I-P-SPC Series Low Frequency Energia SolarInverter com Built-in Controlador de Carga Solar 350W

Componente

1) de altaqualidade baixa frequência puro inversor de onda senoidal (com custo de utilidade

funçãoe função UPS)

2) Built-in PWMcontrolador de carga de energia solar

Aplicação

1)Off-grade sistema de energia solar

2) Utility e solar complementarsistema de geração de energia

Características

1) Fácilinstalar. Para configurar um sistema solar, os usuários só precisa conectá-lo com energia solarpainéis e baterias.

2) CPUgestão, controle inteligente, design modular

3) LEDs LCDvisor. LCD pode exibir vários parâmetros (tais como a tensão de saída, a frequênciamodo de trabalho)

4) Multifuncionaisdesign, função AVR UPS. Os usuários não precisam comprar solar, controlador, carregador ACou estabilizador.

5) conexão de bateria externa, éconveniente para os usuários a se expandir tempo de uso e back-up de energia tempo

6) ComSuper capacidade de carga e alta capacidade de carga, esta série de & nbsp; inversores podem não só levar a carga de resistência;mas também vários tipos de cargas indutivas, como motores, ar condicionado,furadeiras elétricas, lâmpadas fluorescentes, de gás. Ele pode dirigir quase todos os tipos decarga

7) baixaprojeto de circuito de onda senoidal pura freqüência, qualidade estável, fácil manutenção, baixotaxa de falhas e longa vida útil (emo funcionamento adequado, que pode durar peloPelo menos

5 anos)

8) Perfeitoproteção: proteção de baixa tensão, proteção de alta tensão, sobre a proteção da temperatura,proteção contra curto-circuito, proteção contra sobrecarga

9) dC /Aprovações EMC / LVD / RoHS / FCC

10) 2anos de garantia, técnicos ao longo da vidaapoio

Função

Off-grid Solarsistema de alimentação

1. Quando conectado combateria e cargas AC, os usuários podem definir para o modo normal de trabalho ou modo de suspensão.

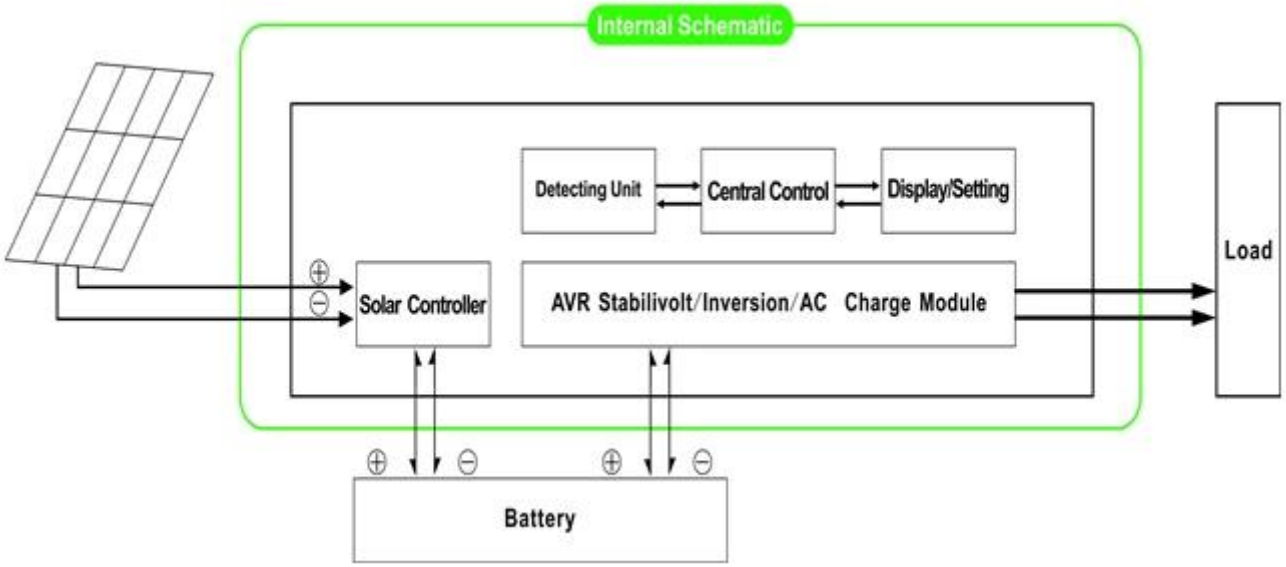

1.1 normal de trabalhomode: frequência no visor LCD está definido para01. Não importa o que está ligado cargas CA ou não, ainversor sempre converter DC para AC & nbsp.; Épronto para fornecer energia para as cargas CA. Nesse modo, a tela LCD exibirátensão de saída como abaixo:

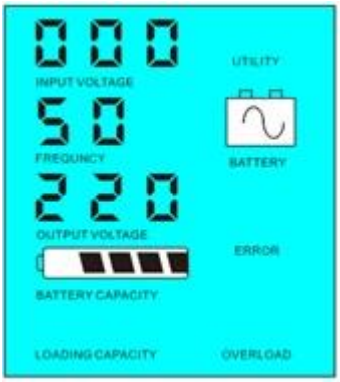

1.2 & nbsp; Modo de suspensão: frequncyno visor LCD está definido como 02.If o poder das cargas AC ligados é menorde 5% da potência nominal do conversor, não haverá saída doinversor. Só o chip de inversor está funcionando. O consumo de energia doinversor é só 1-6W. O LCD mostra a tensão de saída 0. Se o poder docargas conectadas for superior a 5%, o inversor irá automaticamente converter DC paraAC para fornecer energia para as cargas dentro de 5s. O LCD mostra a tensão de saída.Tal como mostrado abaixo:

Load's power < 5% of inverter's rated power

Load's power > 5% of inverter's rated power

Por favor, note:

1) Apenas opainel solar carrega a bateria

2) Off-gridsistema de energia solar. É indicado para áreas que são a falta de utilidade ouabundante energia solar

Utility e solar complementarsistema de geração de energia

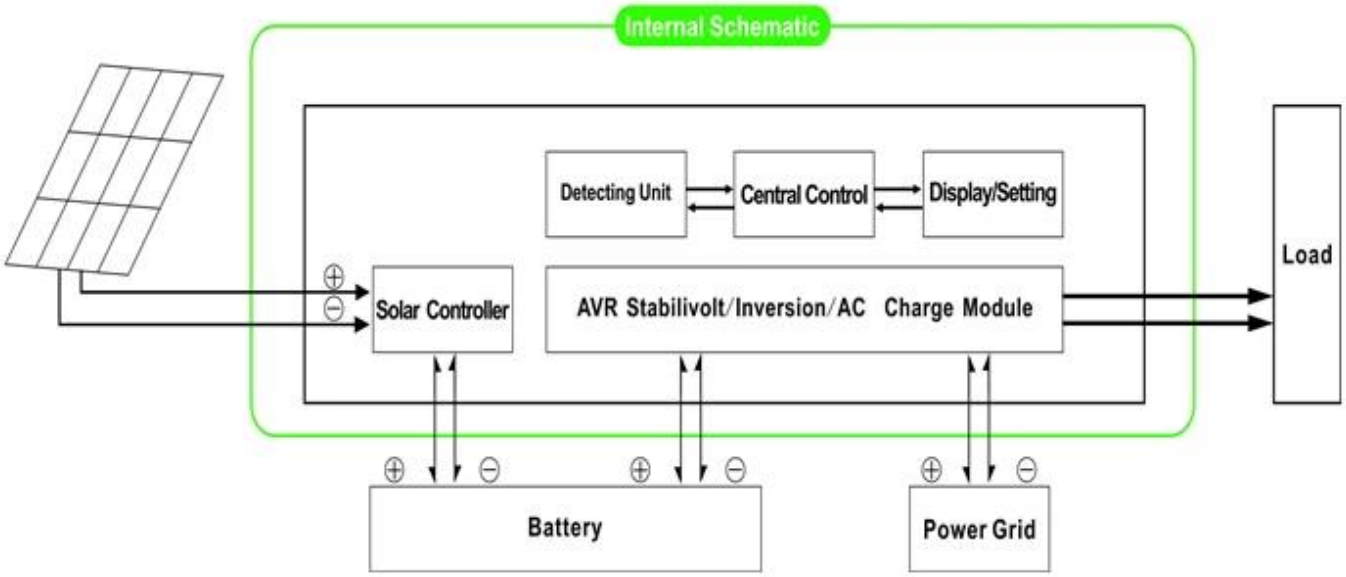

2.-breakfunção & nbsp; Quando o conversor está conectadoa bateria e utilidade, os usuários podem configurá-lo para primeiro o utilitário (AC primeiro) bateriamodo de espera ou a bateria em primeiro

lugar (DC primeiro) modo de espera utilidade.

2.1.Utility primeiro (primeiro CA) no modo de espera da bateria: Frequência no visor LCD está definido para 01. Quando utilidade e bateria sãoconectado ao inversor, utilitário irá fornecer energia para as cargas antes. Quandoutilitário é cortado, a bateria continuará automaticamente para fornecer energia viainversor de potência.

As etapas são as seguintes:

Passo 1: Quando o utilitário está disponível, ele irá conduziras cargas directamente após a tensão é estabilizada e ao mesmo tempo de cargabaterias através de potência do inversor.

Passo 2: Quando o utilitário é cortada, oinversor irá converter DC para AC automaticamente para garantir energia ininterruptaabastecimento dentro de 5ms.

Etapa 3: Quando o utilitário está disponível novamente,inversor serão transferidas automaticamente para utilidade a alimentação das cargas ecarregar as baterias através de inversor de energia ao mesmo tempo.

Veja Fluxo de Trabalho, conforme abaixo.

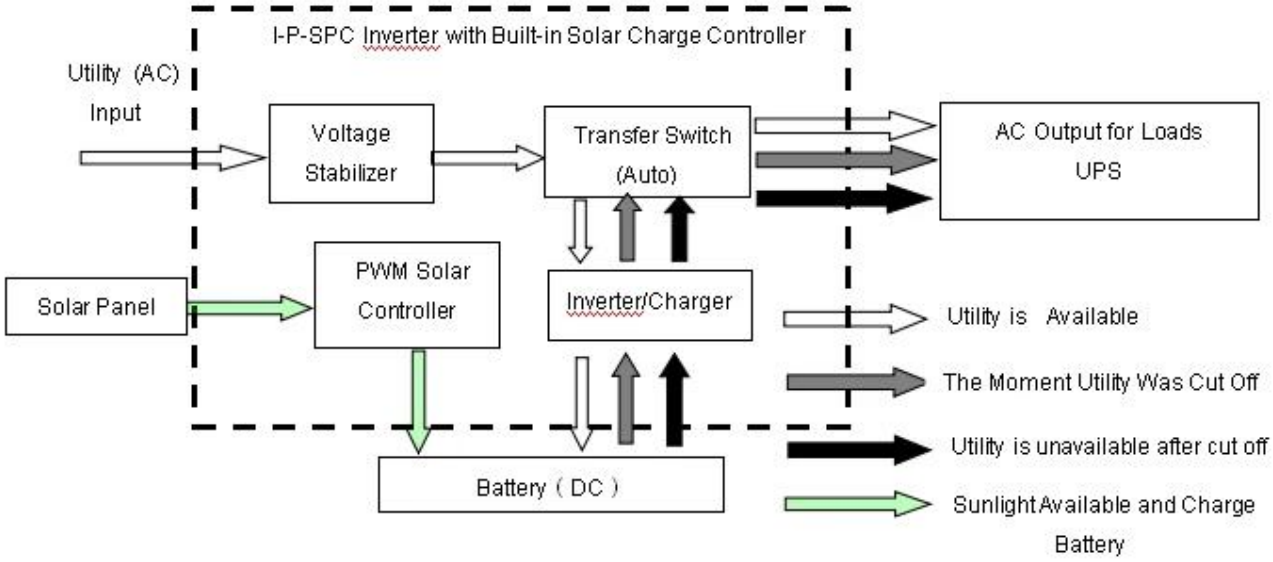

LCDapresentada como a seguir:

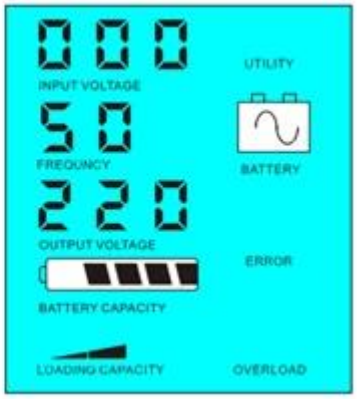

Abastecimento público de energia e cobrarbateria
Semenergia elétrica e abastecimento de bateria

Por favor, note:

1) Existem duas maneiras de carregar a bateria, utilidade e solarpainel

2) Este sistema é adequado para sistemas de energia construídas em áreas quesão a falta de utilidade. Ou as pessoas podem utilizar energia solar e utilidade no mesmo tempo.

2.2. Bateriaprimeiro (DC primeiro) modo standy utilitário: frequência no visor LCD está definido como 03. Quando utilidade ebateria estão conectados ao inversor, bateria vai fornecer energia para as cargasantes de utilidade. Quando a capacidade da bateria não é suficiente, utilitário irá continuar afornecer energia automaticamente.

Passossão como se segue:

Passo 1: Quando a bateria estiver disponível, ele irá conduzir as cargas CAvia de potência do inversor.

Passo 2: Quando a bateria não tem energia suficiente, ele será automaticamentetransferência de utilidade o fornecimento de energia para as cargas

Passo 3: Depois que a bateria está totalmente carregada (por exemplo, energia solar oucarga de vento controlador), será automaticamente transferida para o fornecimento de bateriaenergia para as cargas através de potência do inversor.

Veja Fluxo de Trabalho, conforme abaixo.

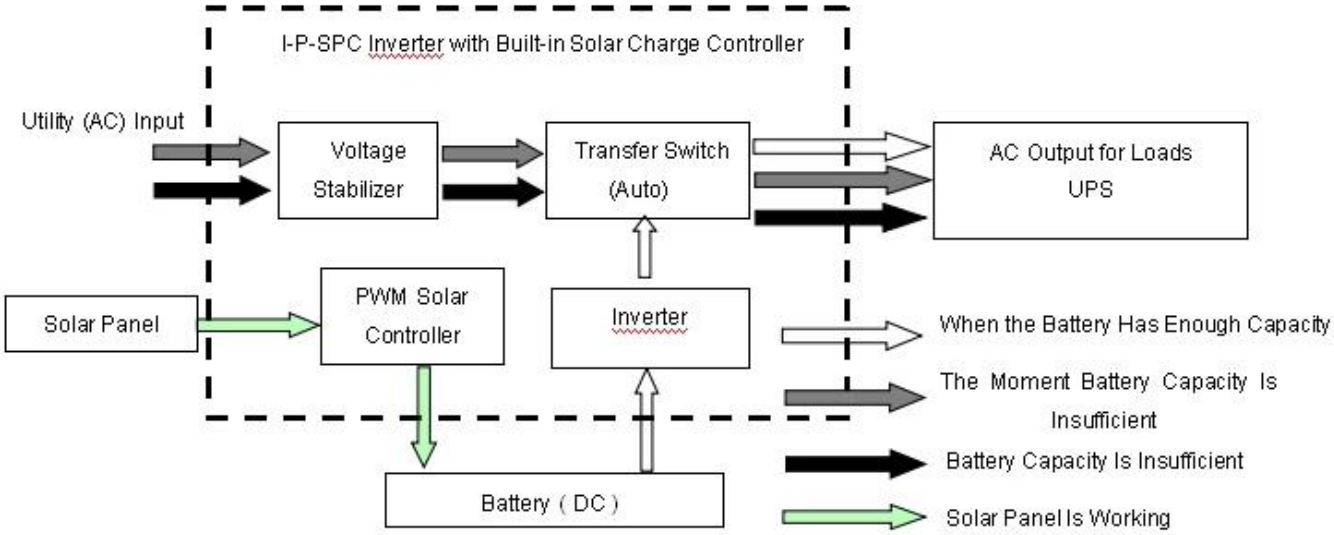

LCDapresentada como a seguir:

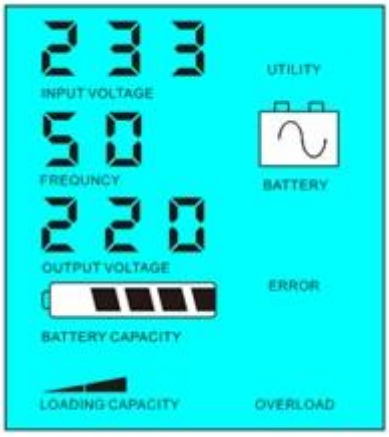

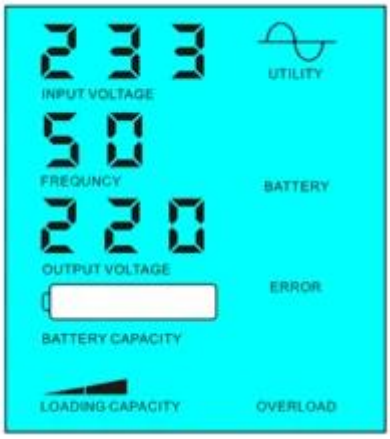

Bateriadisponível para fornecer energia & nbsp; & Nbsp; & Nbsp; & Nbsp; Bateria indisponíveis, fonte de alimentação de utilidade

GentilmenteNota:

1)Há apenas uma maneira de cobrar a bateria: painel solar

2) Este sistema é adequado para áreas onde a eletricidade éáreas caras ou ambientais, onde a energia solar pode ser plenamente utilizado para salvar utilidadebill.such como solar casa & amp; sistema de energia eólica, solar & amp rua; sistema eólico

Parâmetro

Modo		500VA
Avaliado Capacidade de saída		350W
Peak Poder		700W
Bateria Tensão (DC)		12V ou 24V
PWM Controlador Solar	Tensão	12V ou 24V
	Atual	10A
	PV Max Tensão de entrada	12V Sistema: 25V
		24V Sistema: 50V
Tamanho W × D × H (mm)		335 * 165 * 375
Embalagem Tamanho W × D × H (mm)		355 * 185 * 395
Net Peso (kg)		7
Gross Peso (kg)		8
Geral Parâmetro		
Trabalho Mode (Setting)	1	Utility primeiro (AC primeiro) modo de espera da bateria
	2	Sleep Mode, nenhuma utilidade, a carga de energia for superior a 5% da potência nominal de saída, inversor começa a funcionar automaticamente
	3	Bateria primeiro (DC em primeiro lugar) o modo de espera de utilidade
AC Entrada	Tensão	220V ± 35% ou 110V + 35% (opcional)
	Frequência	50Hz ± 3% ou 60Hz ± 3% (opcional)

AC Saída	Tensão	220V ± 3% ou 230 ± 3 or240V ± 3% ou ± 3 100V ou 110V% ± 3% (opcional)
	Frequência	50Hz ± 0,5 ou 60 Hz ± 0,5 (opcional)
Utility cobrar	AC Corrente de carga	0 ~ 15A
	Cobrar Tempo	Depender sobre a capacidade da bateria e quantidade
	Bateria Proteção	Automático detecção, carga e descarga de proteção, Gestão Inteligente
PV Cobrar		Corrente total de PV de entrada Deve ser inferior a corrente nominal do controlador solar PWM
Exibição	Exibição Modo	LCD + LED
	Exibição Informações	Entrada tensão, tensão de saída, freqüência de saída, a capacidade da bateria, a condição de carga, informações de status
Saída Onda de Tipo		Pure saída de onda senoidal, Total Distorção harmônica THD≤3
Sobrecarga Habilidade		> 120% 1 min,> 130% 10s
Poder Consumo	Sono Modo	1 ~ 6W
	Normal Modo	1 ~ 3A
Conversão Eficiência		80% ~ 90%
Transferência Tempo		<5ms (AC para DC / DC para AC)
Proteção		Sobrecarga saída, curto-circuito, a entrada de alta tensão, de entrada de baixa tensão, superaquecimento
Meio Ambiente	Temperatura	-10 ℃ ~ 50 ℃
	Umidade	10% ~ 90%
	Altitude	≤4000m

Aacima é nosso parâmetro padrão. Sujeito a alterações sem aviso prévio.

Nóstemos nosso próprio profissional inversor e controlador de R & amp; D equipe e nós prestar apoio técnico e serviço de ODM OEM

Ainformações sobre o controlador acima é parameter.It padrão da nossa empresa pode seralterado para outro PWM controlador de carga solar.

Diagrama de conexão

Outros

Por favor, veja o esboço do projeto, documentos técnicos, o usuáriomanuais, folhetos de produtos, etc.Research e departamento de desenvolvimento feito & nbsp; 1St edição em 05 de maio de 2014.