Introdução

Na inversão DC / ACmodo, os usuários podem definir essa série de inversores para o modo normal de trabalho ou dormirmodo. No modo utilitário, tem regulamento Auto Voltagem (AVR) função, utilidadefunção (primeiro modelo AC) e função UPS carregamento. Esta baixa multifuncionalfreqüência de onda senoidal pura inversor tem as vantagens de qualidade estável, forte capacidade de transporte de carga e longa vida útil. Ele também pode trabalhar em ambiente pobre. É a segunda geração de nossa baixa frequênciainversor puro da onda I-P-XD-série sine.

Características

1, de onda senoidal purade saída, potência máxima

2, controle de CPU, inteligentecontrole, design modular

3, display LCD de váriasparâmetros

4, design Multifunction(AVR, UPS), carregador extra não é necessário e aparelhos elétricos podem ser protegidos.

5, conexão de bateria externa, é convenientepara os usuários a expandir tempo de uso e back-up tempo poder

6, com supercarregar a capacidade de transporte e alta capacidade de carga, esta série de inversores não só pode conduzir carga de resistência;mas também vários tipos de cargas indutivas, tais como o motor, ar condicionado,furadeiras elétricas, lâmpadas fluorescentes, de gás.

7, design Low circuito frequência, qualidade estável, baixa taxa de falhas e longovida de serviço (sob o funcionamento adequado,ele pode durar pelo menos 5 anos)

8, Proteção perfeita: proteção de baixa tensão, de altaa proteção da tensão, sobre a proteção de temperatura, proteção contra curto-circuito,proteção contra sobrecarga, alerta de alarme

9, CE / EMC / LVD /RoHS Aprovações

10, Dois anos de garantia, suporte técnico ao longo da vida

Função

1, inversão DC para ACfunção no modo de inversão (apenas conectado com baterias e cargas), os usuários podemconfigurá-lo para normamodo de trabalho I ou modo de suspensão

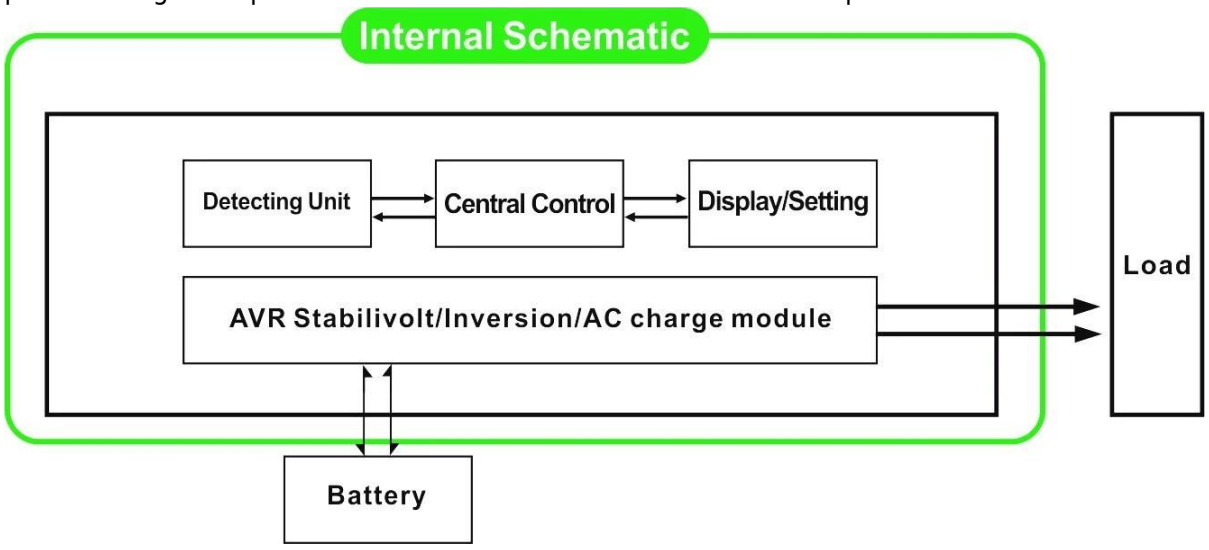

1.1, o modo de funcionamento normal: frequncy no LCDexibição é definido como 01. Não importa a que está ligado cargas CA ou não, o inversorsempre converter DC para AC. Ele está pronto parafornecer energia para as cargas AC. Nesse modo, a tela LCD exibirá a tensão de saídacomo abaixo:

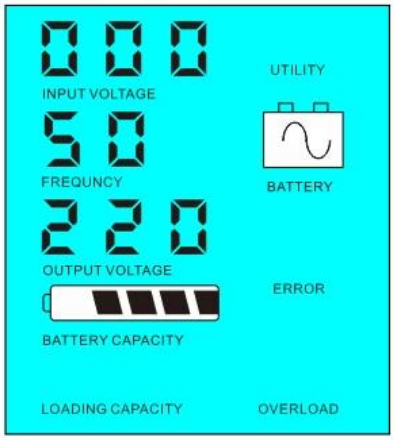

1.2, o modo de Suspensão: frequncyno visor LCD é definida como 02.If o poder das cargas CA ligados é menordo que 5% da potência nominal do conversor, não haverá saída doinversor. Apenas o chip de inversor está funcionando. O poderconsumo do inversor é apenas 1-6W. O LCD mostra a tensão de saída 0. Seo poder das cargas conectadas for superior a 5%, então o inversorconverter automaticamente DC para AC para fornecer energia para as cargas dentro de 5s. O LCDmostra o Output tensão. Como mostrado abaixo:

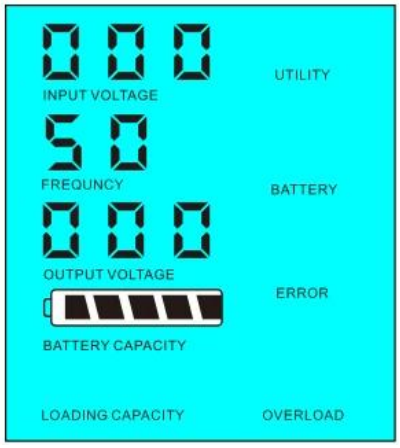

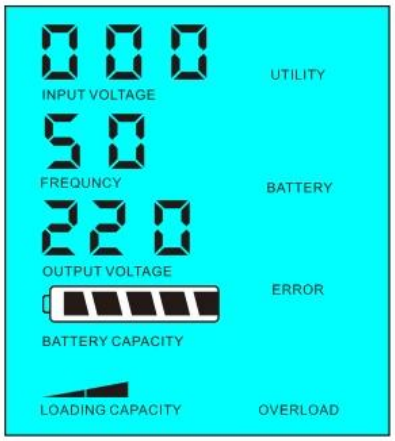

O poder de Carga <5% do inversor depotência nominal

Loadpoder> 5%da potência nominal do inversor

2,UPSfunção Quando o inversor está ligadoa bateria e utilitário, os usuários podem configurá-lo para utilidade primeiro (AC primeiro) bateriamodo de espera ou a bateria em primeiro lugar (primeiro DC) modo standy utilitário.

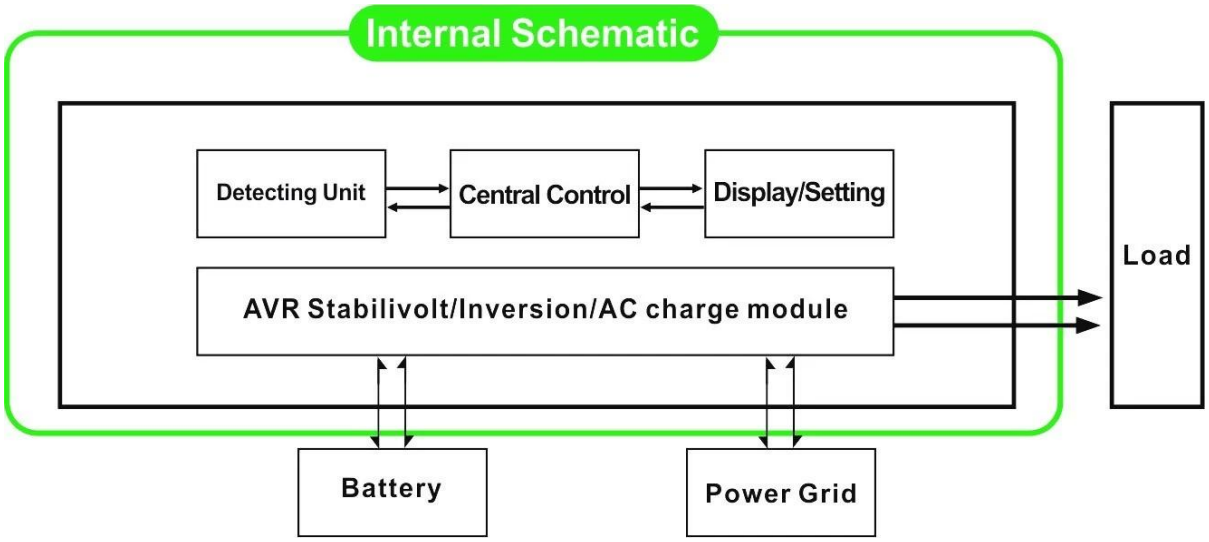

2.1, Utility primeiro (AC primeiro) bateriamodo de espera: frequência no visor LCD está definido para 01. Quando o utilitário e bateriasão conectados ao inversor, utilitário irá fornecer energia para ocargas antes. Quando o utilitário é cortada, a bateria continuará automaticamentepara fornecer energia através de potência do inversor.

As etapas são as seguintes:

Passo 1: Quando o utilitário está disponível, ele irá conduziras cargas directamente após a tensão é estabilizada e ao mesmo tempo de cargabaterias através de potência do inversor.

Passo 2: Quando o utilitário é cortada, oinversor irá converter DC para AC automaticamente para garantir energia ininterruptaabastecimento dentro 5ms.

Etapa 3: Quando utilitário está disponível novamente,inversor serão transferidas automaticamente para utilidade a alimentação das cargas ecarregar as baterias através de inversor de energia, ao mesmo tempo.

Veja como fluxo de trabalhoabaixo.

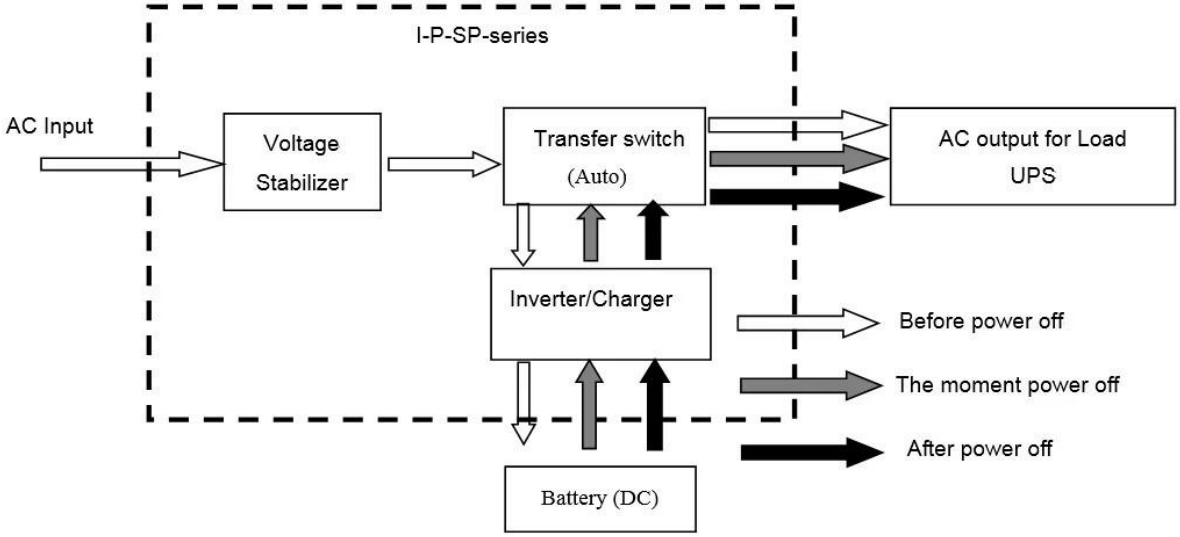

LCD exibido como abaixo:

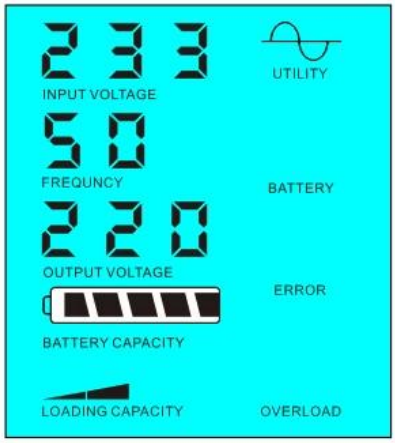

Utilidadefonte de alimentação e carga da bateria

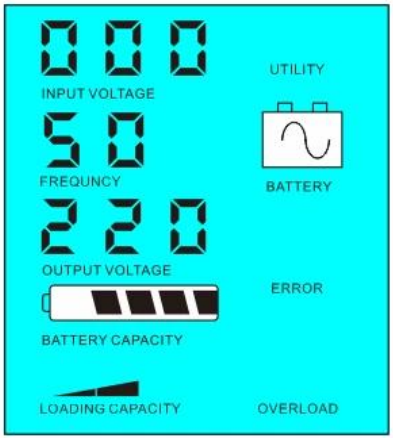

Utility não estiver disponível, fonte de alimentação da bateria

2.2, bateria primeiro (DC primeiro) utilitário modo de espera UPS: FREQUÊNCIAno visor LCD é definido como 03. Quando utilidade e da bateria estão conectados àinversor, bateria vai fornecer energia para as cargas antes de utilidade. Quando a bateriacapacidade não é suficiente, utilitário continuará a fornecer energia automaticamente.

As etapas são as seguintes:

Passo 1: Quando a bateria estiver disponível, ele irá conduzir as cargas CAvia potência do inversor.

Etapa 2: Quando a bateria não tem energia suficiente, ele irátransferir automaticamente a utilidade o fornecimento de energia para as cargas

Passo 3: Depois que a bateria está totalmente carregada (por exemplo, energia solar oucarga vento controlador), ele irá transferir automaticamente a bateria fornecedoraenergia para as cargas através de potência do inversor.

Veja abaixo como fluxo de trabalho

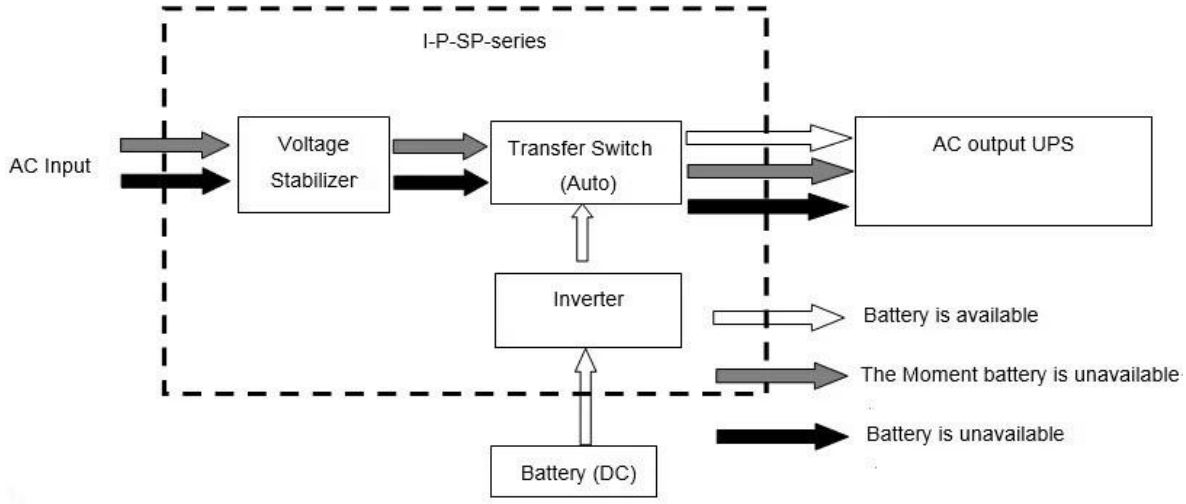

LCD exibido como abaixo:

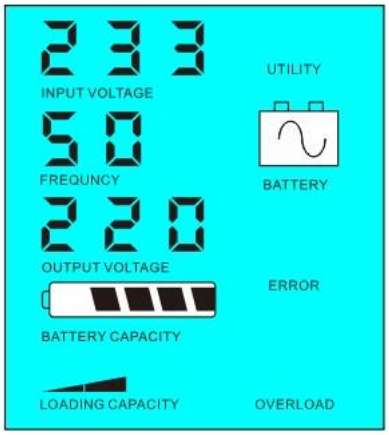

Bateriaestá disponível

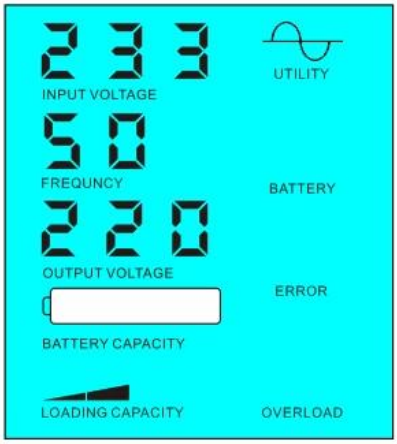

A bateria não está disponível, fonte de alimentação utilitário

Parâmetro

Modelo Parâmetro		2000VA
Capacidade nominal de saída		1500W
Poder Peak		3000W
A tensão da bateria (DC)		24V / 48V / 96V (opcional)
Tamanho W × D × H (mm)		350 * 220 * 460
Tamanho da embalagem W × D × H (mm)		370 * 240 * 480
Peso Líquido (kg)		20
Peso Bruto (kg)		22
Geral Parâmetro		
Modalidade de trabalho	1	Utility primeiro (AC primeiro) modo de espera da bateria
(Setting)	2	Sleep Mode, nenhuma utilidade, a carga de potência superior a 5% do nominal do inversor potência de saída, ele vai começar a funcionar automaticamente
	3	Bateria primeiro (DC primeiro) utilitário modo de espera UPS
Entrada AC	Tensão	220V ± 35% ou 110V + 35% (opcional)
	Freqüência	± 3% 50Hz ou 60Hz ± 3% (opcional)
Saída AC	Tensão	220V ± 3% ou 230 ± 3 ou ± 3% 240V ou 100V ± 3% ou 110 V ± 3% (opcional)
	Freqüência	50Hz ou 60Hz ± 0,5 ± 0,5 (Opcional)
A carga da bateria	AC Corrente de carga	0 ~ 15A
	Tempo de carga	Dependem da capacidade da bateria e quantidade
	Proteção da bateria	A detecção automática, Carga e descarga proteção, Gestão Inteligente
Exibição	Modo de exibição	LCD
	Information Display	A tensão de entrada, tensão de saída, saída frequência, bateria capacidade, condição de carga, Estado Informações
Saída de onda Tipo		Pure saída de onda senoidal, a Total Distorção Harmônica THD≤3
Capacidade de sobrecarga		> 120%, um mínimo de 130%> 10s
Consumo de energia	Modo de Descanso	1 ~ 6W
	Modo Normal	1 ~ 3A

Eficiência de conversão		80% ~ 90%
Tempo de transferência		<5ms (AC para DC / DC para AC)
Proteção		Sobrecarga, curto-circuito, de alta tensão de entrada, tensão de entrada baixa, superaquecimento
Ambiente	Temperatura	-10 ℃ ~ 50 ℃
	Umidade	10% ~ 90%
	Altitude	≤4000m

A descrição acima é a nossa parâmetro padrão. Sujeito a alteração sem aviso prévio.
Temos o nosso próprio profissional inversor e controlador de R & amp; D equipe e nós prestar apoio técnico e serviço de OEM ODM.

Outros:

Por favor, veja o esboço do projeto, documentos técnicos, manuais, catálogos de produtos, etc.Research e departamento de desenvolvimento feito edição 2ª em 05 de maio de 2014.