sistema de 48v 12v 24v opcional 3000 watts de pico [inversor de energia](#) 12v 220v 1000w carga

DC−
DC+
DC INPUT
12V 24V 48V
Remote Port
AC OUTPUT
MAX 5A
AC INPUT
AC OUTPUT
L N E L N E
Inverter
Output Protect
Charger
Input Protect

Características chave

1. Poder Surge do inversor até 3 vezes
2. Saída de freqüência: 50Hz ou 60 Hz ajustável por usuários
3. modos de trabalho: DC primeira / AC primeira ajustáveis pelos usuários
4. Baixa consumtion de energia em modo sleep, 1-6w
estágio 5. Três carga para a bateria: CC, CV, CF

Para obter especificações, por favor baixe aqui

Função

Função 1.DC / AC Conversão

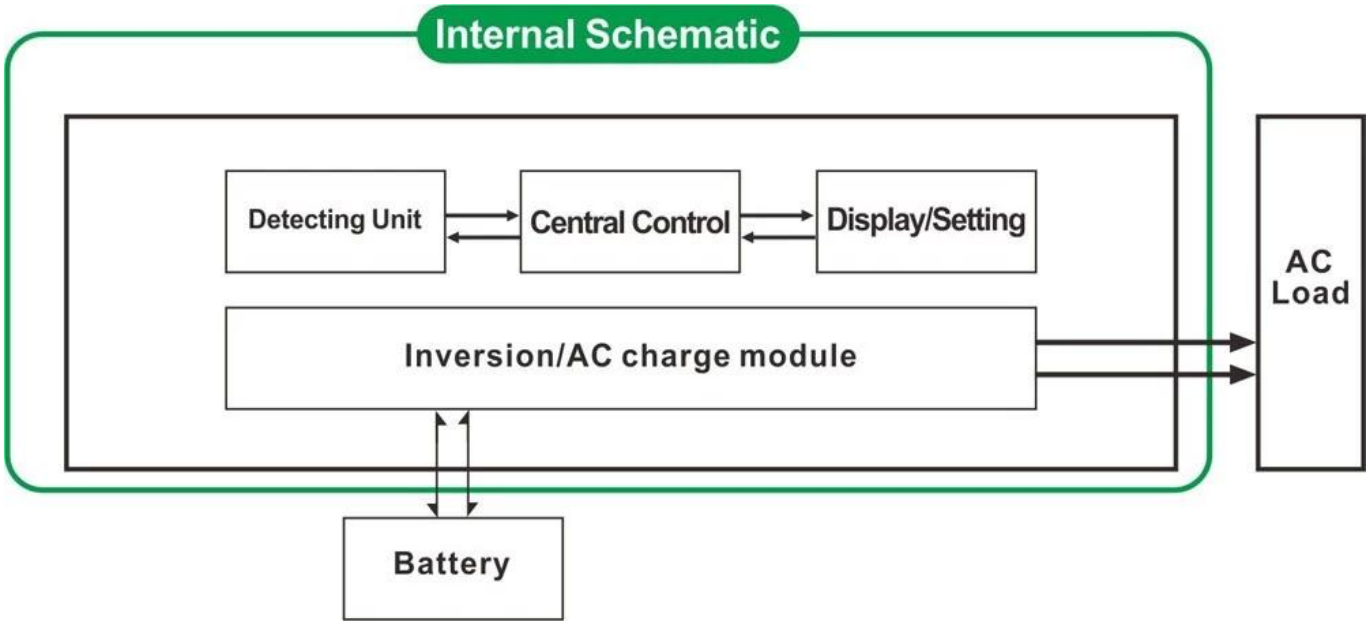

função de carregamento inteligente 2. alta potência
1) Ele pode cobrar 8 tipos de pilhas (detalhes verifique parâmetro)
2) Alto poder de carregamento (detalhe verifique parâmetro)
3) três estágios modo de carregamento: Constante fase Corrente de carga (CC), Constant fase de carregamento de tensão (CV), Float fase de carregamento (CF)

função 3. UPS
Ela pode ser definida como a utilidade primeiro (AC primeiro) modo de espera ou Bateria primeiro modo utilitário de espera (primeira DC).

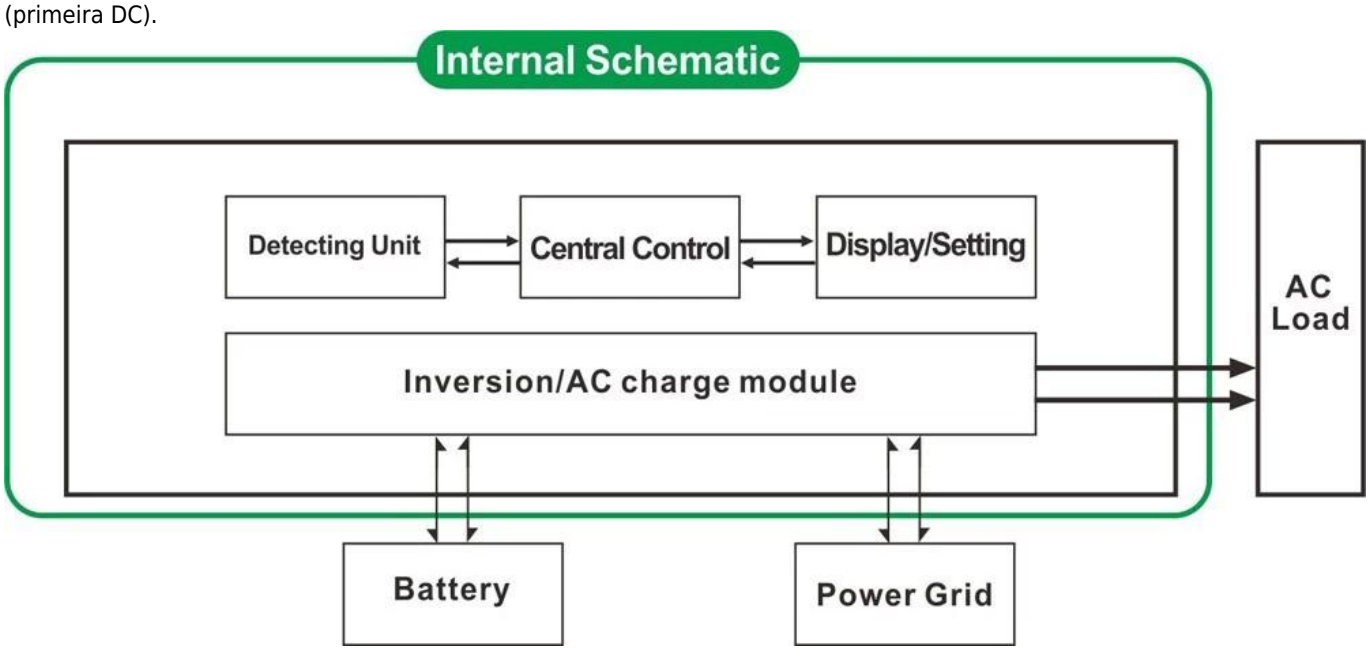

3.1. Utility primeira, bateria modo de espera UPS (no painel girar o botão para "AC")
3.2. Bateria primeiro, utilidade modo de espera UPS (no painel girar o botão para "DC").

Características

1. saída de onda senoidal pura

2. Gestão do CPU, controle inteligente, design modular

3. LCD e LED display pode mostrar os parâmetros e status de trabalho do inversor.

4. Os usuários podem configurá-lo no modo de suspensão ou no modo normal de trabalho e definir a prioridade de saída (AC primeira ou DC em primeiro lugar). A frequência de saída (50Hz ou 60Hz) pode ser escolhido.

5. Eficiência de conversão elevada (87% -98%), baixo consumo de energia (1W ~ 6W no modo sleep). É a melhor escolha de conversores para o sistema de energia solar

6. O inversor pode cobrar 8 tipos de baterias tais como baterias seladas de chumbo ácido, baterias de chumbo-ácido aberto, bateria gel. Por favor, note: A bateria de lítio pode ser carregada também, os parâmetros relacionados precisam ser definidas na fábrica.

7. potência de carga alta e a função de carregamento pode ser fechado

8. Esta série de inversores têm forte capacidade de transporte de carga e capacidade de sobrecarga. A potência de pico é 3 vezes a potência de saída nominal. Por exemplo, o modelo de 1KW pode dirigir 1HP condicionador de ar, modelo 2KW pode dirigir 2HP condicionador de ar, 3KW pode dirigir 3HP condicionado.

9. Adotando o mais recente projeto americano circuito de baixa frequência, materiais elétricos importados de marca nova, transformador de cobre puro, eo sistema é muito estável longa vida útil (mais de 5 anos em condições de uso normal)

10. Proteção perfeita (proteção de baixa tensão de entrada, proteção de alta tensão de entrada, sobre proteção de temperatura, proteção contra curto-circuito, proteção de sobrecarga)

11. EMC, LVD, RoHS aprovações de certificação

12. 2 anos de garantia e tempo de vida de assistência técnica.

Especificação

Parâmetro Modelo		1000W	2000W	3000W	4000W	5000W	6000W
Potência nominal de saída		1000W	2000W	3000W	4000W	5000W	6000W
Pico de energia		3000W	6000W	9000W	12000W	15000W	18000W
Tensão da bateria (DC)		12V ou 24V ou 48V (opcional)			24V ou 48V (opcional)		
Tamanho W × D × H (mm)		318 * 218 * 368			440 * 218 * 400		
Tamanho da embalagem W × D × H (mm)		395 * 275 * 520			520 * 275 * 520		
Peso Líquido (kg)		27	28	30	39	40	51
Peso bruto (kg)		29	30	32	43	48	53
Modo de trabalho (Configuração)	EM	modo normal de trabalho					
	FILHO	Sono Mode.1-6W consumo Quando a energia de carga maior do que a potência de saída nominal de 5%, ele vai começar a funcionar automaticamente					
	FORA	completamente off					
Entrada AC	Voltagem	220V ± 35% ou 110V + 35% (opcional)					
	Freqüência	50Hz ou 60Hz					
saída AC	Voltagem	220V ± 3% ou 230 V ou 240 V ± 3 ± 3% ou 100V ± 3% ou 110V ± 3% (opcional)					
	Freqüência	Frequência é o mesmo que a frequência do utilitário no modo de utilidade. Freqüência 50Hz ou 60Hz (opcional) na DC / AC modo de converter					

O carregamento Utility (Tipo de bateria "0" significa que a função de carga AC está fechado)	AC	BASTÃO	1000W	2000W	3000W	4000W	5000W	6000W
	Corrente de carga (Max)	12V	35A	65A	75A	/	/	/
		24V	20A	35A	45A	65A	70A	75A
		48V	10A	15A	30A	35A	40A	50A
	Tipo de Bateria		Americana Gel Bateria, Lã Bateria 1, pilhas2 Lã, chumbo selada Bateria de ácido, Europa Gel de bateria, baterias de ácido Abrir chumbo, cálcio bateria, De-ácido ou Bateria OEM					
	Modo de carregamento		Três estágios de carregamento: CC, CV, CF					
	O tempo de carga		Decidiu pela capacidade e quantidade de bateria					
	Proteção da bateria		detecção, carga e descarga proteção, gerenciamento automático inteligente					
UPS Prioridade	CA		Utility em primeiro lugar, espera bateria					
	DC		Bateria em primeiro lugar, espera utilitário					
Exibição	Modo de exibição		LED LCD +					
	Apresentação de Informações		tensão de entrada, tensão de saída, freqüência de saída, capacidade da bateria, condição de carga, informações de status					
Tipo de saída Onda			onda senoidal pura					
sobrecarga Ability			> 120%, um mínimo de 130%> 10s					
Consumo de energia	Modo dormir		1 ~ 6W					
	Modo normal		1 ~ 3A					
Eficiência de conversão			87% ~ 98%					
Tempo de transferência			<5ms (AC para DC / DC para AC)					
proteção			saída de sobrecarga, curto-circuito, a entrada de alta tensão, entrada de baixa tensão, superaquece					
Meio Ambiente		Temperatura	-10 ℃ ~ 50 ℃					
		Umidade	10% ~ 90%					
		Altitude	≤4000m					

certificados

ISO2008
ISO2004
CE-EMC
CE-LVD
FCC
RoHS

Serviço e contato

1. OEM e ODM encomendas são fornecidos.
2. Solução Poder consultar disponíveis com base em grupo técnico
3. 24 meses de garantia; tempo ao longo da vida estendida serviço técnico.
4. Qualquer das suas perguntas serão orientados pela equipe técnica profissional.
5. estudo técnico gratuito e discussão sobre os produtos são fornecidos a cada ano.

Um dos nosso outro produto-chave: controlador de carga I-P-Master MPPT.