Inleiding

I-Panda Zuivere sinus omvormer met ingebouwde MPPT controller I-P-HPC-serie een module-ontwerp. Het heeft de voordelen van hoge conversie-efficiëntie, laag energieverbruik en een sterke laadvermogen. Met intelligente controle, kunnen gebruikers het opladen modus (Utility als aanvullende voeding) AC eerste modus of DC eerste modus ingesteld, timing inversie modus en timing nut modus, aan / uit-stand. Het is een van de geavanceerde hybride inverter & amp; controller in de wereld.

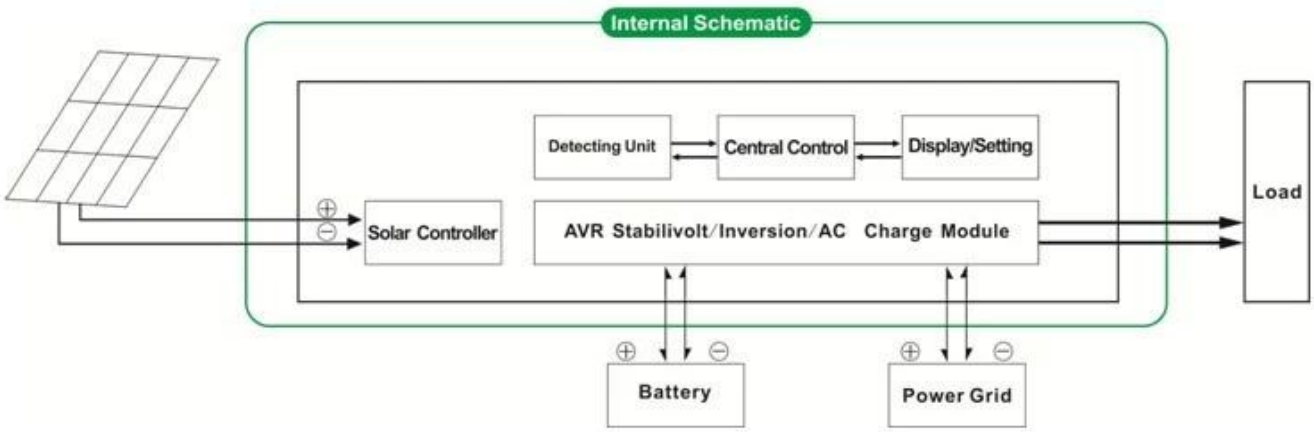

I-P-HPC-Series System

I-P-HPC-Series Inverter+Solar Controller

Solar Power System

Toepassing

1.UIT-grid zonne-energie systeem
2.Zonne-energie en nutsbedrijven complementaire energie systeem

LDC-display

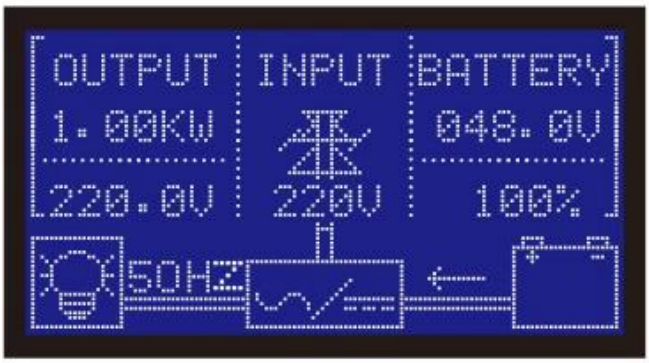

Feature

1.Easy om install.To configureren van een zonnestelsel, gebruikers hoeven alleen maar aan te sluiten met zonnepanelen en batterijen
2.CPU management, intelligente controle, modulair ontwerp, LCD-display
3.Builtin MPPT controller, hoge laadefficiëntie
4.Low energieverbruik, een hogere conversie-efficiëntie
5.Intellectual, multi-functie, het is handig voor gebruikers om volledig gebruik te maken van zonne-energie in de andere situatie te maken
6 Externe verbinding met de accu, het is handig voor gebruikers om back-up power tijd uitbreiden
7.Strong laadvermogen, laag uitvalpercentage, gemakkelijk onderhoud en lange levensduur (onder de juiste werking, het kan duren minstens 5 jaar)
8.Perfect bescherming: lage spanning bescherming, hoge bescherming spanning, te hoge temperatuur bescherming, bescherming tegen kortsluiting, overbelasting
9.CE / EMC / LVD / RoHS Keurmerken
10.Two jaar garantie, levenslange technische ondersteuning

Functie

1.Charging functie
1.1 PV-only mode: wanneer PV en het nut zijn beide aangesloten op de omvormer, alleen de PV zal de batterij op te laden tijdens het nut van de batterij niet op te laden.
1.2 PV + AC hybride modus: wanneer PV en het nut zijn beide aangesloten op de omvormer, zal zowel de PV en het nut van de batterij op te laden.

2.Utility als aanvullende voeding UPS functie
2.1AC eerste, DC standby UPS-modus

Als nut en de accu zijn aangesloten op de omvormer, levert netvoeding om de belastingen voorkeur. Als nutsbedrijf is afgesneden, wordt de accu automatisch verder voor de voeding van de belastingen.

Stappen zijn als volgt:
Stap 1: Als er netspanning aanwezig is, zal het de lasten direct na & nbsp rijden; spanning wordt gestabiliseerd en lading batterijen tegelijkertijd.
Stap 2: Als de netstroom plotseling wordt onderbroken, zal de omvormer automatisch omzetten DC naar AC om ononderbroken stroomvoorziening binnen 5ms zorgen.
Stap 3: Als de netspanning weer beschikbaar is, wordt deze automatisch naar nut voeding van ladingen en batterijen opladen op hetzelfde moment.

2.2DC eerste, AC UPS standby mode:

Als nut en de accu zijn aangesloten op de omvormer, zal de batterij voorafgaand leveren aan de belasting te nut. Wanneer de batterij capaciteit niet voldoende is, zal nut blijven stroom automatisch leveren.

Stappen zijn als volgt:
Stap 1: Wanneer de batterij voldoende vermogen heeft, zal het de belastingen rechtstreeks via omvormer rijden
Stap 2: Als de batterij niet voldoende vermogen hebben, zal het automatisch naar nut stroom aan de belasting
Stap 3: Nadat de batterij volledig is opgeladen (bijvoorbeeld door zonne-energie of windenergie laadregelaar), wordt deze automatisch naar de accu stroom aan de belasting.

3.Timing functie

3.1 Aan / uit-stand: Gebruikers kunnen een specifieke tijd instellen van de uitgang van de omvormer aan / uit te schakelen.
3.2 Het werk wijze: Batterij of bruikbaarheid schakelbare modus. Gebruikers kunnen specifieke tijd instellen wanneer de accu of het hulpprogramma leveren van stroom gebruiken (geschikt voor ruimtes waar elektrische vergoeding anders wordt gebracht in andere periode)

4.Recording / controleren van de functie

4.1 Inverter fout controle: Gebruikers kunnen de omvormer fout informatie te controleren
4.2 Decharge tijd controleren: Gebruikers kunnen de ontlading van de batterij controleren

Parameters

Parameter & nbsp; & nbsp; & nbsp; Model	1000W	1500W	2000W	3000W	4000W	5000W
Nominaal uitgangsvermogen	1000W	1500W	2000W	3000W	4000W	5000W
Piekvermogen	2000W	3000W	4000W	6000W	8000W	10000W
Batterij (Lood-zuur batterij)	24V	24V / 48V (optioneel)			48V	
Opladen Parameter						
Charge-modus (instelling)	PV lading					
	PV lading + nut lading					

MPPT Solar Controller	Voltage	24V	24V / 48V				48V	
	Huidige	20A	25A		30A	40A	40A	40A
	Max PV ingangsspanning	100V						
	PV Charge Efficiency	95% ~ 99%						
	Max PV ingangsvermogen	568W	24V: 710W		24V: 852W	24V: 1136W	2272W	2272W
			48V1420W		48V: 1704W	48V: 2272W		
Utility	AC laadstroom	0 ~ 15A						
	Charge Mode	3-Stage opladen						
Inversie parameter								
AC-uitgang	Voltage	220V ± 3% of 230V ± 3 of 240V ± 3% of 100V ± 3% of 110V ± 3% (optioneel)						
	Frequentie	50Hz ± 0,5 of 60Hz ± 0.5 (optioneel)						
Outputgolf soort		Zuivere sinus output, Totale harmonische vervorming THD≤3						
Overbelasting vermogen		& Gt; 120% 1 min, & gt; 130% 10s						
Stroomverbruik (Onder normale werkmodus)		0.4A	24V: 0.5A		24V: 0.7A	24V: 0.7A	0.6A	0.65A
			48V: 0.4A		48V: 0.45A	48V: 0.5A		
Stroomverbruik (Onder slaapstand)		1-6W						
Omvormer Conversion Efficiency		85% ~ 92%						
Utility Mode								
AC Input	Voltage	220V ± 35% of 110V + 35% (optioneel)						
	Frequentie	Hetzelfde als frequentie hulpprogramma's						
AC-uitgang	Voltage	220V ± 5% of 110V + 5% (optioneel)						
	Frequentie	Hetzelfde als frequentie hulpprogramma's						
Overbelasting Ability		& Gt; 120% 1 min, & gt; 130% 10s						
(AC eerste of DC eerste) prioriteit								
UPS Output (instelling)		Eerste AC, DC standby						
		Eerst DC, AC standby						
Switch Time		& Lt; 5ms (AC DC / DC naar AC)						
Power On (Instelling)		Ingesteld door gebruikers						
		Getimed aan / uit AC-uitgang automatisch						
Algemeen Parameter								
Beeldscherm	Display Mode	LCD + LED						
	Display Informatie	Ingangsspanning, uitgangsspanning, output frequentie, capaciteit van de batterij, de belasting staat, de status van informatie						
Bescherming		Overbelasting, kortsluiting, hoge spanning input, low-voltage input, oververhitting						
Milieu	Temperatuur	-10 ℃ ~ 50 ℃						
	luchtvochtigheid	10% ~ 90%						
	Hoogte	≤4000m						
Maat B x D x H (mm)		438 * 208 * 413					450 * 246 * 468	
Grootte van de verpakking B x D x H (mm)		520 * 310 * 460					540 * 300 * 518	
Net Gewicht (kg)		15	17	19		25	34	35
Bruto Gewicht (kg)		16	18	20		27	40	41