**I-P-SPC Series LowFrequentie Solar Power Inverter met ingebouwde SolarLaadregelaar 3500W**

## Component

1) Hogekwaliteit lage frequentie zuivere sinus omvormer (met bijkeuken lading  functieen UPS-functie)

2) Ingebouwde PWMzonne-energie kosten controller

## Toepassing

1) Off-grid zonne-energie systeem

2) Utility en zonne complementairestroomopwekking

## Functies

1) Gemakkelijk teinstalleren. Een zonne-systeem te configureren, gebruikers hoeven alleen maar aan te sluiten met zonne-panelen en batterijen.

2) CPUmanagement, intelligente controle, modulair ontwerp

3) LED'sLCD-display. LCD kan verschillende parameters (zoals de output spanning, frequentie weergeven,werkmodus)

4) Multifunctioneleontwerp, AVR UPS functie. Gebruikers hoeven niet te zonne, controller, lader kopenof stabilisator.

5) Externe batterij aansluiting, het ishandig voor gebruikers om uit te breiden gebruik tijd en back-up power tijd

6) Metsuper laadvermogen en hoge belastbaarheid, deze serie van de & nbsp; omvormers kunnen niet alleen rijden weerstandslading;maar ook diverse soorten van inductieve belastingen, zoals motor, airconditioning,elektrische boormachines, TL-lamp, gaslamp. Het kan rijden bijna alle soortenbelasting

7) Laagfrequentie zuivere sinus circuit ontwerp, stabiele kwaliteit, gemakkelijk te onderhouden, lagefailure rate en een lange levensduur (ondergoede werking, kan het voor het laatst opminimaal 5 jaar)

8) Perfectbescherming: lage spanning bescherming, hoge bescherming spanning, te hoge

temperatuur bescherming,bescherming tegen kortsluiting, overbelasting

9)CE / EMC / LVD / RoHS / FCC goedkeuringen

10)2 jaar garantie, levenslange technischeondersteuning

## Functie

**Off-grid zonne-energieenergie systeem**

1. Wanneer deze is aangesloten metbatterij en AC belastingen, kunnen gebruikers in te stellen naar de normale werkmodus of slaapstand.

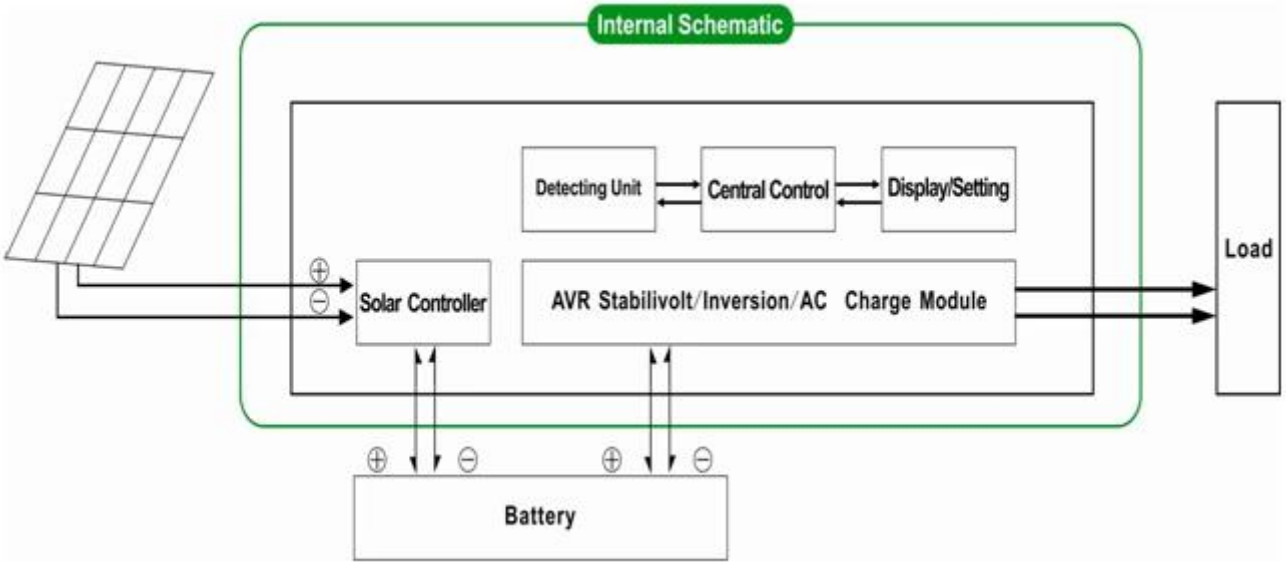


1.1 De normale arbeidstijdmodus: frequentie in het LCD-scherm is ingesteld op01 Het maakt niet uit het is aangesloten stroomverbruikers of niet, deomvormer altijd omzetten DC naar AC. & nbsp; Het isklaar voor de stroomvoorziening van de stroomverbruikers. In deze modus, zal het LCD-schermuitgangsspanning als blaasbalg:

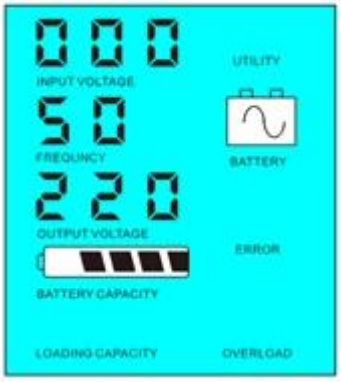


1.2 & nbsp; Slaapstand: frequncyin het LCD-scherm is ingesteld als 02.If de kracht van de aangesloten stroomverbruikers lagerdan 5% van het nominaal vermogen van de omvormer, zal er geen output van de teomvormer. Alleen de chip van de omvormer werkt. Het stroomverbruik van deomvormer is alleen 1-6W. Het LCD-scherm toont de uitgangsspanning 0 Als de kracht van deaangesloten belastingen is meer dan 5%, dan zal de omvormer automatisch om te zetten naar

gelijkstroomAC om stroom te leveren voor de belastingen binnen 5s. Het LCD-scherm toont de uitgangsspanning.Zoals hieronder getoond:

Load's power< 5% of inverter's rated power

Load's power> 5% of inverter's rated power

Houd er rekening mee:

1) Alleen het zonnepaneel laadt debatterij

2) Off-grid zonne-energie systeem. Het isgeschikt voor gebieden die een gebrek aan nut of overvloedige zonne-energie zijn

## Nut enzonne complementaire stroomopwekking

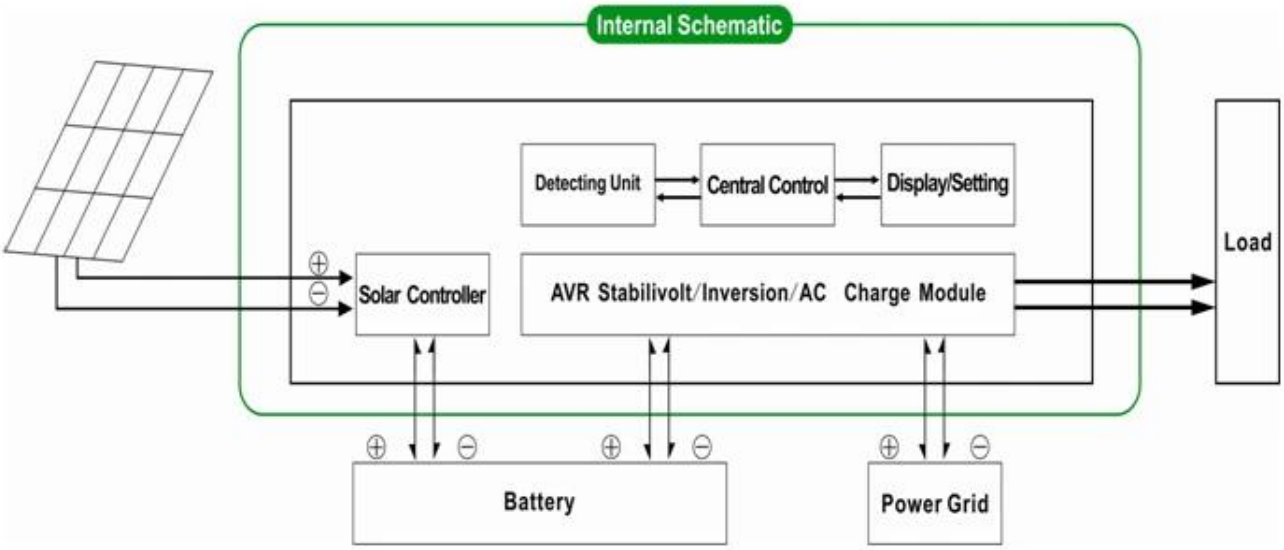


2 UPSfunctie & nbsp; Als de regelaar is aangeslotenom de batterij en het nut, kunnen gebruikers instellen dat eerst het hulpprogramma (AC eerst) batterijstandby-modus of de batterij eerst (DC eerst) utility standby-modus.

2.1.Utilityeerste (AC eerst) batterij standby-modus: frequentie in het LCD-scherm is ingesteld op 01.Als nut en de accu zijn aangesloten op de omvormer, zal nut leverenbevoegdheid om de belastingen vooraf. Als nutsbedrijf is afgesneden, de batterij zalautomatisch doorgaan met voeding

via omvormer.

Stappenzijn als volgt:

Stap1: Bij het hulpprogramma beschikbaar is, zal de belasting direct na spanning rijdengestabiliseerd en tegelijkertijd wordt de accu via omvormer.

Stap2: Als nutsbedrijf is afgesneden, zal de omvormer automatisch omzetten DC naar AC naarzorgen voor ononderbroken stroomvoorziening binnen 5ms.

Stap3: Bij het hulpprogramma weer beschikbaar is, zal de omvormer automatisch over te dragen aannutsbedrijf stroom aan belastingen en batterijen opladen via de omvormer op detegelijkertijd.

Zie Workflowzoals hieronder.

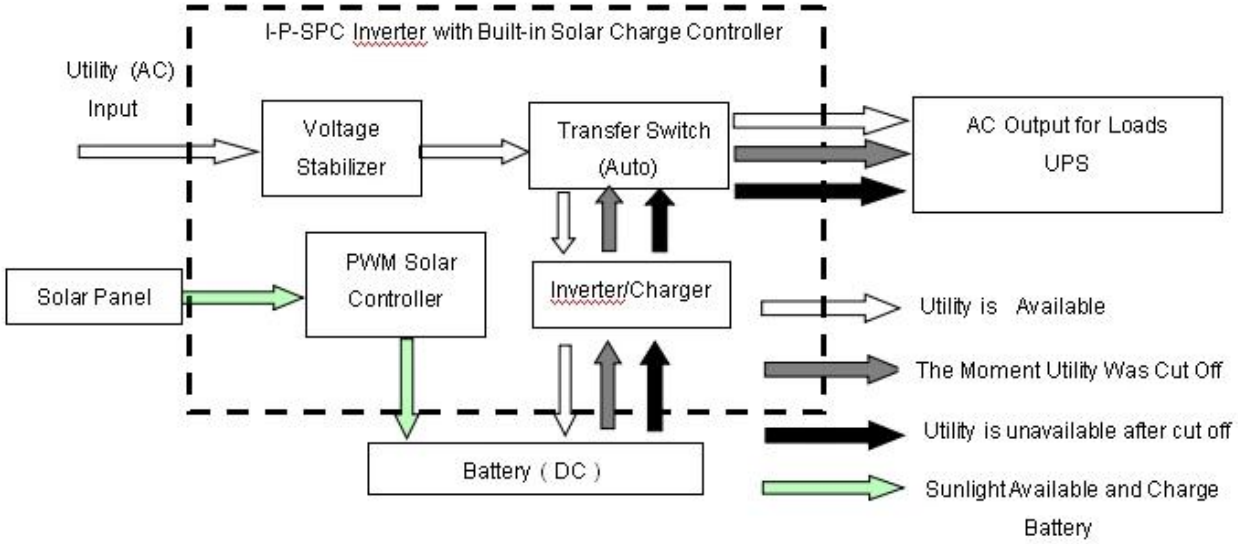


LCDweergegeven als blaasbalg:

Utility supply power and charge battery

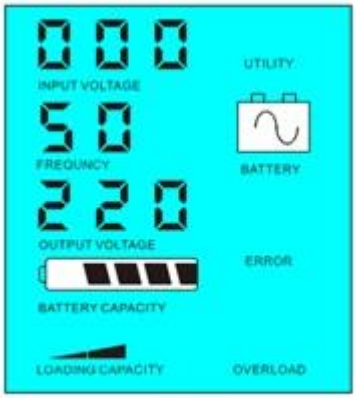


Without utility and battery supply power

Houd er rekening mee:

1) Er zijn 2 manieren om het op te ladenbatterij, nut en zonnepaneel

2) Dit systeem is geschikt voor isolatiesystemen gebouwd in gebieden die weinig nut zijn. Of mensen kunnen gebruik maken van zonne-energie ennut tegelijkertijd.

2.2. Batterijeerste (DC eerst) utility standy-modus: frequentie in het LCD-scherm is ingesteld als 03. Als nut enbatterij zijn aangesloten op de omvormer, zal de batterij te leveren aan de belastingenvoorafgaand aan het nut. Wanneer de batterij capaciteit niet voldoende is, zal nut blijvenautomatisch leveren stroom.

Stappen zijn als volgt:

Stap1: Wanneer de batterij beschikbaar is, zal het de stroomverbruikers via omvormer rijden.

Stap2: Wanneer de batterij niet genoeg vermogen hebben, zal het automatisch naarnutsbedrijf stroom aan de belasting

Stap3: Nadat de batterij volledig is opgeladen (bijvoorbeeld door zonne-of windenergie ladingcontroller), zal het automatisch naar de accu stroom aan deladingen via omvormer.

Zie Workflowzoals hieronder.

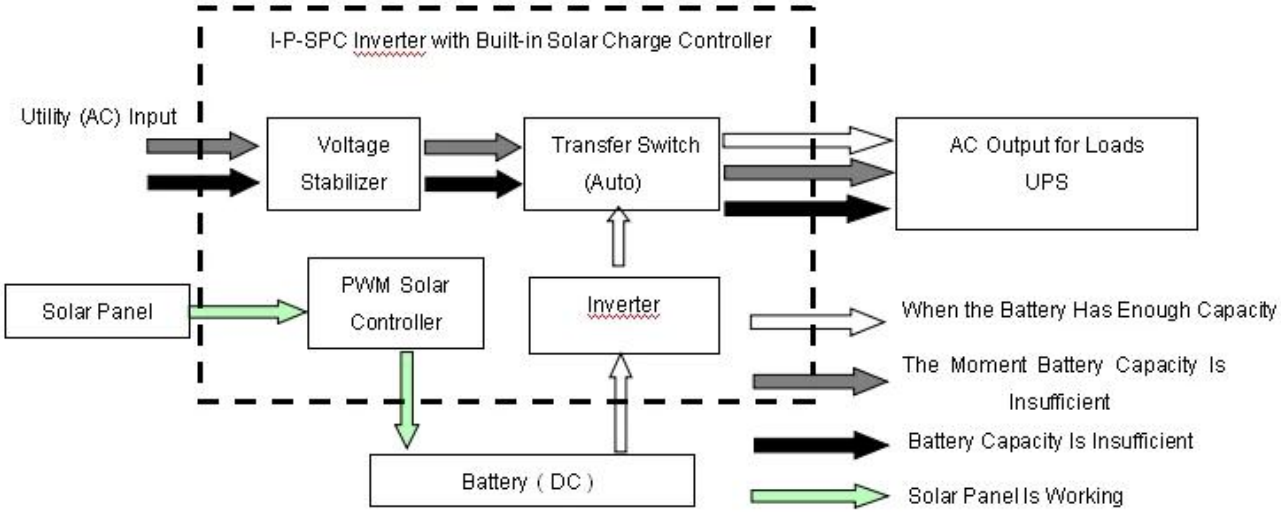


LCDweergegeven als blaasbalg:

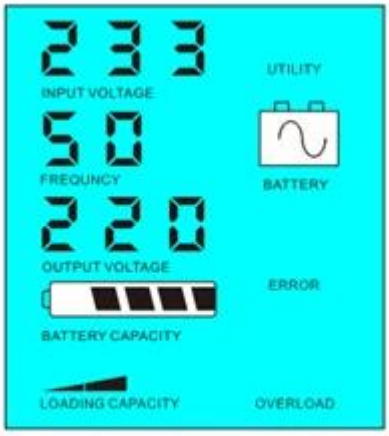


Battery available to supply power

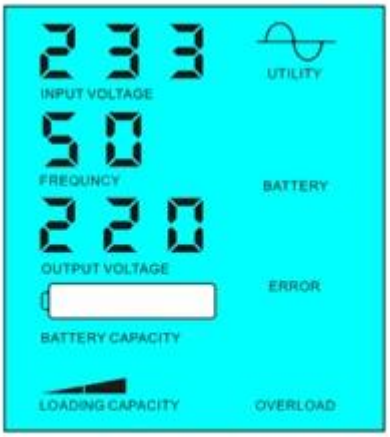


Battery unavailable,utility supply power

KindlyLet op:

1) Er is maar een manier om het op te ladenbatterij: zonnepaneel

2) Dit systeem is geschikt voor gebieden waarelektriciteit is duur of ecologische gebieden waar zonne-energie volledig kan wordengebruikt om nut te redden bill.such als thuis zonne-& amp; wind systeem, straatlantaarnzonne & amp; wind systeem

## Parameter

| | | |
|---|---|---|
| Mode | | 5000VA |
| Nominale Uitvoercapaciteit | | 3500W |
| Peak Vermogen | | 7000W |
| Batterij (DC) | | 48V |
| PWM Solar Controller | Voltage | 48V |
| | Huidige | 50A |
| | PV Max Input Voltage | 48V Systeem: 100V |
| Maat B x D x H (mm) | | 420 * 260 * 605 |
| Verpakking Afmetingen B x D x H (mm) | | 440 * 280 * 625 |
| Net Gewicht (kg) | | 31 |
| Bruto Gewicht (kg) | | 33 |
| Algemeen Parameter | | |
| Werken Mode (Instelling) | 1 | Utility (AC eerste) batterij standby-modus |
| | 2 | Slaapstand, geen nut, kracht lading is meer dan 5% van nominaal uitgangsvermogen, Inverter automatisch beginnen te werken |
| | 3 | Batterij eerst (DC eerste) utility standby-modus |
| AC Input | Voltage | 220V ± 35% of 110V + 35% (optioneel) |
| | Frequentie | 50Hz ± 3% of 60 Hz ± 3% (optioneel) |
| AC Output | Voltage | 220V ± 3% of 230V ± 3 or240V ± 3% of 100V ± 3% of 110V ± 3% (optioneel) |
| | Frequentie | 50Hz of 60Hz ± 0.5 ± 0.5 (Optioneel) |
| Utility rekenen | AC Laadstroom | 0 ~ 15A |
| | Laad Tijd | Afhankelijk van de batterij capaciteit en kwantiteit |
| | Batterij Bescherming | Automatische detectie, Laden en ontladen bescherming, intelligent beheer |
| PV Laad | | Totale stroom van PV-ingang moet minder Dan de nominale stroom van PWM zonne-controller |
| Beeldscherm | Beeldscherm Mode | LCD + LED |
| | Beeldscherm Informatie | Ingangsspanning, uitgangsspanning, output frequentie, batterij capaciteit, Load staat, Status Informatie |
| Output Golf Type | | Zuivere sinus output, Totale harmonische Vervorming THD≤3 |
| Overbelasting Ability | | > 120% 1 min,> 130% 10s |
| Vermogen Consumptie | Sleep Mode | 1 ~ 6W |
| | Normaal Mode | 1 ~ 3A |
| Conversie Efficiency | | 80% ~ 90% |
| Transfer Tijd | | <5ms (AC naar DC / DC naar AC) |

| | | |
|---|---|---|
| Bescherming | | Overbelasting uitgang, kortsluiting, hoge spanning input, low-voltage input, oververhitting |
| Milieu | Temperatuur | -10 ℃ ~ 50 ℃ |
| | Luchtvochtigheid | 10% ~ 90% |
| | Hoogte | ≤4000m |

Hetbovenstaande is onze standaard parameter. Onder voorbehoud van wijzigingen zonder voorafgaande kennisgeving.

Wehebben onze eigen professionele omvormer en controller R & amp; D team en wij zorgen voor technische ondersteuning en OEM ODMdienst

Hetbovenstaande controller informatie is ons bedrijf standaard parameter.It kan zijnveranderd naar andere PWM solar laadregelaar.

**AansluitingDiagram**

Anderen

Zie de schets van het ontwerp, de technischedocumenten, handleidingen, productbrochures, etc.Research en ontwikkelingafdeling maakte & nbsp; 1st editieop 5 mei 2014.