I-P-SPC Series LowFrequentie Solar Power Inverter met ingebouwde Solar ChargeController 3000W

Component

1) Hogekwaliteit lage frequentie zuivere sinus omvormer(Met bijkeuken lading functieen UPS functie)

2) Ingebouwde PWMzonne-energie laadregelaar

Toepassing

1)Off-grid zonne-energie systeem

2) Utility en zonne complementairestroomopwekking

Functies

1) Gemakkelijk teinstalleren. Een zonne-systeem te configureren, gebruikers hoeven alleen maar aan te sluiten met zonne-panelen en batterijen.

2) CPUmanagement, intelligente controle, modulair ontwerp

3) LED'sLCD-display. LCD kan verschillende parameters (zoals de output spanning, frequentie weergeven,werkmodus)

4) Multifunctioneleontwerp, AVR UPS functie. Gebruikers hoeven niet te zonne, controller, lader kopenof stabilisator.

5) Externe batterij aansluiting, het ishandig voor gebruikers om uit te breiden gebruik tijd en back-up power tijd

6) Metsuper laadvermogen en hoge belastbaarheid, deze serie van de & nbsp; omvormers kunnen niet alleen rijden weerstandslading;maar ook diverse soorten van inductieve belastingen, zoals motor, airconditioning,elektrische boormachines, TL-lamp, gaslamp. Het kan rijden bijna alle soortenbelasting

7) Laagfrequentie zuivere sinus circuit ontwerp, stabiele kwaliteit, gemakkelijk te onderhouden, lagefailure rate en een lange levensduur (ondergoede werking, kan het voor het laatst opminimaal 5 jaar)

8) Perfectbescherming: lage spanning bescherming, hoge bescherming spanning, te hoge temperatuur bescherming,bescherming tegen kortsluiting, overbelasting

9)CE / EMC / LVD / RoHS / FCC goedkeuringen

10)2 jaar garantie, levenslange technischeondersteuning

Functie

Off-grid zonne-energieenergie systeem

1. Wanneer deze is aangesloten metbatterij en AC belastingen, kunnen gebruikers in te stellen naar de normale werkmodus of slaapstand.

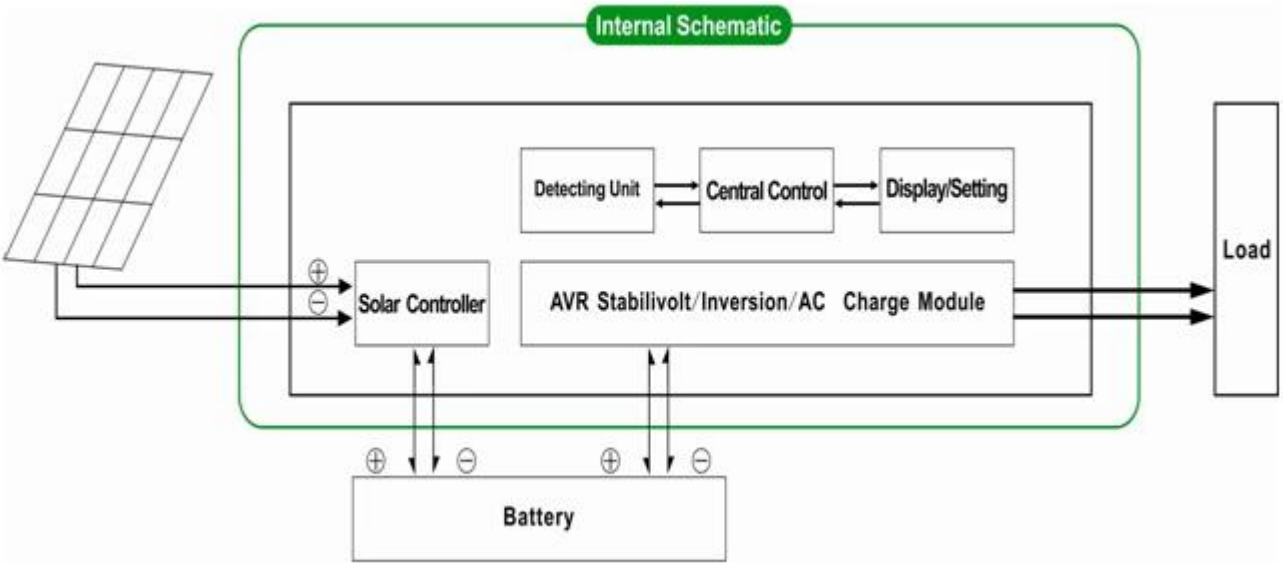

1.1 De normale arbeidstijdmodus: frequentie in het LCD-scherm is ingesteld op 01 Maakt niet uitdeze is aangesloten stroomverbruikers of niet, de omvormer altijd omzetten DC naar AC. & nbsp; Het is klaar voor de stroomvoorziening van de stroomverbruikers. Indeze modus, zal het LCD-uitgangsspanning als balg te geven:

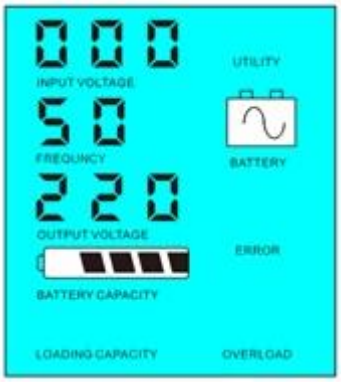

1.2 Slaapstand: frequncy in het LCD-scherm is ingesteld als 02.Ifde stroom van de aangesloten stroomverbruikers lager is dan 5% van de omvormer ratedvermogen, zal er geen output van de omvormer. Alleen de chip van de omvormer iswerken. Het energieverbruik van de omvormer is slechts 1-6W. Het LCD-scherm toont deuitgangsspanning 0 Als de voeding van de aangesloten belastingen is meer dan 5%, dan is deomvormer automatisch omzetten DC naar AC om stroom te leveren voor de belastingenbinnen 5s. Het LCD-scherm toont de uitgangsspanning. Zoals hieronder getoond:

Load's power< 5% of inverter's rated power

Load's power> 5% of inverter's rated power

Houd er rekening mee:

1) Alleen het zonnepaneel laadt debatterij

2) Off-grid zonne-energie systeem. Het isgeschikt voor gebieden die een gebrek aan nut of overvloedige zonne-energie zijn

Nut enzonne complementaire stroomopwekking

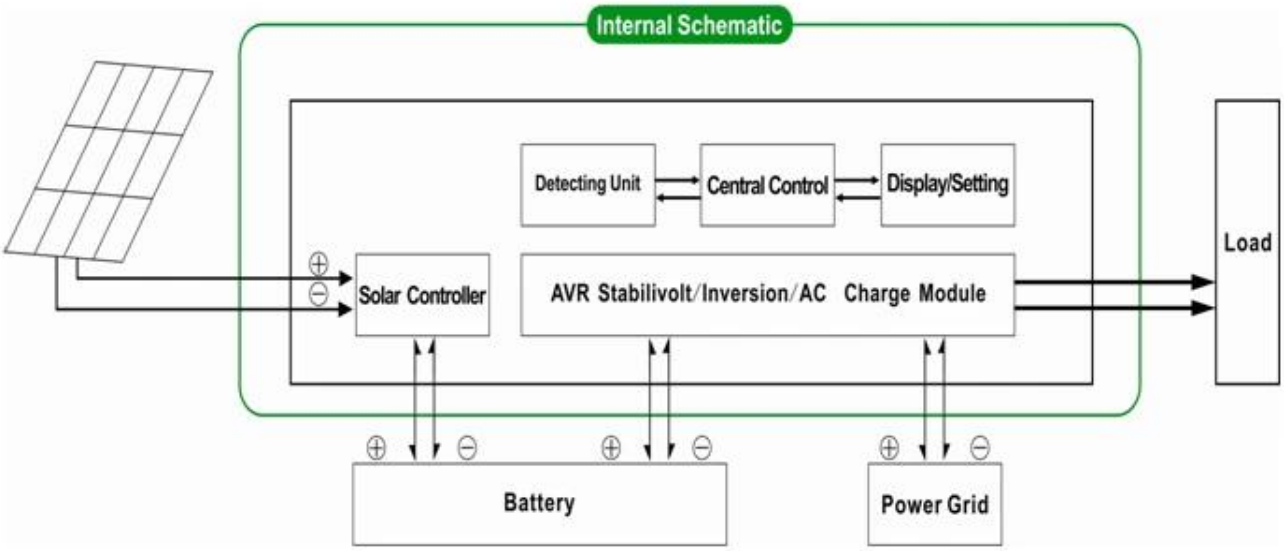

2 UPSfunctie & nbsp; Als de regelaar is aangeslotenom de batterij en het nut, kunnen gebruikers instellen dat eerst het hulpprogramma (AC eerst) batterijstandby-modus of de batterij eerst (DC eerst) utility standby-modus.

2.1.Utilityeerste (AC eerst) batterij standby-modus: frequentie in het LCD-scherm is ingesteld op 01.Als nut en de accu zijn aangesloten op de omvormer, zal nut leverenbevoegdheid om de belastingen vooraf. Als nutsbedrijf is afgesneden, de batterij zalautomatisch doorgaan met voeding via omvormer.

Stappen zijn als volgt:

Stap 1: Wanneer hulpprogramma beschikbaar is, zal het rijdende belasting direct na spanning gestabiliseerd en tegelijkertijd wordtbatterijen via omvormer.

Stap 2: Als nutsbedrijf is afgesneden, deomvormer automatisch omzetten DC naar AC om ononderbroken stroomvoorziening te garanderenlevering binnen 5ms.

Stap 3: Als nutsbedrijf is weer beschikbaar,omvormer wordt automatisch doorgeschakeld naar nut voeding van belastingen enopgeladen batterijen via omvormer op hetzelfde moment.

Zie Workflowzoals hieronder.

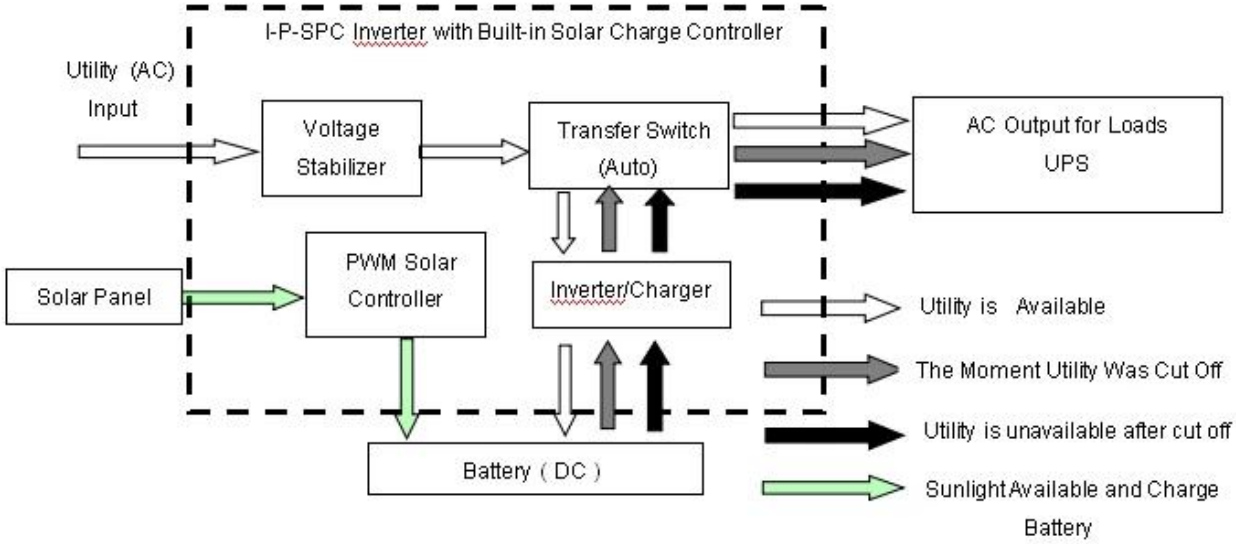

LCDweergegeven als blaasbalg:

Utility supply power and charge battery

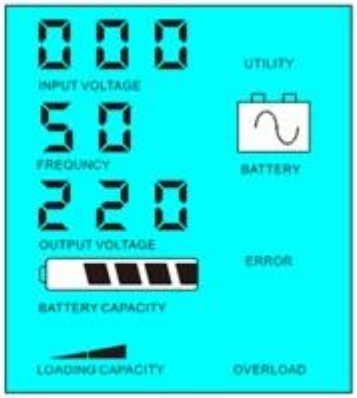

Without utility and battery supply power

Houd er rekening mee:

1) Er zijn 2 manieren om het op te ladenbatterij, nut en zonnepaneel

2) Dit systeem is geschikt voor isolatiesystemen gebouwd in gebieden die weinig nut zijn. Of mensen kunnen gebruik maken van zonne-energie ennut tegelijkertijd.

2.2. Batterijeerste (DC eerst) utility standy-modus: frequentie in het LCD-scherm is ingesteld als 03. Als nut enbatterij zijn aangesloten op de omvormer, zal de batterij te leveren aan de belastingenvoorafgaand aan het nut. Wanneer de batterij capaciteit niet voldoende is, zal nut blijvenautomatisch leveren stroom.

Stappen zijn als volgt:

Stap 1: Wanneer de batterij beschikbaar is, zal het het AC belastingen rijdenvia de omvormer.

Stap 2: Als de batterij niet genoeg vermogen hebben, zal hetautomatisch naar nut stroom aan de belasting

Stap 3: Nadat de batterij volledig is opgeladen (bijvoorbeeld door zonne-energie ofwind laadregelaar), wordt deze automatisch naar de batterij leverenmacht om de belastingen via omvormer.

Zie Workflowzoals hieronder.

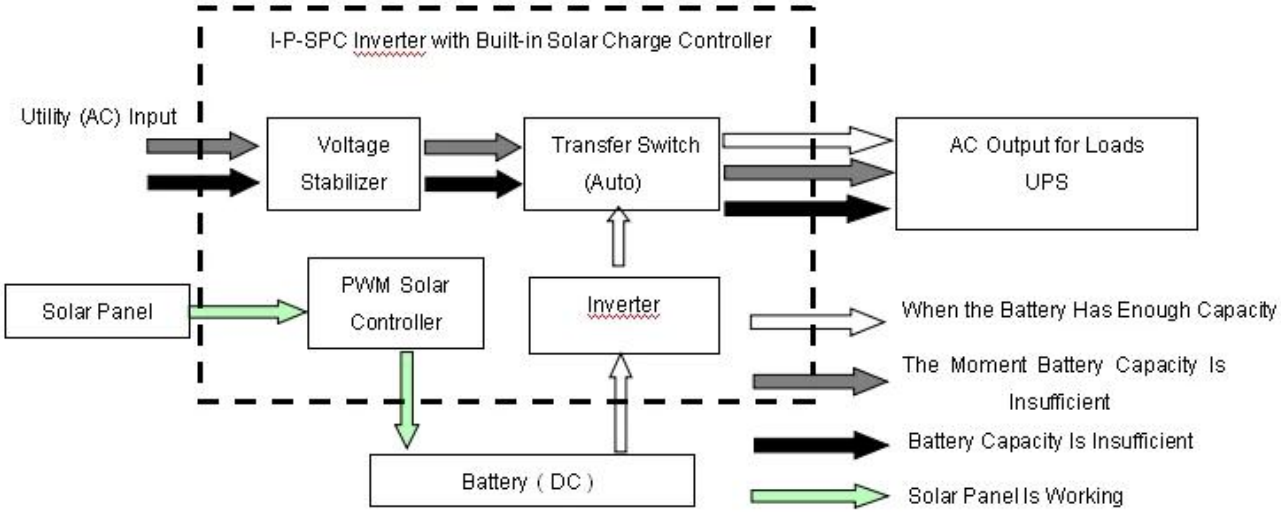

LCDweergegeven als blaasbalg:

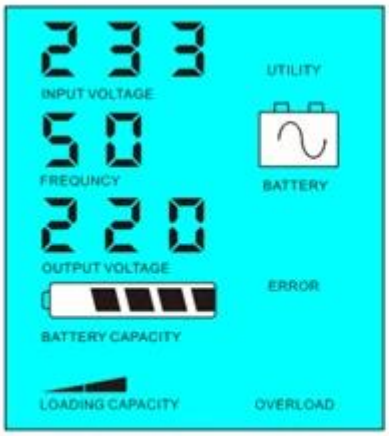

Battery available to supply power

Battery unavailable,utility supply power

Houd er rekening mee:

1)Er is maar een manier om de batterij op te laden: zonnepaneel

2) Dit systeem is geschikt voor gebieden waar elektriciteitdure of ecologische gebieden waar zonne-energie volledig kan worden gebruikt om nut te reddenbill.such als thuis zonne-& amp; wind systeem, straatlantaarn zonne & amp; wind systeem

Parameter

Mode	4000VA
Nominale Uitvoercapaciteit	3000W
Peak Vermogen	6000W
Batterij (DC)	24V of 48V

PWM Solar Controller	Voltage	24V of 48V
	Huidige	40A
	PV Max Input Voltage	24V Systeem: 50V
		48V Systeem: 100V
Maat B x D x H (mm)		350 * 220 * 460
Verpakking Afmetingen B x D x H (mm)		370 * 240 * 480
Net Gewicht (kg)		29
Bruto Gewicht (kg)		31
Algemeen Parameter		
Werken Mode (Instelling)	1	Utility (AC eerste) batterij standby-modus
	2	Slaapstand, geen nut, kracht lading is meer dan 5% van nominaal uitgangsvermogen, Inverter automatisch beginnen te werken
	3	Batterij eerst (DC eerste) utility standby-modus
AC Input	Voltage	220V ± 35% of 110V + 35% (optioneel)
	Frequentie	50Hz ± 3% of 60 Hz ± 3% (optioneel)
AC Output	Voltage	220V ± 3% of 230V ± 3 or240V ± 3% of 100V ± 3% of 110V ± 3% (optioneel)
	Frequentie	50Hz of 60Hz ± 0.5 ± 0.5 (Optioneel)
Utility rekenen	AC Laadstroom	0 ~ 15A
	Laad Tijd	Afhankelijk van de batterij capaciteit en kwantiteit
	Batterij Bescherming	Automatische detectie, Laden en ontladen bescherming, intelligent beheer
PV Laad		Totale stroom van PV-ingang moet minder Dan de nominale stroom van PWM zonne-controller
Beeldscherm	Beeldscherm Mode	LCD + LED
	Beeldscherm Informatie	Ingangsspanning, uitgangsspanning, output frequentie, batterij capaciteit, Load staat, Status Informatie
Output Golf Type		Zuivere sinus output, Totale harmonische Vervorming THD≤3
Overbelasting Ability		> 120% 1 min,> 130% 10s
Vermogen Consumptie	Sleep Mode	1 ~ 6W
	Normaal Mode	1 ~ 3A
Conversie Efficiency		80% ~ 90%
Transfer Tijd		<5ms (AC naar DC / DC naar AC)
Bescherming		Overbelasting uitgang, kortsluiting, hoge spanning input, low-voltage input, oververhitting
Milieu	Temperatuur	-10 ℃ ~ 50 ℃
	Luchtvochtigheid	10% ~ 90%
	Hoogte	≤4000m

Hetbovenstaande is onze standaard parameter. Onder voorbehoud van wijzigingen zonder voorafgaande kennisgeving.

Wehebben onze eigen professionele omvormer en controller R & amp; D team en wij zorgen voor technische ondersteuning en OEM ODMdienst

Hetbovenstaande controller informatie is ons bedrijf standaard parameter.It kan zijnveranderd naar andere PWM solar laadregelaar.

AansluitingDiagram

Anderen

Gelievezie de schets van het ontwerp, de technische documenten, handleidingen, productbrochures, etc.Research en ontwikkelingsafdeling maakte & nbsp; 1st editie op 5 mei 2014.