## Inleiding

I-Panda Zuivere sinus omvormer met ingebouwde MPPT controller I-P-HPC-serie een module-ontwerp. Het heeft de voordelen van hoge conversie-efficiëntie, laag energieverbruik en een sterke laadvermogen. Met intelligente controle, kunnen gebruikers het opladen modus (Utility als aanvullende voeding) AC eerste modus of DC eerste modus ingesteld, timing inversie modus en timing nut modus, aan / uit-stand. Het is een van de geavanceerde hybride inverter & amp; controller in de wereld.

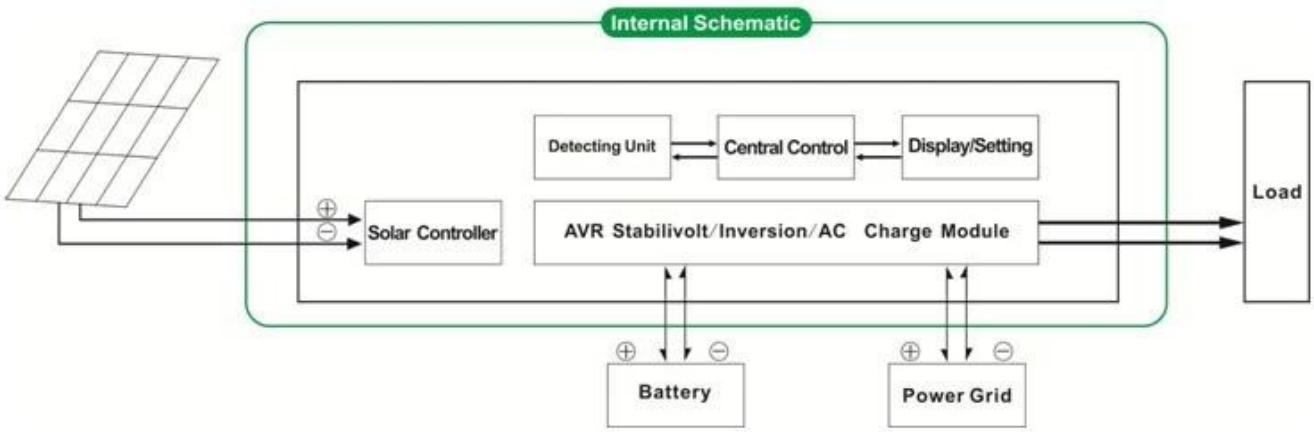

# I-P-HPC-Series System

I-P-HPC-Series Inverter+Solar Controller

Solar Power System

## Toepassing

1.UIT-grid zonne-energie systeem
2.Zonne-energie en nutsbedrijven complementaire energie systeem

## LDC-display

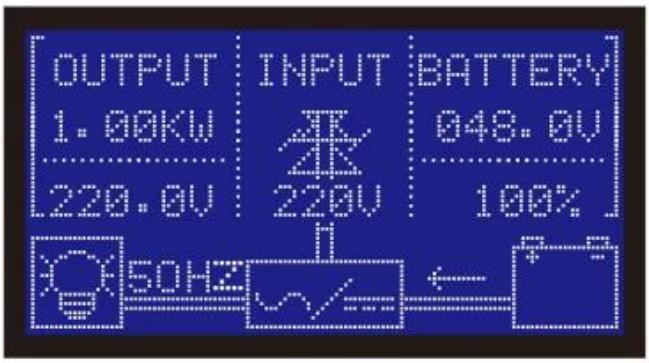

## Feature

1.Easy om install.To configureren van een zonnestelsel, gebruikers hoeven alleen maar aan te sluiten met zonnepanelen en batterijen
2.CPU management, intelligente controle, modulair ontwerp, LCD-display
3.Builtin MPPT controller, hoge laadefficiëntie
4.Low energieverbruik, een hogere conversie-efficiëntie
5.Intellectual, multi-functie, het is handig voor gebruikers om volledig gebruik te maken van zonne-energie in de andere situatie te maken
6 Externe verbinding met de accu, het is handig voor gebruikers om back-up power tijd uitbreiden
7.Strong laadvermogen, laag uitvalpercentage, gemakkelijk onderhoud en lange levensduur (onder de juiste werking, het kan duren minstens 5 jaar)
8.Perfect bescherming: lage spanning bescherming, hoge bescherming spanning, te hoge temperatuur bescherming, bescherming tegen kortsluiting, overbelasting
9.CE / EMC / LVD / RoHS Keurmerken
10.Two jaar garantie, levenslange technische ondersteuning

## Functie

1.Charging functie
1.1 PV-only mode: wanneer PV en het nut zijn beide aangesloten op de omvormer, alleen de PV zal de batterij op te laden tijdens het nut van de batterij niet op te laden.
1.2 PV + AC hybride modus: wanneer PV en het nut zijn beide aangesloten op de omvormer, zal zowel de PV en het nut van de batterij op te laden.

2.Utility als aanvullende voeding UPS functie
2.1AC eerste, DC standby UPS-modus

Als nut en de accu zijn aangesloten op de omvormer, levert netvoeding om de belastingen voorkeur. Als nutsbedrijf is afgesneden, wordt de accu automatisch verder voor de voeding van de belastingen.

Stappen zijn als volgt:
Stap 1: Als er netspanning aanwezig is, zal het de lasten direct na & nbsp rijden; spanning wordt gestabiliseerd en lading batterijen tegelijkertijd.
Stap 2: Als de netstroom plotseling wordt onderbroken, zal de omvormer automatisch omzetten DC naar AC om ononderbroken stroomvoorziening binnen 5ms zorgen.
Stap 3: Als de netspanning weer beschikbaar is, wordt deze automatisch naar nut voeding van ladingen en batterijen opladen op hetzelfde moment.

2.2DC eerste, AC UPS standby mode:

Als nut en de accu zijn aangesloten op de omvormer, zal de batterij voorafgaand leveren aan de belasting te nut. Wanneer de batterij capaciteit niet voldoende is, zal nut blijven stroom automatisch leveren.

Stappen zijn als volgt:
Stap 1: Wanneer de batterij voldoende vermogen heeft, zal het de belastingen rechtstreeks via omvormer rijden
Stap 2: Als de batterij niet voldoende vermogen hebben, zal het automatisch naar nut stroom aan de belasting
Stap 3: Nadat de batterij volledig is opgeladen (bijvoorbeeld door zonne-energie of windenergie laadregelaar), wordt deze automatisch naar de accu stroom aan de belasting.

3.Timing functie

3.1 Aan / uit-stand: Gebruikers kunnen een specifieke tijd instellen van de uitgang van de omvormer aan / uit te schakelen.
3.2 Het werk wijze: Batterij of bruikbaarheid schakelbare modus. Gebruikers kunnen specifieke tijd instellen wanneer de accu of het hulpprogramma leveren van stroom gebruiken (geschikt voor ruimtes waar elektrische vergoeding anders wordt gebracht in andere periode)

4.Recording / controleren van de functie

4.1 Inverter fout controle: Gebruikers kunnen de omvormer fout informatie te controleren
4.2 Decharge tijd controleren: Gebruikers kunnen de ontlading van de batterij controleren

## Data sheet

| Parameter & nbsp; & nbsp; & nbsp; Model | 1000W | 1500W | 2000W | 3000W | 4000W | 5000W |
|---|---|---|---|---|---|---|
| Nominaal uitgangsvermogen | 1000W | 1500W | 2000W | 3000W | 4000W | 5000W |
| Piekvermogen | 2000W | 3000W | 4000W | 6000W | 8000W | 10000W |
| Batterij (Lood-zuur batterij) | 24V | 24V / 48V (optioneel) | | | 48V | |
| Opladen Parameter | | | | | | |
| Charge-modus (instelling) | PV lading | | | | | |
| | PV lading + nut lading | | | | | |

| | | | | | | | | |
|---|---|---|---|---|---|---|---|---|
| MPPT Solar Controller | Voltage | 24V | 24V / 48V | | | | 48V | |
| | Huidige | 20A | 25A | | 30A | 40A | 40A | 40A |
| | Max PV ingangsspanning | 100V | | | | | | |
| | PV Charge Efficiency | 95% ~ 99% | | | | | | |
| | Max PV ingangsvermogen | 568W | 24V: 710W | | 24V: 852W | 24V: 1136W | 2272W | 2272W |
| | | | 48V1420W | | 48V: 1704W | 48V: 2272W | | |
| Utility | AC laadstroom | 0 ~ 15A | | | | | | |
| | Charge Mode | 3-Stage opladen | | | | | | |
| Inversie parameter | | | | | | | | |
| AC-uitgang | Voltage | 220V ± 3% of 230V ± 3 of 240V ± 3% of 100V ± 3% of 110V ± 3% (optioneel) | | | | | | |
| | Frequentie | 50Hz ± 0,5 of 60Hz ± 0.5 (optioneel) | | | | | | |
| Outputgolf soort | | Zuivere sinus output, Totale harmonische vervorming THD≤3 | | | | | | |
| Overbelasting vermogen | | & Gt; 120% 1 min, & gt; 130% 10s | | | | | | |
| Stroomverbruik (Onder normale werkmodus) | | 0.4A | 24V: 0.5A | | 24V: 0.7A | 24V: 0.7A | 0.6A | 0.65A |
| | | | 48V: 0.4A | | 48V: 0.45A | 48V: 0.5A | | |
| Stroomverbruik (Onder slaapstand) | | 1-6W | | | | | | |
| Omvormer Conversion Efficiency | | 85% ~ 92% | | | | | | |
| Utility Mode | | | | | | | | |
| AC Input | Voltage | 220V ± 35% of 110V + 35% (optioneel) | | | | | | |
| | Frequentie | Hetzelfde als frequentie hulpprogramma's | | | | | | |
| AC-uitgang | Voltage | 220V ± 5% of 110V + 5% (optioneel) | | | | | | |
| | Frequentie | Hetzelfde als frequentie hulpprogramma's | | | | | | |
| Overbelasting Ability | | & Gt; 120% 1 min, & gt; 130% 10s | | | | | | |
| (AC eerste of DC eerste) prioriteit | | | | | | | | |
| UPS Output (instelling) | | Eerste AC, DC standby | | | | | | |
| | | Eerst DC, AC standby | | | | | | |
| Switch Time | | & Lt; 5ms (AC DC / DC naar AC) | | | | | | |
| Power On (Instelling) | | Ingesteld door gebruikers | | | | | | |
| | | Getimed aan / uit AC-uitgang automatisch | | | | | | |
| Algemeen Parameter | | | | | | | | |
| Beeldscherm | Display Mode | LCD + LED | | | | | | |
| | Display Informatie | Ingangsspanning, uitgangsspanning, output frequentie, capaciteit van de batterij, de belasting staat, de status van informatie | | | | | | |
| Bescherming | | Overbelasting, kortsluiting, hoge spanning input, low-voltage input, oververhitting | | | | | | |
| Milieu | Temperatuur | -10 ℃ ~ 50 ℃ | | | | | | |
| | luchtvochtigheid | 10% ~ 90% | | | | | | |
| | Hoogte | ≤4000m | | | | | | |
| Maat B x D x H (mm) | | 438 * 208 * 413 | | | | | 450 * 246 * 468 | |
| Grootte van de verpakking B x D x H (mm) | | 520 * 310 * 460 | | | | | 540 * 300 * 518 | |
| Net Gewicht (kg) | | 15 | 17 | 19 | | 25 | 34 | 35 |
| Bruto Gewicht (kg) | | 16 | 18 | 20 | | 27 | 40 | 41 |