I-P-TPI2-1000W-6000W □□□AC□□AC□□□□1□□□DC□ □□□□□50Hz□□□60Hz□□□□□□□□□□□□□□□□□□TPI□□□□□□□

□□

□□□□□□□□□□□□□□□□□□
□□AC□□□□
□□□□□□□□□□□
□□□□□□□□□□□□□□□□□□□□□□□□□□ MPPT□□□□□□□□□

□□

1.DC / AC□□□□

□□□□□□□□□□□□□□□□□□ON□□□□□□□□□□□□□□□□□□□□□□□□S-ON□□□□□□□□□□□□□□□□□□□□□□

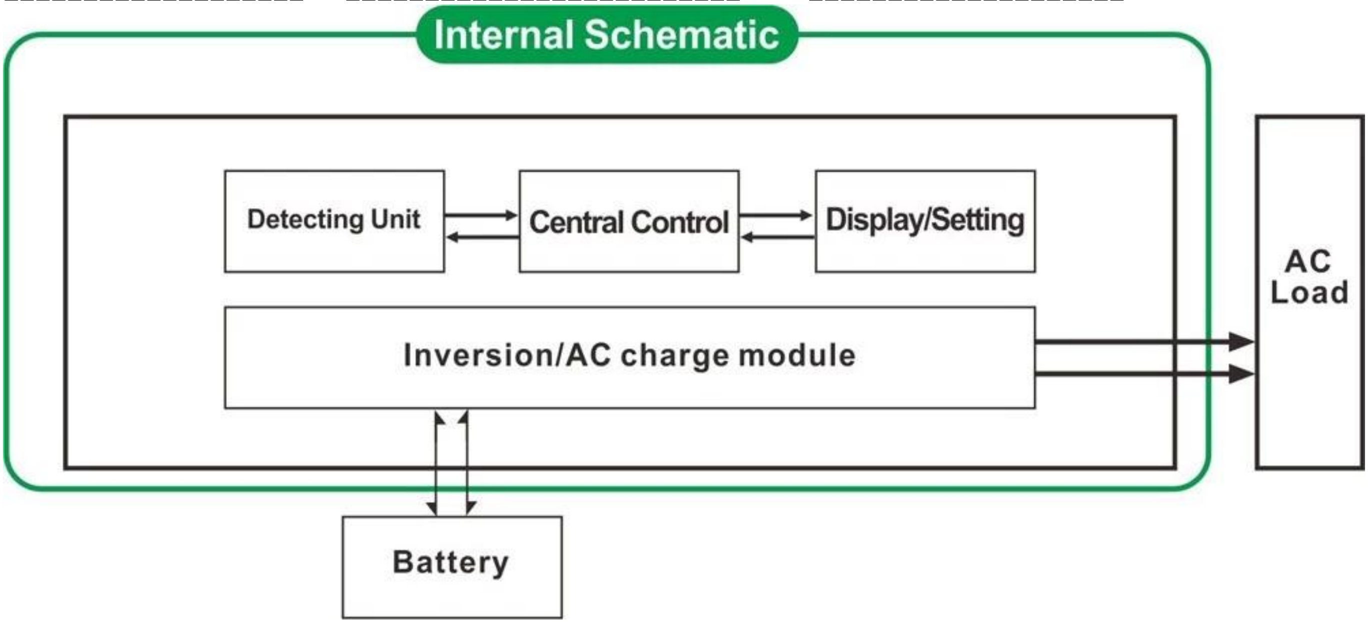

□ON□1.1□□□□□□□□□□□□□□□□AC□□□□□□□□□□□□
□□□□□□□□DC□AC□□□□□□□□□□□□□□LCD□□
1.2□□□□□□□□S-ON□□□□□□□□□□□□□□□□□□□□□□□□□□□□5□□□□□□□□□□□□□□□□□□□□□□□□□□□□□□□□□□LCD□0□□1-6W□□□□□□□□□□□□□□□□□5□□□□□□□□□□□□□□□□□□□5□□□□□□□□□□□□□□□□DC□AC□□□□□□□□□□□LCD□□□□□□□□□□□□□□□

2.□□□□□□□□□□□□□□□□□□□□

1□□□□□□□□□□□□□□□□□□□□□□□□□□□□□□□□8□□□□□□□□□□□□□□□
2□□□□□□□□□□□□□□□□□□□□□□□□□□□□
3□3□□□□□□□□□□□□□□□□CC□□□□□□□□□□□CV□□□□□□□CF□□□□□□□□□□

□□□□□□□□□□□□□0□□□□□□□□□□□□□□□□□□□□□□□□□□□□□□□□□□□□0□□□□□□□□□□□□□□□□□□□□□□□□□□□

3. UPS□□

□□□□□□□□AC□□□□□1□□□□□□□□□□□□□□□□□□□□DC□□

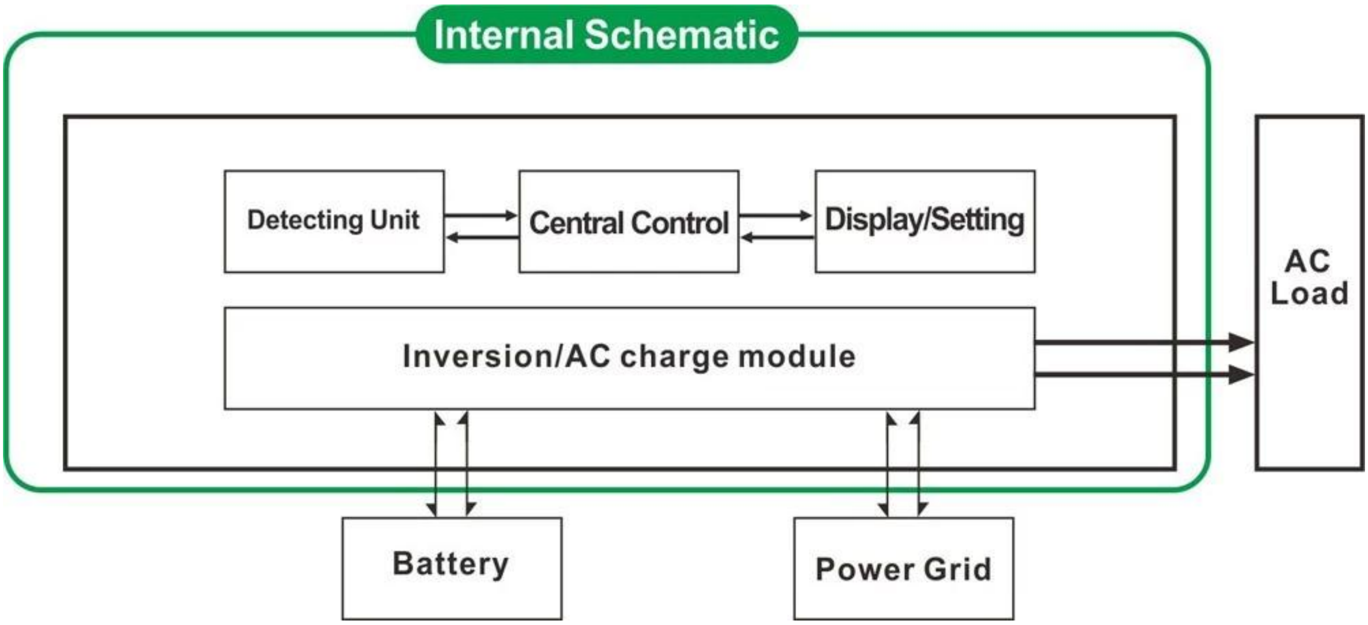

3.1。ユーティリティは、バッテリがスタンバイUPSモード（パネル上のボタンをオンに "AC"）

3.2。バッテリーはまず、ユーティリティスタンバイUPSモード（パネル上には、「DC」のボタンを回します）。

特徴

1.純粋な正弦波出力

2. CPU管理、インテリジェント制御、モジュール設計

3. LCDとLEDディスプレイは、パラメータやインバータ動作状態を表示することができます。

4.ユーザーは、スリープモードまたは通常動作モードと設定された出力優先度（AC最初またはDC最初の）でそれを設定することができます。出力周波数（50Hzまたは60Hz）を選択することができます。

5.高変換効率（87%-98%）、低消費電力（1W~6Wスリープモード下）。これは、太陽光発電システム用インバータの最良の選択であります

6.インバータは、このような密閉型鉛蓄電池、オープン鉛蓄電池、ゲル電池などの電池の8種類を充電することができます。親切に注意してください：リチウム電池も充電することができ、関連するパラメータは、工場出荷時に設定する必要があります。

7.高い充電電力と充電機能を閉鎖することができます

8.インバータのこのシリーズは、強力な荷重支持能力と過負荷容量を持っています。ピーク電力が定格出力電力の3倍です。例えば、1KWモデルは1HPの空調機を駆動することができ、2KWモデルは2HPの空調機を駆動することができ、3KWは3HPコンディショナーを駆動することができます。

9.最新のアメリカの低周波回路設計、ブランドの新しいインポートされた電気材料、純銅トランスを採用し、システムは非常に安定した長寿命である（通常の使用下での5年以上）

10.完全保護（過熱保護低入力電圧保護、高入力電圧保護、短絡保護、過負荷保護）

11. EMC、LVD、RoHS指令認定承認

12. 2年間の保証と寿命技術支援。

仕様

モデル		5000W
定格出力電力		5000W
ピーク電力		15000W
バッテリ電圧（DC）		24Vまたは48V（オプション）
サイズW×D×H（mm）の		440 * 218 * 400
梱包サイズW×D×H（mm）の		520 * 275 * 520
正味重量（キログラム）		40
総重量（キログラム）		48
作業モード（設定）	に	通常の動作モード
	息子	スリープモード、1~6Wの消費量負荷の電力より高い5%の出力電力を定格時には、自動的に動作を開始します
	オフ	完全にオフ
AC入力	電圧	220V（オプション）35%または110V + 35%を±しました
	周波数	50Hzまたは60Hz
AC出力	電圧	220V±3%または230V±3または240V±3%または100V±3% または110Vは、±3%（オプション）
	周波数	周波数は、ユーティリティモードの下と同じです DC / ACの変換モードで周波数50Hzまたは60Hz（オプション）

充電ユーティリティ（バッテリータイプ "0" 充電機能が閉じていることを意味します）	AC充電電流（MAX）	24V	48V
		70A	40A
	電池のタイプ	アメリカの ゲルバッテリー、ウール電池1、ウール電池2、密閉型鉛酸バッテリ、ヨーロッパ ゲルバッテリー、オープン鉛蓄電池、カルシウムバッテリー、デ蓄電池または OEMバッテリー	
	充電モード	三段の充電: CC 、CV 、CF	
	充電時間	バッテリ容量と量によって決定しました	
	バッテリ保護	自動検出、充 放電保護、インテリジェントな管理	
UPS 優先	交流	最初のユーティリティ、バッテリースタンバイ	
	DC	電池 まず、ユーティリティ・スタンバイ	
表示	ディスプレイモード	液晶＋のLED	
	表示情報	入力 電圧、出力電圧、出力周波数、バッテリ容量、負荷条件、ステータス情報	
出力波形タイプ		純粋正弦波	
過負荷能力		> 120%1分、> 130%10sの	
消費電力	スリープモード	1~6W	
	通常モード	1~3A	
変換効率		87%~98%	
転送時間		へのDC / DCへ<5msの（AC 交流）	
保護		過負荷出力短絡、高電圧入力、 低い電圧 入力は、過熱します	
環境	温度	-10℃~50℃	
	湿度	10%~90%	
	高度	≤4000m	

証明書

ISO2008

ISO2004

CE-EMC

CE-LVD

FCC

RoHS指令

サービス

1。OEMおよびODM 注文が提供されています。

2.電源ソリューションは、技術的なグループに基づいて、利用可能な相談します。

3. 24ヶ月の保証。生涯の時間は、技術サービスを拡張しました。

4.ご質問のいずれかがプロの技術チームによって導かれます。

製品に関する5.無料の技術研究と議論が毎年提供されています。