□□□□

I-P-TPI2-1000W-6000W □□□AC□□□AC□□□□□□□DC□□□□□□□□□□50Hz□□□60Hz□□□□□□□□□□□□□□□□□□□□□□□□□□TPI□□□□□□□

□□

1.□□□□□□□□

2. CPU□□□□□□□□□□□□□□□□□□□□□□

3. LCD□LED□□□□□□□□□□□□□□□□□□□□□□□□□□□□□□□□□□□□□□

4.□□□□□□□□□□□□□□□□□□□□□□□□□□□□□□□□□□□□□AC□□□DC□□□□□□□□□□□□□□□□□□□□□□50Hz□□□60Hz□□□□□□□□□□□□□□

5.□□□□□□87□-98□□□□□□□□□□1W□6W□□

6.□□8□□□

7.□□□□□□□□□□□□□□□□□□□□□□

8.□□□□□□□ □□□□□ □□3□□□□□□□□□1KW□□□□1HP□□□□□□□□□□□□□□□2KW□□□□2HP□□□□□□□□□□□□□□□3KW□3HP□□□□□□□□□□□□□□□□□□□□□□□

9.□□5□□□□□□□□□□□□□□□□□□□

10.□□

11. EMC□LVD□RoHS□□□□□□

12. 2□□□□□□□□□□□□□□

□□
1. DC / AC□□□□
□□□□□S-ON□□□□□□□□□□□□□□□□□□□□□□□□□□□□□□□□□□□□□□□ON□□□□□□□□□□□□□□□□□□□□□□□□□□□□□

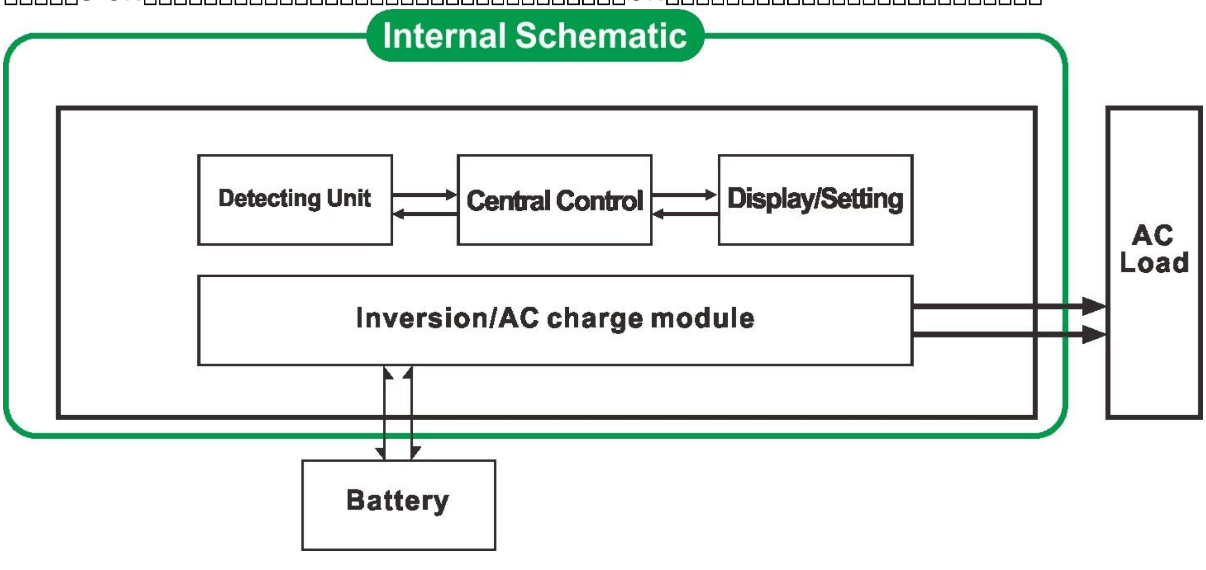

1.1□□□□□□□□□ON□□□□□□□□□□□□□□□□□□□□AC□□□□□□□□

□□□□□□□□□□□□□□□□□□□□□□□□□□□□□□□□□□□LCD□□□
1.2□□□□□□□□□□□S-ON□□□□□□□□□□□□□□□□□□□□□□□□□□□□□□□□5□□□□□□□□□□□□□□□□□□□□□□□□□□□□□□LCD 0□□1-6W□□□□□□□□□□□□□□□□□□□□□5□□□□□□□□□□□□□□□□□□□□□□5□□□□□□□□□□□□□□□□□□□□□□□AC□DC□□□□□□□□□□LCD□□□□□□□□□□□□□□

2.□□□□□□□□□□□□□□□□□□□□□□
□□□8□□□□□□□□□□□□□□□□□□□
□□□□□□□□□□□□□□□□□□□□□□□□□□□□□□□□□□□□□□
□□□□□□□□□□□□□□□□□□□□□□□□□CC□□□□□□□□□□□□□□□CV□□□□□□□□□□CF□□□□□□□□□□

□□□□□□□□□□□□□□□□0□□□0□□□□□□□□□□□□□□□□□□□□□□□□□□□□□

3. UPS□□□

□□□□□□□□□AC□□□□□□□□□□□□□□□□□□□□□□□□□□□□□□□□□□□□DC□□

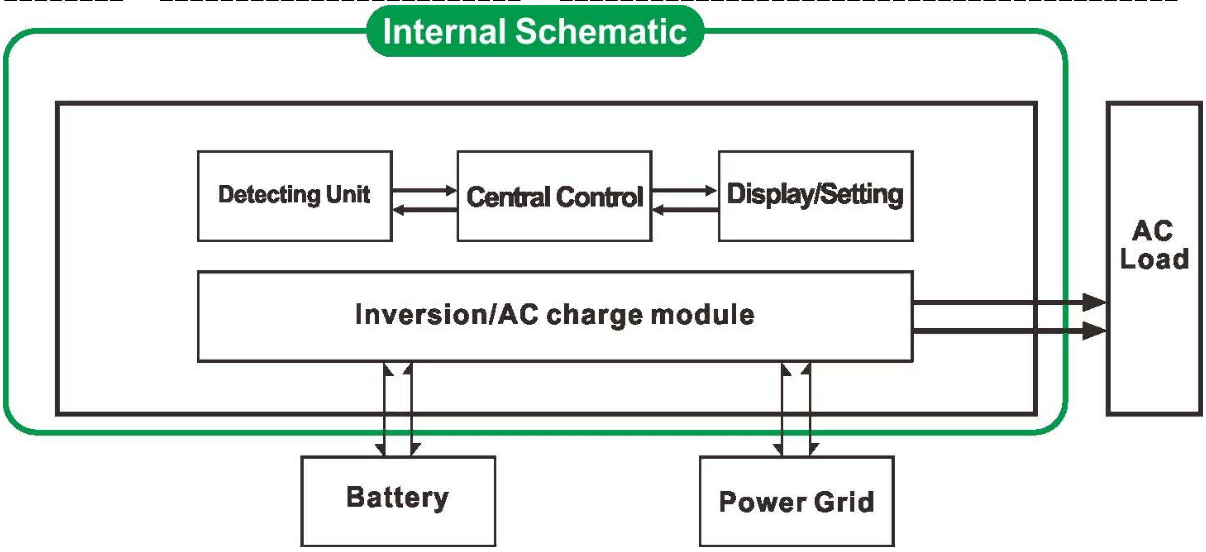

3.1□□□□□□□□□□□□□□□□□□□□□□□□□□□□□□□□UPS□□□□□□□□□□□□□□□□□□□□□□□□□□□□□AC□□
□□
□□□□□□□□□□□□□□□
□□□□1□□LCD AC□□□□□□□□□□□□□□□□□□□□□□□□□□□□□□□□□□0□□□□□□□□□□□□□□□□□□
□□□□2□□□□□□□□□□□□□□□□□□□□□□□□□□□□□□5ms□□□ UPS□□□
□□□□3□□□

□□□□□□□□□□□□□□□□□□□□□□□□□□□□□□□□□□□

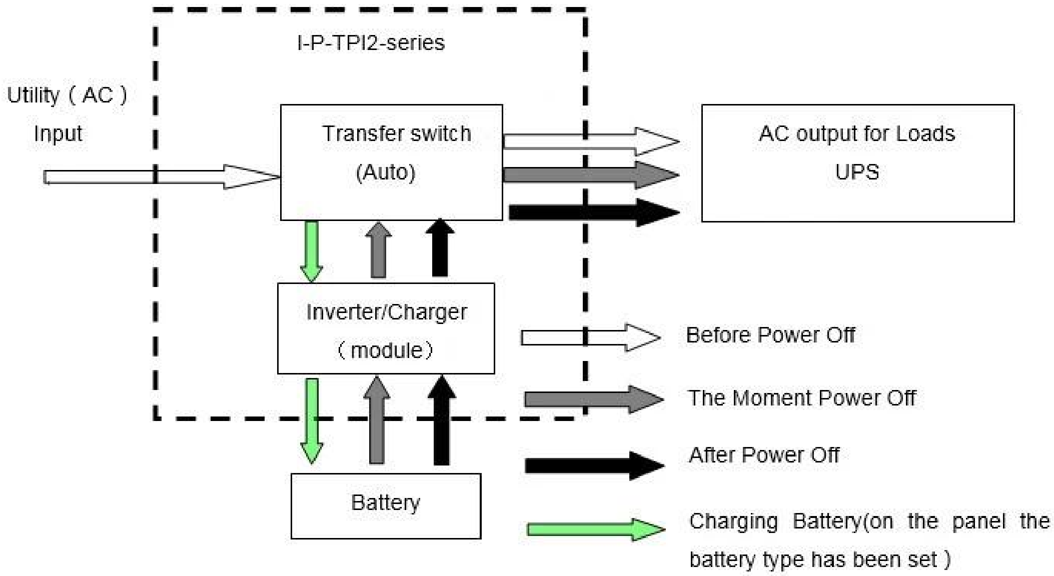

3.2[illegible]UPS[illegible]DC[illegible]

[illegible]0[illegible]

[illegible]

[illegible]

[illegible]

[illegible]

[illegible]1[illegible]

[illegible]2[illegible]

[illegible]3[illegible] [illegible][illegible]

[illegible]

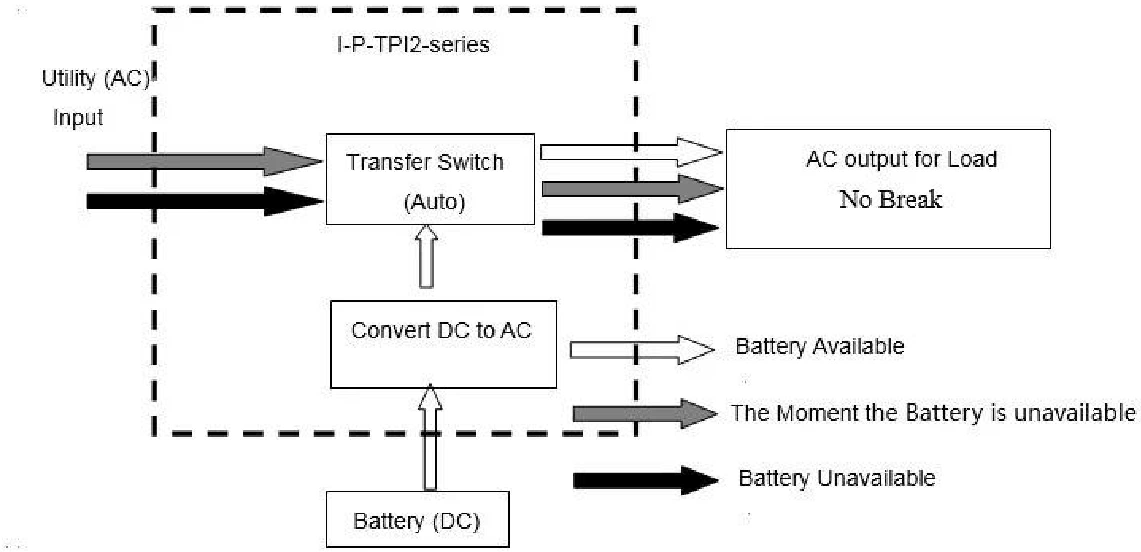

□□□□□□

□□□□□□ □□□			1000W	2000W	3000W	4000W	5000W	6000W
□□□□□□			1000W	2000W	3000W	4000W	5000W	6000W
□□□□□			3000W	6000W	9000W	12000W	15000W	18000W
□□□□□□□DC□			12V□□□24V□□□48V□□□□□□□			24V□□□48V□□□□□□□		
□□□W×D×H□mm□□			318 * 218 * 368			440 * 218 * 400		
□□□□□W×D×H□mm□□			395 * 275 * 520			520 * 275 * 520		
□□□□□kg□□			27	28	30	39	40	51
□□□□□□□□□□			29	30	32	43	48	53
□□□□□ □□□□	ON		□□□□□□□□					
	S-ON		□□□□Mode.1-6W□□□□□□□□□□□□□5□□□□□□□□□□□□□□□□□□□□□□□□□□□□□□□□□					
	OFF		□□□□□□					
AC□□	□□		220V□□□□□□□35□110V + 35□±					
	□□□		50Hz□□□60Hz					
AC□□	□□		220V±3□□□□230V±3□□□240V±3□□□□100V±3□ □□□110V±3□□□□□□□□					
	□□□		□□□DC / AC□□□□□□□□□□□□50Hz□□ □60Hz□□□□□□□□					
□□□□□□□□□□ □□□□□□□□□0□□AC□□□□ □□□□□□□□□□□□□□□□	AC□□□□□ □□□□□□□	BAT	1000W	2000W	3000W	4000W	5000W	6000W
		12V	35A	65A	75A	/	/	/
		24V	20A	35A	45A	65A	70A	75A
		48V	10A	15A	30A	35A	40A	50A
	□□□□□□		□□□□□□□□□□□□□□□□□□□□□□□□□□1□□□□□□2□□□□□□□□□□□□□□□□□□□□□□□□□□□□□□□□□□□ □□□□□□□□□□□□□□□□□□DE-□□□□□□OEM□□□□□□					
	□□□□□□		□□□□□□CC□CV□CF					
	□□□□□		□□□□□□□□□□□□□□□□					
	□□□□□□		□□□□□□□□□□□□□□□□□□□□□□□□□□					
UPS □□	AC		□□□□□□□□□□□□□□□□□□□□□□□□□					
	DC		□□□□□□□□□□□□□□□□□□□□□□□□					
□□□□□□	□□□□□□		□□+□LED					
	□□□□□□		□□					
□□□□□□□			□□□□□□					
□□□□□			> 120□1□□> 130□□10S					
□□□□	□□□□□□□□		1□6W					
	□□□□□□		1□□3□a□					
□□□□			87□□□□□□□98□□□□□□					
□□□□			<5ms□□DC / DC□AC□AC□					
□□			□□□□□□□□□□□□□□□□□□ □□□□□□□□□□					

	□□	-10℃□50℃
□□	□□	□90□□10□
	□□	≤4000m

Power Inverter
Power Inverter

BAT Type
S-ON
AC
50HZ
AC
60HZ
DC
Inverter
Charger
Next Page
Alarm
OFF
ON
S-ON
Power Inverter

DC-
DC+
DC INPUT
12V 24V 48V
Remote Port
AC OUTPUT
MAX 5A
AC INPUT AC OUTPUT
L N E L N E
Inverter Output Protect
Charger Input Protect
DC-
DC+
DC INPUT
12V 24V 48V
Remote Port
AC OUTPUT
MAX 5A
AC INPUT AC OUTPUT
L N E L N E
Inverter Output Protect
Charger Input Protect

DC−
DC+
DC INPUT
12V 24V 48V
Remote Port
AC OUTPUT
MAX 5A
AC INPUT
AC OUTPUT
L N E L N E
Inverter
Output Protect
Charger
Input Protect