□□

1□□□□□□□□

2□CPU□□□□□□□□□□□□□□□□□

3□LCD□LED□□□□□□□□□□□□□□□□□□□□□□□□□□□□□

4□□□□□□□□□□□□□□□□□□□□□□□□□□□□□□□□□□□AC□□DC□□□□□□□□□□□□□□□□50Hz□□60Hz□□□□□□□□□□□□

5□□□□□□87□□98□□□□□□□□□□□□□□□1W□6W□□□□□□□□□□□□□□□□□□□□□□□□□□□

6□□□□□□□□□□□□□□□□□□□□□□□□□□□□□□□□□□□8□□

7□□□□□□□□□□□□□□□□□□

8□□3□□□□□□□□1KW□□□□1HP□□□□□□□□□□□□□□□2KW□□□□2HP□□□□□□□□□□□□□□□3KW□3HP□□□□□□□□□□□□□□□□□□□

9□□□5□□□□□□

10□□□□□□□□□□□□□□□□□□□□□□□□□□□□□□□□□□□□□

11□□EMC□LVD□RoHS□□□□□□

12□2□□□□□□□□□□□□

□□□□□□□□

□□□□□□□□□□□□□□□□1□□□□□□UPS□□EPS□□

□□□□□□□□□□□□□□2□□□□□□□□□□□□□□

3□□□□□□□□□□□□□□□□□

3.1□□□□□□□□□□□□□□□□□

3.2□ AC□□□□□□□□□□□□□□□□□□□

3.3□□□□□□GRI□DCD□□□□□□□□□□

□□□□□□□□□□□□□□□□□□□□□□□□TV□□

□□

1.DC/AC□□□□

□□□□□□□□□□□□□□□□□□□□ON□□□□□□□□□□□□□□□□□□□□□□□□□□S-ON□□□□□□□□□□□□□□□□□□□□□

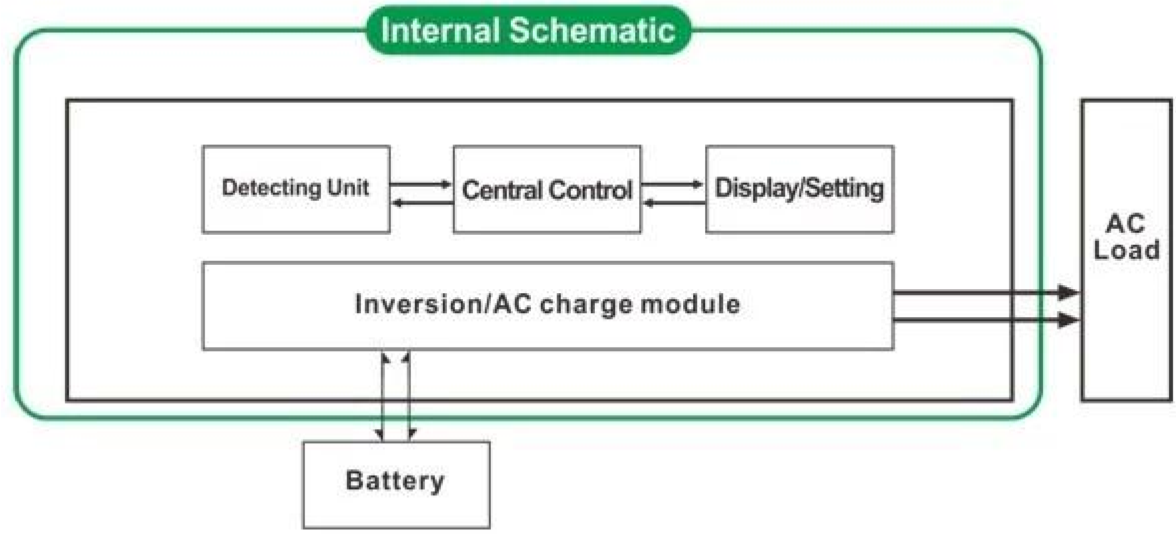

□ON□1.1□□□□□□□□□□□□□□□□□AC□□□□□□□□□□□□

□□□□□□□□□□□□□□□□□□□□□□□ LCD□□

1.2□□□□□□□□S-ON□□□□AC□□□□□□□□□□□□□□□□□□□5□□□□□□□□□□□□□□□□□□□□□□□□□□LCD□0□□□□□□□□□□□□□□□□□□□□□ □□□□□□□□□□□□□□□□□□□□□1-6W□□□□□□□□□AC□□□□□□5□□□□□□□□□□□□□□□5□□□□□□□□□□□□□□□□□□□□□□AC□DC□□□□□□ □□LCD□□□□□□□□□□□□□□□

2□□□□□□□□□□□□□□□□□□□

□□□□□□8□□□□□□□□□□□□□□□□□□□□□□□□□□□□□□□□
□□□□□□□□□□□□□□□□□□□□□□□□□
□□□□□□□□□□□□□□□□□CC□□□□□□□□□□CV□□□□□CF□□□□□□□□

□□□□□□□□□□□□0□□□□□□□□□□□□□□□□□□□□□□□□□□□□□0□□□□□□□□□□□□□□□□□□□□□□□□□□□□

3□UPS□□□

□□

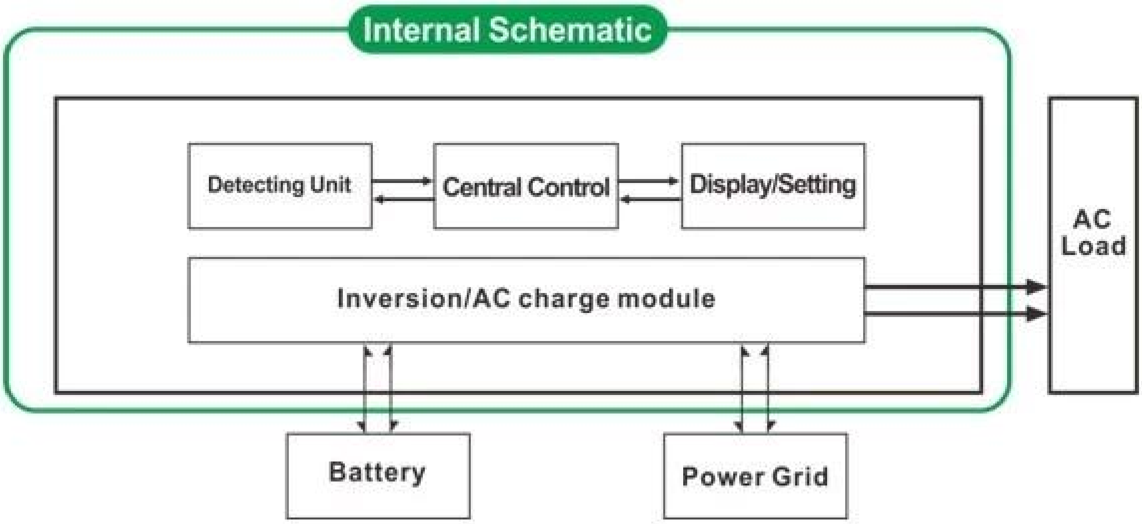

[illegible]1[illegible]UPS[illegible]AC[illegible]

[illegible]

[illegible]

[illegible]1[illegible]0[illegible]LCD[illegible]AC[illegible]

[illegible]2[illegible]5ms[illegible]AC[illegible]DC[illegible] UPS[illegible]

[illegible]3[illegible]

[illegible]

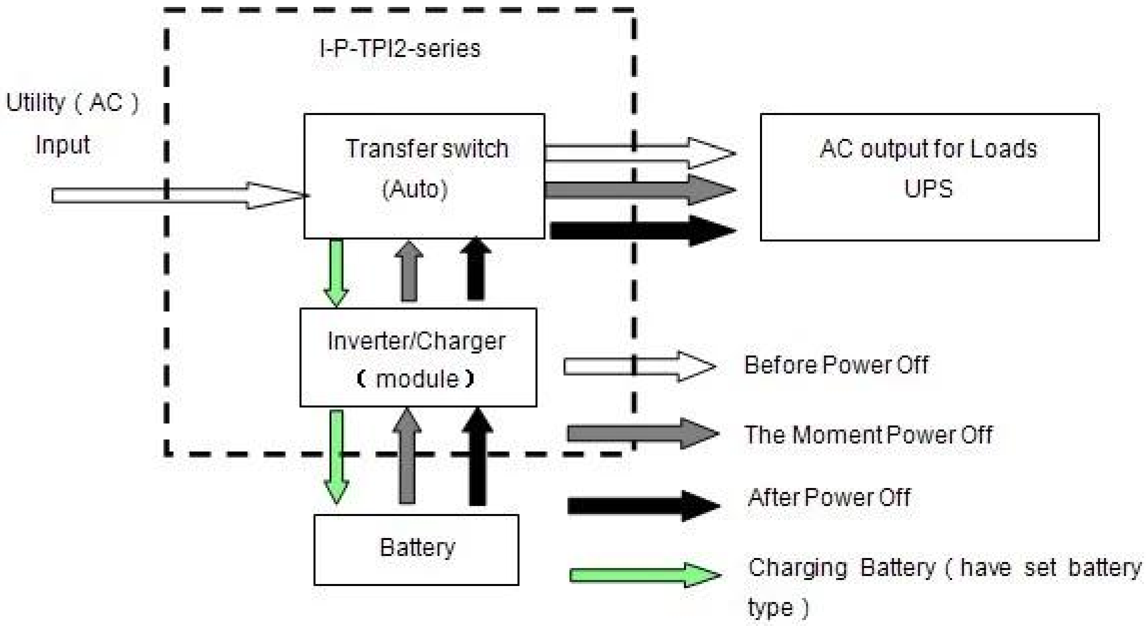

3.2□□□□□□□□□□□□□□□□□□□□□UPS□□□□□□□□□□□□□□DC□□□□□□□□□

□□□□□□□□□□□□□□□□□□□0□□ □□□□□□□□□□□□□□□□□□□□□□□□□ □□□□□□□□□□□□□□□□□□□□□□□□□□□□□□

□□□□□□□□□□□

□□□□1□□□

□□□□2□□

□□□□3□□□

□□□□□□□□□□□□□□□□□□□□□□

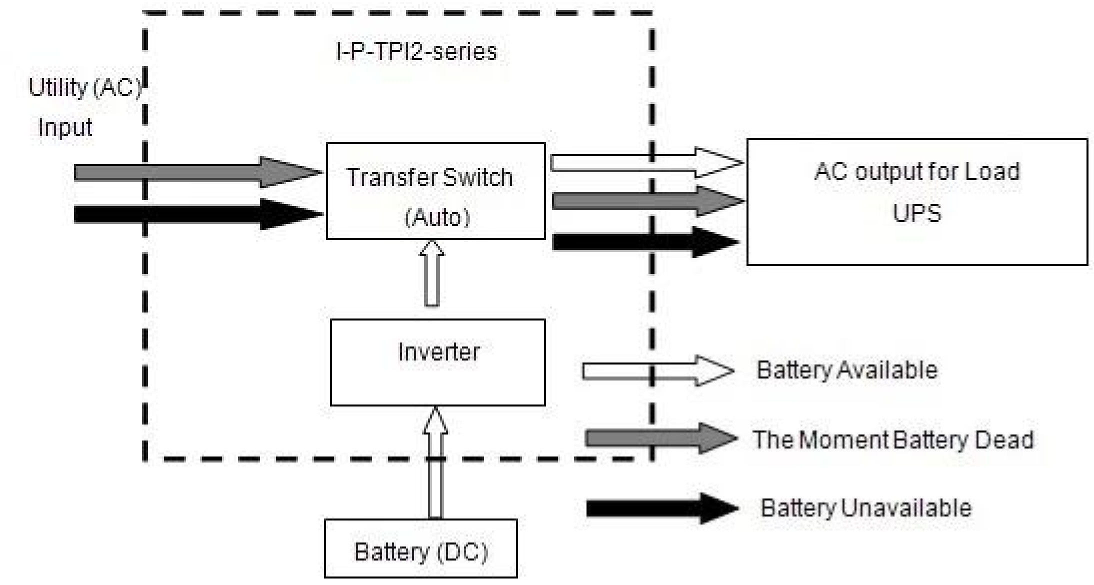

□□□□□□

□□□ □□□□□□		3000W
□□□□□□		3000W
□□□□□		9000W
□□□□□□□□DC□		12V□□□24V□□□48V□□□□□□
□□□W×D×H□mm□□		318 * 218 * 368
□□□□□W×D×H□mm□□		395 * 275 * 520
□□□□□kg□		30
□□□□kg□		32
□□ □□□ □□□□	□□	□□□□□□□□
	S-ON	□□□□□□□□1□6□□□□□□□□□5□□□□□□□□□□□□□□□ □□□□□□□□□□□□□
	□□	□□□□□
AC□□	□□	220V□□□□□□□35□110V 35□□□□□□±
	□□□	50Hz□□□60Hz

AC□□	□□	220V±3□□□□230V±3□□□240V±3□□□□100V±3□ □□□110V□□□□□□□±3□		
	□□□	□□□□□□□□□□□□□□□□□□□□ □□□50Hz□□□60Hz□□□□□□□□□ □□/□□□□□□□		
□□□□□□□□□ □□□□□□ □□□□□0□□AC□□□□□□□□□□ □□□□□□□	AC□□□□ □MAX□	12V	24V	48V
		75A	45A	30A
	□□□□□□□□	□□□□□□□□□□□□□□□□□□1□□□□□□2□□□□□□ □□□□□□□□□□□□□□□□□□□ □□□□□□□□□□□□□□□□□DE-□ □□□□□□□□OEM□□□□□		
	□□□□□	□□□□□CC□CV□CF		
	□□□□	□□□□□□□□□□□□		
	□□□□□□	□□□□□□ □□□□□□□□□□□□□□□□		
UPS □□	□□	□□□□□□□□□□□□□□□ □□□□□		
	DC	□□□□□□□□□□□□□□□□□□□□		
□□□□□□	□□□□□	LCD + LED		
	□□□□	□□□□□□□□□□□□□□□□□□□□□□□□□□□□□□□□□		
□□□□□□□		□□□□□		
□□□□□		> 120□1□□> 130□□10S		
□□□□	□□□□□□□	1□6W		
	□□□□□	1□3A		
□□□□		80□□□□□□90□□□□□		
□□□□		<5ms□□AC□DC / DC□□AC□□		
□□		□□□□□□□□□□□□□□□ □□□□□□□□□		
□□	□□	-10℃□50℃		
	□□	10□□□□□□90□□□□□		
	□□	≤4000□□□□		

- □□
- □□□□□□□□□□□□□□□□□□□□□□□□□R□D□□□□□□□□□□□□□□□□□□□□□□□□OEM ODM□□□□□□□□□□□□□

□□□□□□□

□□

□□□□□□□□2014□5□13□□□2□□□□□□□□