□□□□

I-P-TPI2-1000W-6000W □□
□□□□□□□□□□□□□□□□□□□□AC□□AC□□□□□□1□DC□□□□□□
□□□□□50Hz□□□60Hz□□□□□□□□□□□□□□□□□□□□□□□□□TPI□□□□□□□

□□

1□□□□□□□□

2 CPU□□□□□□□□□□□□□□□□□□□□□

3 LCD□LED□□□□□□□□□□□□□□□□□□□□□□□□□□□□□□□□□□□□

4□□□□□□□□□□□□□□□□□□□□□□□□□□□□□□□□□□AC□□□DC□□□□□□□□□□□□□□□□□□□□□□□□□50Hz□□□60Hz□□□□□□□□□□□□□

5□□□□□□□87□□98□□□□□□□□□1W□6W□□

6□□□□□□□□□□□□□□□□□□□□□□□□□□□□□□□□□□□□□□□8□□
□□□□□□□□□□□□□□□□□□□□□

7□□□□□□□□□□□□□□□□□□□□□

8□□3□□□□□□□□□1KW□□□□1HP□□□□□□□□□□□□□□
□□2KW□□□□2HP□□□□□□□□□□□□□□□□□□3KW□3HP□□□□□□□□□□□□□□□□□□□□□

9□□5□□□□□□□□□□□□□□□□□

10□□□

11 EMC□LVD□RoHS□□□□

12 2□□□□□□□□□□□□□

□□□□□□□□

□□□□□□□□□□□□□□□□□□1□□□□□□□□UPS□EPS□□□□

□□□□□□□□□□□□□□□2□□□□□□□□□□□□□□

3□□□□□□□□□□□□□□□□□□

3.1□□□□□□□□□□□□□□□□□□□□□

3.2□ AC□□□□□□□□□□□□□□□□□□□□□

3.3□ DC□□□□□□□□□□□□□□□□□□□□□

□□□□□□□□□□□□□□□□□□□□□□□□TV□□

□□

1.DC / AC□□□□

□□□□□□□□□□□□ □□□□□ON□□□□□□□□□□□□□□□□□□□□□□□□□□□□□□□□□□□□S-ON□□□□□□□□

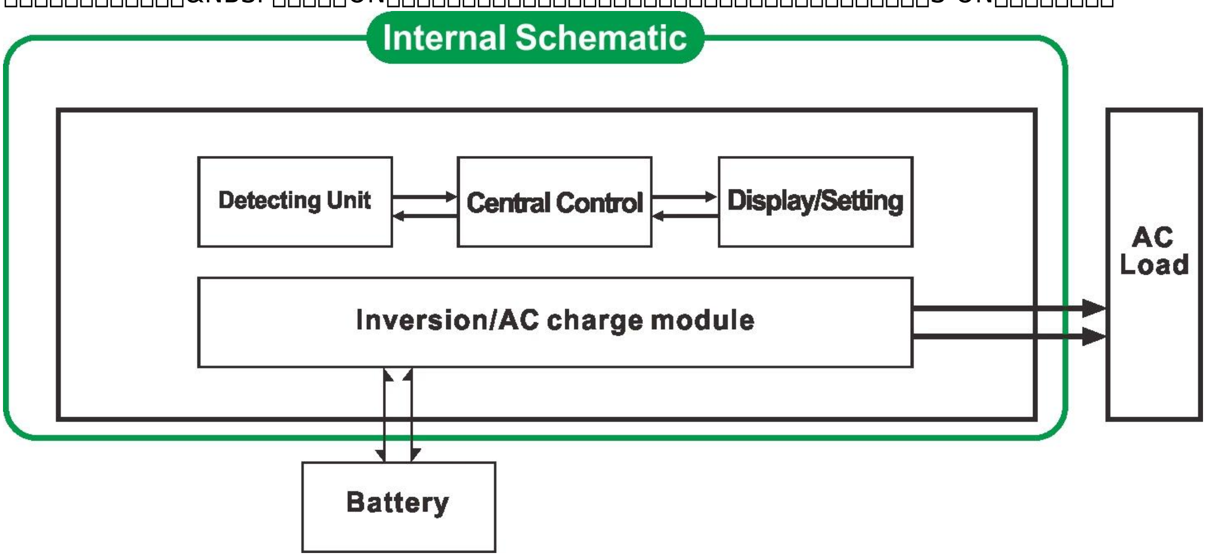

□ON□1.1□□□□□□□□□□□□□□□□AC□□□□□□□□□□□ □□□
□□□□□□□□□□□□□□□□□□□□□□□□□□□□□□□

1.2□□□□□□□S-ON□□□□□□□□□□□□□□□□□□□□□□□□□□□5□□□□□□□□□□□□□□ □□□□□□□□□□□□□□□□□□□□□□□□□0□
□□□□□□□□□□□□□□□□□□□□□□□□□□□□□□□□□□□□□□1-6W□□□□□□□□□□□□□□□□5□□□□□□□□□□□□□□□□□□5□□□□□□□□□□□

給するためにACをDCに変換する。そのLCDは出力を表示しません。

2ハイパワーインテリジェント充電機能

それは、（詳細は、パラメータをチェックしてください）電池の8種類を充電することはできます
ハイ充電電力&NBSPは、（詳細パラメータをチェックしてください）
三段階充電モード：定電流充電段階（CC）、定電圧充電段階（CV）、段階（CF）を充電フロート

AC Input
I-P-TPI2-series Inverter

注：バッテリタイプが「0」に設定されている場合には、バッテリを充電せず、充電電流が「0」である。充電インジケータが点灯しません。

3 UPSの機能

これは、最初（AC最初の）最初にバッテリのスタンバイモードやバッテリ（DC最初の）ユーティリティスタンバイモードユーティリティとして設定することができます。

Internal Schematic
Detecting Unit
Central Control
Display/Setting
Inversion/AC charge module
AC Load
Battery
Power Grid

3.1。ユーティリティ1バッテリのスタンバイUPSのモード（パネル上のボタンをオンにする「AC」）

ユーティリティは、バッテリがインバータに接続されている場合、ユーティリティは、前負荷に電力を供給する。ユーティリティが遮断されると、バッテリは自動的に電力インバータを介して電力を供給し続ける。

手順は以下の通りです：

手順1：ユーティリティが利用可能な場合、それは直接負荷を駆動し、同時に充電電池です（パネルのバッテリータイプは0にすることはできません）LCDは交流出力電圧を表示します。

ステップ2：商用電源が遮断されると、インバータが5msの内の無停電電源装置を確実にするために自動的にAC電源にDC電源（バッテリー）に変換します。 UPSの機能

ステップ3：ユーティリティが再び使用可能になると、インバータが自動的に転送&NBSPます;&NBSPは、&NBSPは、&NBSPは、&NBSPは、&NBSPは、ユーティリティに負荷に電力を供給する。そしてユーティリティは、同時にパワーインバータを介してバッテリを充電します。

3.2。バッテリー最初のユーティリティスタンバイUPSのモード（パネル上には、「DC」にボタンを回す）。

このモードでは、ユーザーがパネル上の「0」～「バッテリータイプ」を設定する必要がある。ユーティリティは、バッテリを充電されません。
ユーティリティとバッテリがインバータに接続されている場合、バッテリーの意志
前負荷に電力を供給する。電池容量がない場合には
十分に、ユーティリティが自動的に負荷に電力を供給していきます。
以下のような手順は次のとおりです。

ステップ1：バッテリが十分なパワーを有する場合、直接負荷に電力を供給する。
手順2：バッテリーは十分なパワーを持っていない場合には、インバータが自動的に負荷に電力を供給してユーティリティに転送されます
手順3：バッテリが完全に（太陽や風力充電コントローラにより）充電された後、自動的にパワーインバータを経由して負荷に電力を供給するバッテリーに転送されます。

パラメーター

パラメーター	5000W

定格出力電力		5000W	
ピーク電力		15000W	
バッテリ電圧（DC）		24Vまたは48V（オプション）	
サイズW×D×H（mm）の		440 * 218 * 400	
パッキングサイズW×D×H（mm）の		520 * 275 * 520	
質量（kg）		40	
総重量（kg）		48	
作業モード（設定）	オン	ノーマル動作モード	
	S-ON	スリープモード、1~6Wの消費 負荷の電力よりも高い5%の出力電力を評価するとき、それは自動的に動作を開始します	
	オフ	完全にオフ	
AC入力	電圧	220V（オプション）35%または110V + 35%±	
	周波数	50Hzまたは60Hz	
AC出力	電圧	220V±3%または±230V 3または240V±3%または100V±3% または110Vの±3%（オプション）	
	周波数	周波数は、ユーティリティモードでのと同じです のDC / AC変換モードにおける周波数50Hzまたは60Hz（オプション）	
充電ユーティリティ（バッテリータイプ "0" 充電機能が閉じている手段）	AC充電電流（MAX）	24V	48V
		70A	40A
	バッテリータイプ	アメリカ人 ゲルバッテリー、ウール電池1、ウール電池2、密閉型鉛酸バッテリ、ヨーロッパ ゲルバッテリー、オープン鉛蓄電池、カルシウムバッテリー、デ蓄電池または OEMのバッテリー	
	充電モード	三段目の充電：CC、CV、CF	
	充電時間	バッテリ容量と量によって決定	
	バッテリ保護	自動検出、充 放電保護、インテリジェントな管理	
UPS 優先順位	AC	最初のユーティリティ、バッテリーのスタンバイ	
	DC	バッテリー まず、ユーティリティスタンバイ	
ディスプレイ	表示モード	液晶＋は、LED	
	情報の表示	インプット 電圧、出力電圧、出力周波数、バッテリ容量、負荷条件、ステータス情報	
出力波形タイプ		純粋正弦波	
過負荷能力		> 120%で1分、> 130%の10S	
消費電力	スリープモード	1~6W	
	通常モード	1~3A	
変換効率		87パーセント~98%	
転送時間		へのDC / DCへの<5msの交流（AC AC）	
保護		過出力短絡、高電圧入力、 低電圧の 入力は、過熱	
環境	温度	-10℃~50℃	
	湿度	10%~90%	
	標高	≤4000m	

上記は、当社の標準パラメータです。事前の予告なく変更することがあります。

私たちは私たち自身の専門のインバータとコントローラのR&アンプを持っています。Dチームと私たちは技術的なサポートとOEM、ODMサービスを提供しています。

その他の詳細

デザイン、技術文書、ユーザーマニュアル、製品カタログ等の概要をご覧下さい

研究開発部門では、2014年5月13日に2TH版を作りました。