I-P-SPC□□□□□□□□ [□□□□□□□□□□□□□□□□□□□□□□□□□□] **3500W**

□□□□□□□

1□□□□□□□□□□□□□□□□□□□□□□□□□□□□□□□□□ □□□UPS□□□

2□□□PWM□□□□□□□□□□□ [□□□□□□□]

□□□□□□□□

1□□□□□□□□□□□□□□□□□

2□□□□□□□□□□□□□□□[□□□□□□]

□□

1□□

2□CPU□□□□□□□□□□□□□□□□□□□□□□□

3□□LED□□□□□□□□□ LCD□□

4□□□□□□□□□□AVR□UPS□□□□□□□□□□□□□□□□□□□□□□□AC□□□□□□□□□□□□□□□□□□□□□□□□

5□□□

6□□□□□□□□□□□□□□□□□□□□□ □□□□□□□□□;□□□

7□□5□□□□

8□□

9□CE / EMC / LVD / RoHS□□/ FCC□□□

10□2□□□□□□□□□□□□□□□□□□

□□

□□□□□□□□□□□□□□□□

1□ □□□□□□□□□□□□□□□□AC□□

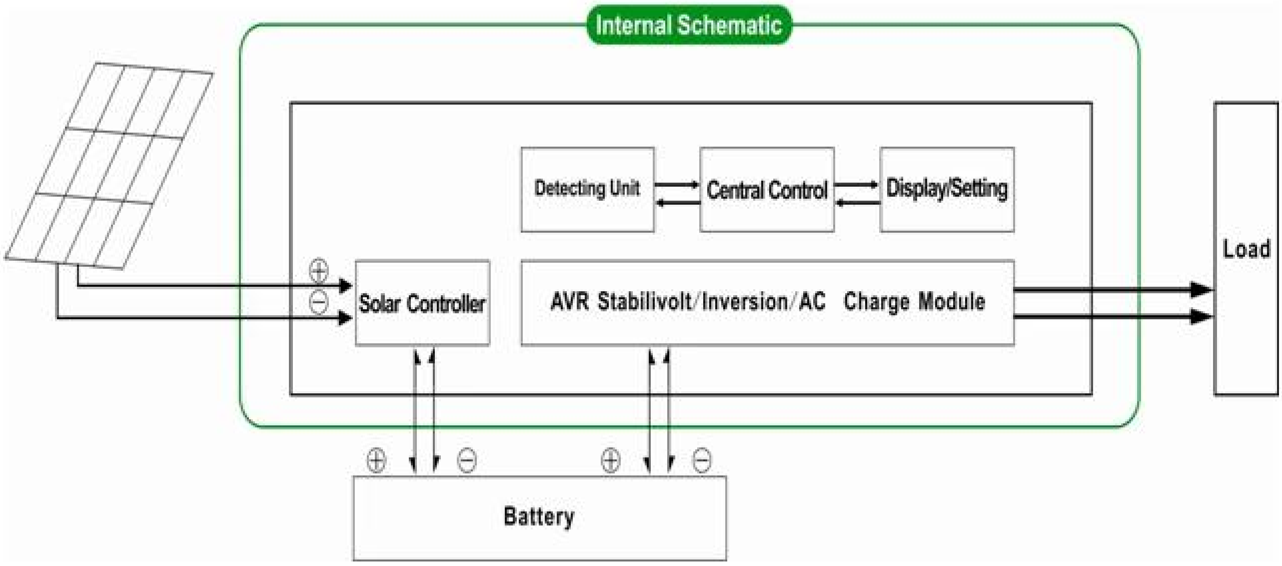

1.1□□□□□□□□□□□□□□□□□□□□□□□□□□□□□□□□□□□□01□□□□□□□□□AC□□ □□□AC□□□□□□□□□□□□□□□□□□□□□□□□LCD□□□□□□□□□□□□□□□□□□□□□□

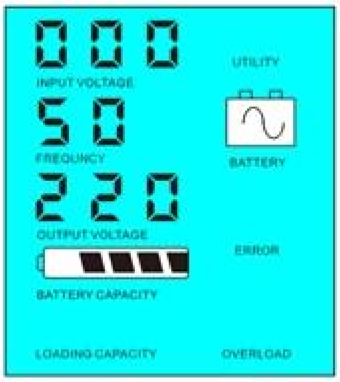

1.2 □□□□□□□□□□□□FREQUNCYLCD□□□□□□□□02.If□□□□□□□□□□□□□□□□AC□□□□□□□□□□□□□□□□□□□□□□□□□□□5□□□1-6W□□□□□□□□□□□□□LCD□□□□□□0□□□□□□□□□□□□□□□□□□□□□□□□□□□□□□□□□□□□□□□5□□□□□□□□AC□□5□□□□□□□□□□□□□□□□□□□ LCD□□□□□□□□□□□□□□□□□□□□□□□□□□

Load's power< 5% of inverter's rated power

Load's power> 5% of inverter's rated power

□□□□□□□□□□□

1□□□□□□□□□□□□□□□□□□

2□□

□□□□□□□□□□□□□□□□□□□□

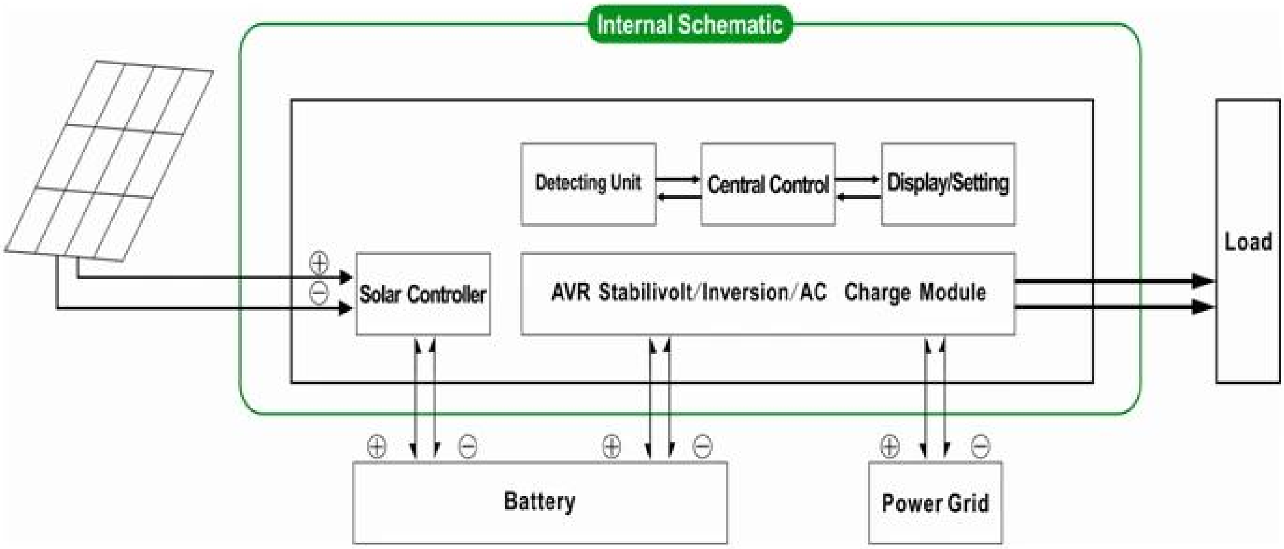

2 UPS□□ □□□AC□□□□□□□□□□□□□□□□□□□□□1
□□□□□□□□□□□□□□□□DC□□□□□□□□□□□□□□□□□

2.1.Utility□□□□AC□□□□□□□□□□□□□□□□□□□□□□□□□□□□□01□□□□□□□□□□□□□□□□□□□□□□□□□□□□□□□□□□□□
□□□

□□□□□□□□□□□

□□□□1□□

□□□□2□□□□□□□□□□□□□□□□□□□□□□□□□□□□□□□□□□□5ms□□□□□□□□□□□□□

□□□□3□□□

□□□□□□□□□□□□□□□□□□□□□

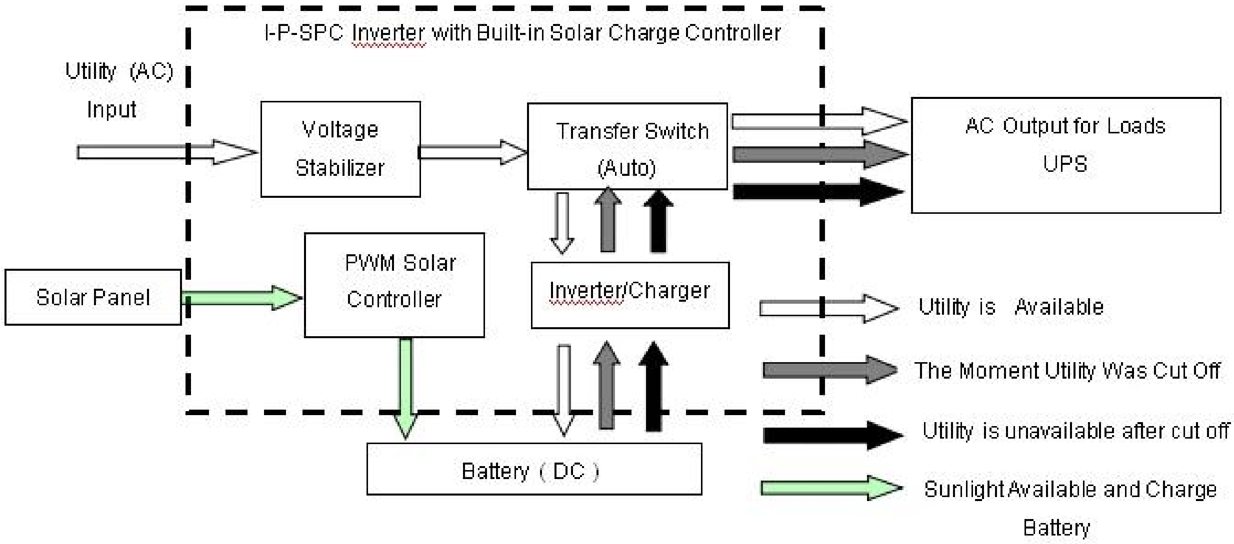

LCD□□□□□□□□□

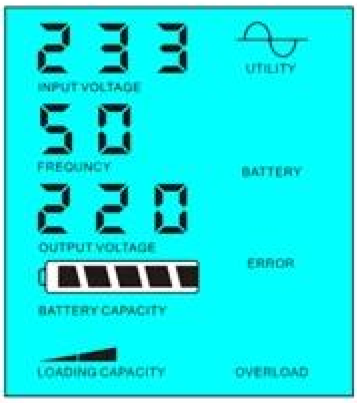

Utility supply power and charge battery

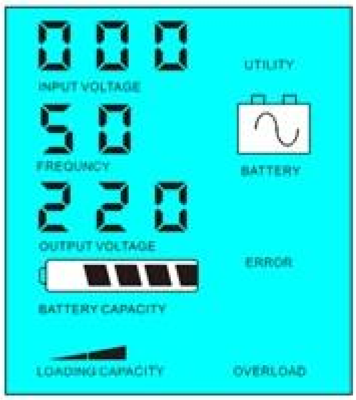

Without utility and battery supply power

□□□□□□□□□□□□

1□□□□□□2□□□□□□□□□□□□□□□□□□□□□□□□□□□□□□

2□□

2.2□□□□□□□□□□DC□□□□□□□□□□□□]□□□□□□□□□□□□□□□□□□03□□□□□□□□□□□□□□□□□□□□□□□□□□□□□□□□□□□□□ □□

□□□□□□□□□□□□□□□□□

□□□□1□□□□□□□□□□□□□□□□□□□□□□□□□□□□AC□□□□□□□□

□□□□2□□

□□□□3□□

□□□□□□□□□□□□□□□□□□□□□□

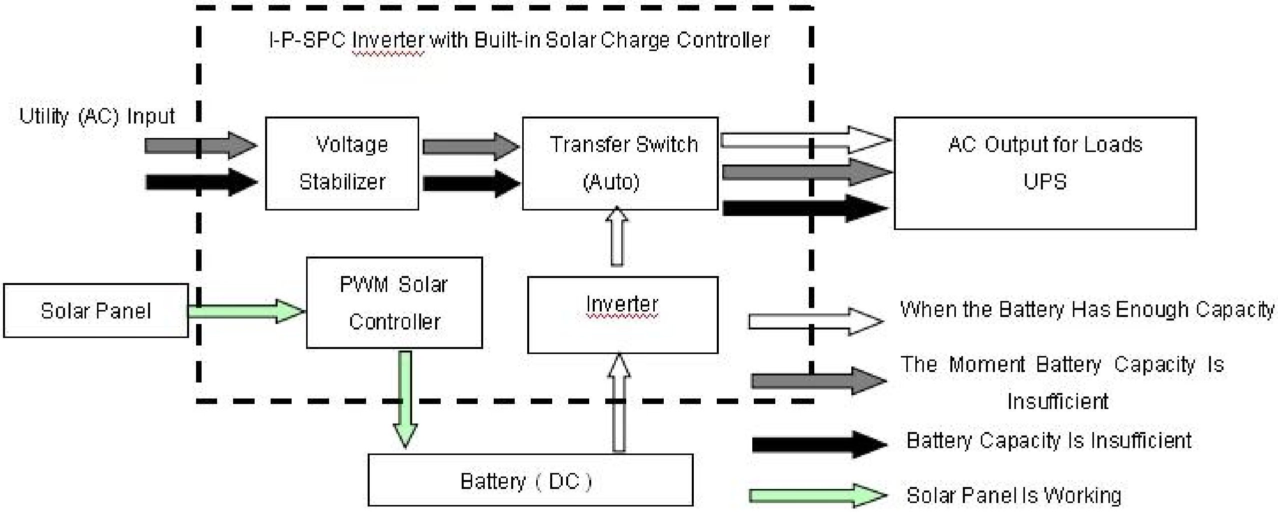

LCD□□□□□□□□□

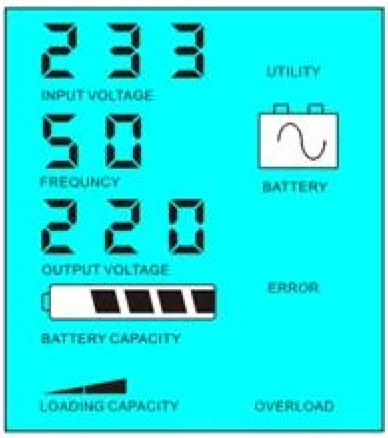

Battery available to supply power

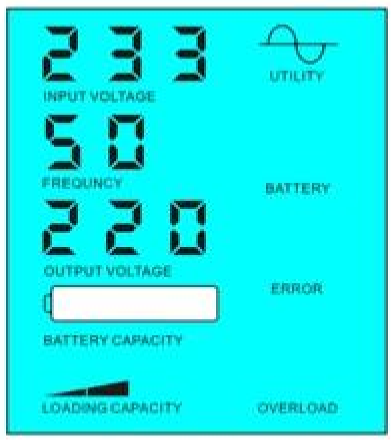

Battery unavailable,utility supply power

□□□□□□□□□□□□

1□□□□□□□□□□□□□□□□□□□□□□□□□□□□

2□□□; bill.such□□□□□□□&□038□□□□□□□□□□□□□□□□□□□□□□□&□038;□□

□□□□□□

□□□		5000VA
□□□ □□□□		3500W
□□□ □□□		7000W
□□□□□ □□□DC□		48V
PWM □□□□□□□□□□□	□□	48V
	□□□	50A
	PV□□□□ □□□□	48V□□□□□100V
□□□ W×D×H□mm□□		420 * 260 * 605

□□□□□ □□□W×D×H□mm□□		440 * 280 * 625
□□□ □□□kg□		31
□□□ □□□kg□		33
□□□□□		
□□□□□ □□□□□□□	1	□□□□□□□□□□□AC □□□□□□□□□□□□□□□□□
	2	□□□□□□□□□□□□□□□□□□□□□□□□□□5□□□□□□□ □□□□□□□□□□□□□ □□□□□□□□□□□□
	3	□□□□□□□□□DC □□□□□□□□□□□□□□□□□□□
AC □□□□□	□□	220V□□□□□□35□□□□110V + 35□±
	□□□	3□□□□60Hz±3□±50Hz□□□□□□□□
AC □□	□□	220V±3□□□□230V±3 or240V±3□□□□100V±3□□□ □110V±3□□□□□□□□
	□□□	0.5□□□60Hz±0.5±50Hz□ □□□□□□□
□□□□□□□ □□	AC □□□□	0□15A
	□□ □□	□□□□□□□□□□ □□
	□□□□□ □□	□□□□□□ □□□□□□□□□□□□□□·□□□□□□
PV □□		PV□□□□□□□□□□□□□□□□□□ PWM□□□□□□□□□□□□□□□□□
□□□□□□	□□□□□□ □□□	□□+□□LED
	□□□□□□ □□	□□□□□□□□□□□□ □□□□□□□□ □□□□□□□□□□□□□ □□
□□ □□□□□□□		□□□□□□□□□□□□□ □□□□□□□□THD≤3
□□□ □□		> 120□□1□□> 130□□10S
□□□ □□	□□□□ □□□	1□6W
	□□□□ □□□	1□3A
□□ □□		80□□90□
□□ □□		<5ms□□DC / DC□□AC□AC□
□□		□□□□□□□□□ □□□□□□ □□□□□
□□	□□	-10℃□50℃
	□□	10□□90□
	□□	≤4000m

□·□□□□□□□□□□□□□□□□□□□□□□□□□□□□□□□□□□□

□□□□□□□□□□□□□□□□□□□□□□□□□□R&□□□□□□□□□□□□□□□D□□□□□□□□□□□□□□□OEM□ODM□□□□□□□

□·□□□□□□□□□□□□□□□□□□parameter.It□□□□□□□□□□□□□PWM□□□□□□□□□□□□□□□□□□□□□

□□□□□□□□

□□□

□□etc.Research□□□□□□□□□ □□ 1ST □□□□□□2014□5□5□□□□□□