I-P-SPC□□□□□□□□□□□□ □□□□□□□□□□ □□□□□□□□□□□□ 700W

□□□□□□□

1□□□□□□□□□□□□□□□□□□□□□□□□□□□□□□ □□□UPS□□□

2□□□PWM□□□□□□□□□□□□

□□□□□□□□

1□□□□□□□□□□□□□□□

2□□□□□□□□□□□□□□□□□□

□□

1□□□

2□CPU□□□□□□□□□□□□□□□□□□□□

3□□LED□□□□□□□□ LCD□□□□□□□□□□□□□□□□□□□□□□□□□□□□□□□□□□

4□□□□□□□□ AVR UPS□□□□□□□□□□□□□□□□□□□□AC□□□□□□□□□□□□□□□□□□□□

5□□□

6□□□□□□□□□□□□□□□□□□ □□□□□□□□;□□□
□□

7□□5□□□□

8□□□□□□□□□□□□□□□□□□□□□□□□□□□□□□□□□□

9□ CE /EMC / LVD / RoHS□□/ FCC □□

10□2□□□□□□□□□□□□□□□

□□

□□□□□□□□□□□□□□

1□　□□□□□□□□□□□□□□AC□□□□□□□□□□□□□□□□□□□□□□□□□□□□□□□□□□□□□□

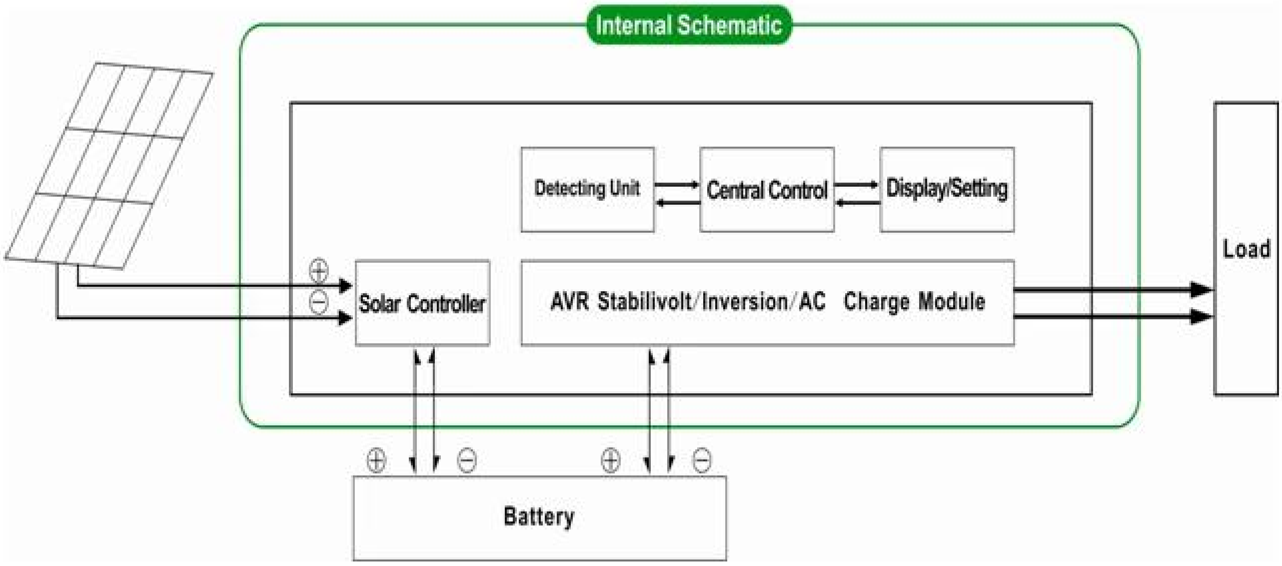

1.1□□□□□□□□□□□□□□□□□□□□□□□□□□□□□□□01□□□□□□□□AC□□□□□□□□□□□□□□□□□□□□□□□□□□□□□□□□□□□□□ □□□AC□□□□□□□□□□□□□□□□□□□□□LCD□□□□□□□□□□□□□□□□□□

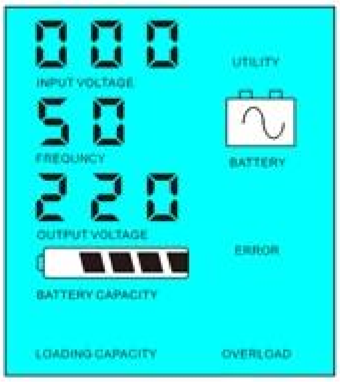

1.2 □□□□□□□□□□FREQUNCYLCD□□□□02.If□□□□□□□□□□□□□AC□□□□□□□□□□□□□□□□□□□□□5□□□1-6W□□□□□□□□□□□LCD□□□□□0□□□□□□□□□□□□□□□□□□□□□□□□□□□□□□□□□□5□□□□□□□AC□□5□□□□□□□□□□□□□□□ LCD□□□□□□□□□□□□□□□□□□□□□

Load's power < 5% of inverter's rated power

Load's power > 5% of inverter's rated power

□□□□□□□□□□□□

1□□□□□□□□□□□□□□□□□□□□

2□□

□□□□□□□□□□□□□□□□□□□□□□

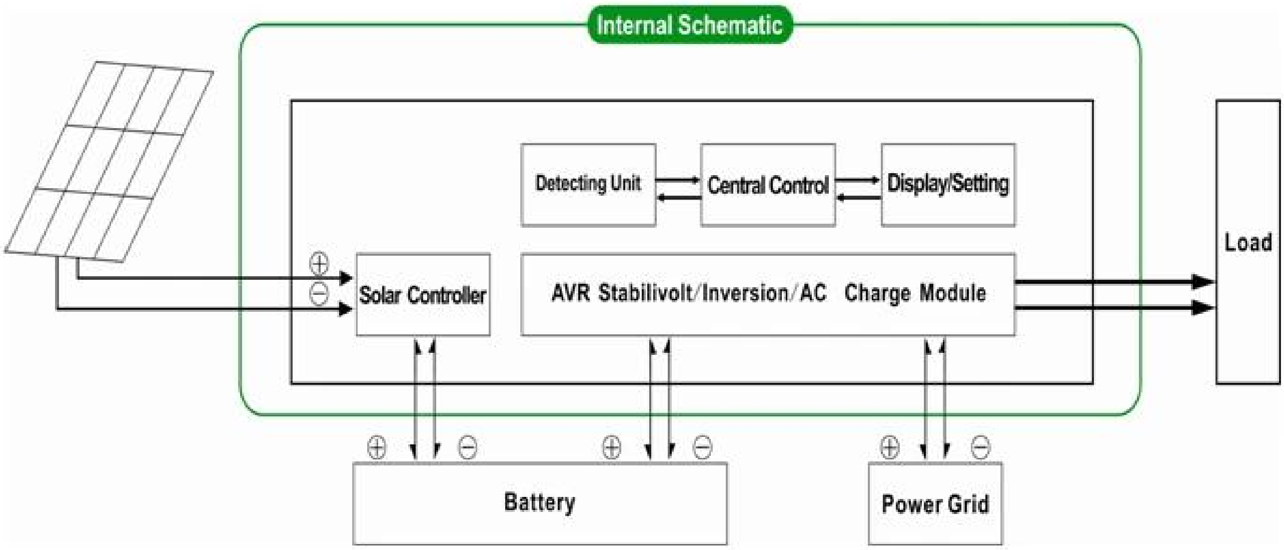

2 UPS□□ □□□AC□□□□□□□□□□□□□□□□□□□□□□1
□□□□□□□□□□□□□□□□□DC□□□□□□□□□□□□□□□□□□

2.1.Utility□□□AC□□01□□□□□□□□□□□□□□□□□□□□□
□□□

□□□□□□□□□□□□□□□□□

□□□□1□□

□□□□2□□5ms□□□□□□

□□□□3□□

□□□□□□□□□□□□□□□□□□□□□□

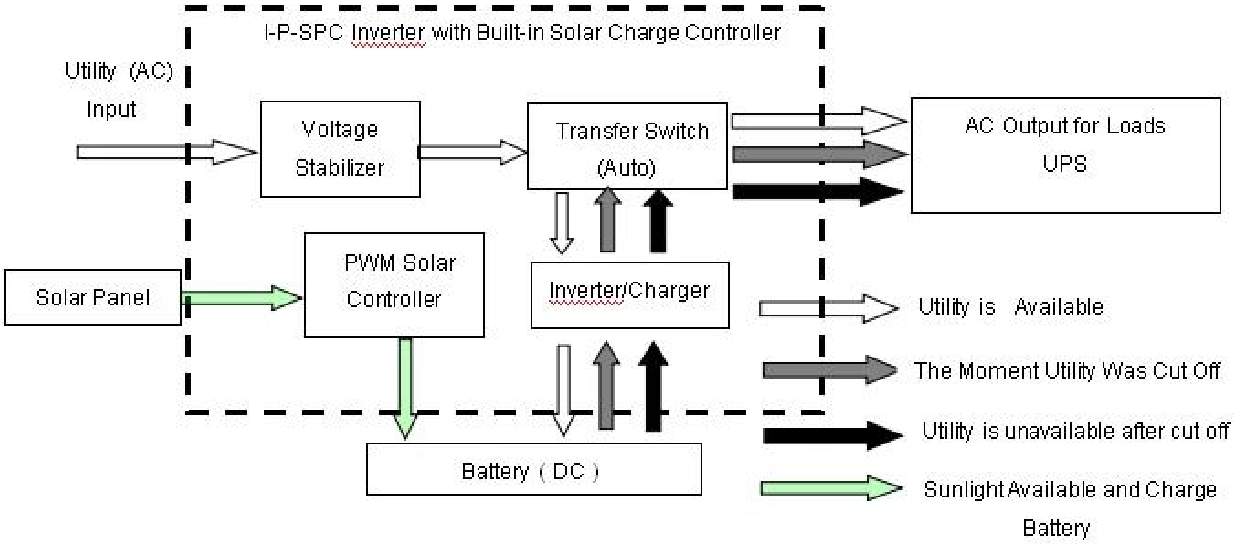

LCD□□□□□□□□□

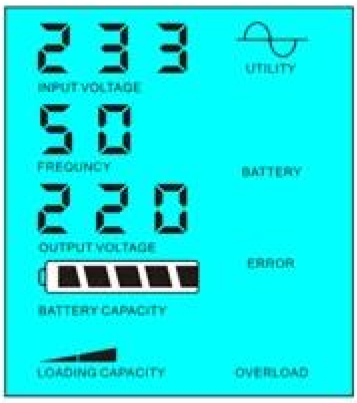

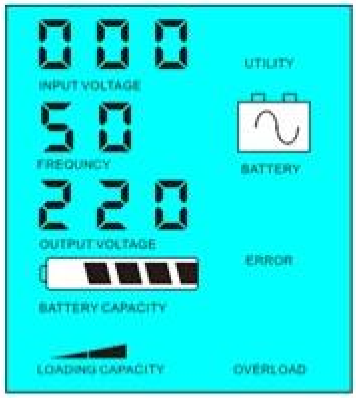

□□□□□□□□□□□□□□□□□□□□□ □□ □□ □□ □□ □□ □□ □□ □□ □□ □□ □□□□□□□□□□□□□□□□□□

□□□□□□□□□□□□

1□□□□□□□□□□□□□□□□□□□□□□2□□□□□□□□□□□□□

2□□

2.2□□□□□□□□□DC□□□□□□□□□□□□□□]□□□□□□□□□□□□□□□□□□03□□

□□□□□□□□□□□□

□□□□1□□□□□□□□□□□□□□□□□□AC□□□□□□□□□□□□□□□□□□□□□

□□2□□

□□3□□□

□□□□□□□□□□□□□□□□□□□□□□

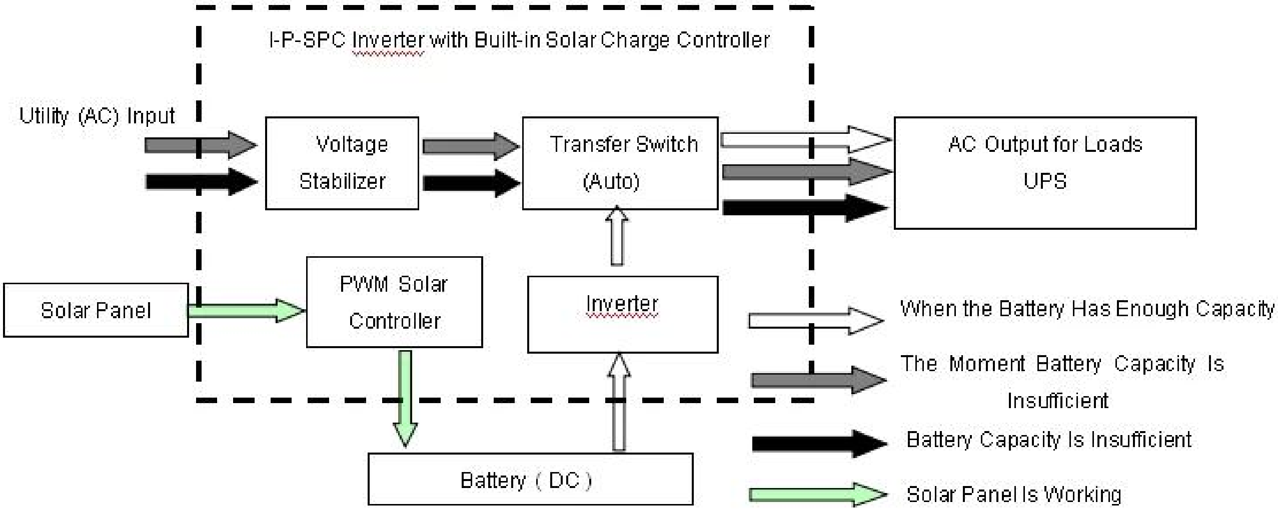

LCD□□□□□□□□

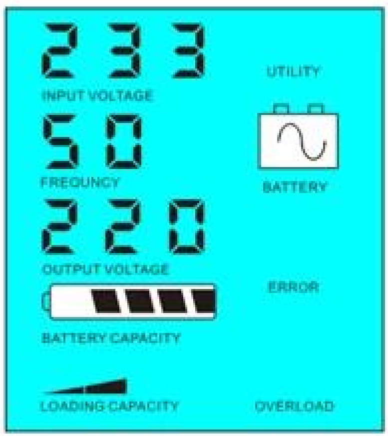

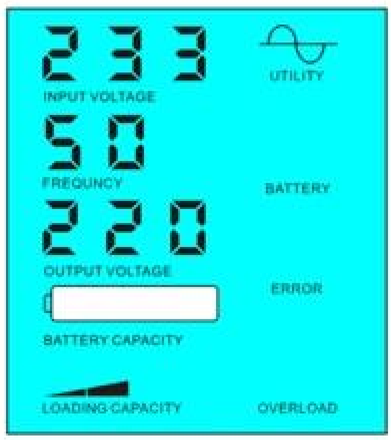

□□□□□□□ □□□□□□□□□□□□ □□ □□ □□ □□ □□ □□ □□ □□ □□ □□ □□□□□□□□□□□□□□□□□□□□

□□□□□□□□□□□

1□□□□□□□□□□□□□□□□□□□□□□□□□□□□□

2□□&□038;□□□□□□□□□&□038□□□bill.such

□□□□□

□□□	1500VA
□□□□□	1000W
□□□□	2000W

□□□□□□□DC□		24V
PWM□□□□□□□□□□□	□□	24V
	□□□	20A
	PV□□□□□□	24V□□□□□50V
□□□W×D×H□mm□□		335 * 165 * 375
□□□□□□□□W×D×H□mm□□		355 * 185 * 395
□□□kg□		14
□□□□kg□		16
□□□□□		
□□□□□□□□□	1	□□□□□□□□□□□AC □□□□□□□□□□□□□□□□□
	2	□□□□□□□□□□□□□□□□□□□□□□□□□5□□□□□□□ □□□□□□□□□□□□□ □□□□□□□□□□□□□□□
	3	□□□□□□□□□□□DC □□□□□□□□□□□□□□□□□□□
AC□□	□□	220V□□□□□□□35□□□□110V + 35□±
	□□□	3□□□□60Hz±3□±50Hz□□□□□□□□
AC□□	□□	220V±3□□□□230V±3 or240V±3□□□□100V±3□□□ □110V±3□□□□□□□□
	□□□	0.5□□□□60Hz±0.5±50Hz□ □□□□□□□□
□□□□□□□□□□□	AC□□□□	0□15A
	□□□□	□□□□□□□□□□□□□ □□
	□□□□□□	□□□□□□□ □□□□□□□□□□□□□□□□□□·□□□□□□□
PV□□□□		PV□□□□□□□□□□□□□□□□□□□□□ PWM□□□□□□□□□□□□□□□□□□□□□□
□□□□□□	□□□□□	□□+□□LED
	□□□□□	□□□□□□□□□□□□ □□□□□□□□ □□□□□□□□□□□□□□□ □□
□□□□□□□		□□□□□□□□□□□□□□ □□□□□□□□THD≤3
□□□□□		> 120□□1□□> 130□□10S
□□□□	□□□□□□□	1□6W
	□□□□□	1□3A
□□□□		80□□90□
□□□□		<5ms□□DC / DC□□AC□AC□
□□		□□□□□□□□□□ □□□□□□ □□□□□
□□	□□	-10℃□50℃
	□□	10□□90□
	□□	≤4000m

□·□□□

□□□□□□□□□□□□□□□□□□□□□□□□□□R&□□□□□□□□□□□□□□D□□□□□□□□□□□□□□□□□□□□□OEM□ODM□□□□□□□

□·□□□□□□□□□□□□□□□□□□□□parameter.It□□□□□□□□□□□□□□□PWM□□□□□□□□□□□□□□□□□□□□□□□□□

□□□□□□□□

□□□

□□□□□□□□□□□□□□□□□□□□□□□□□□□□□etc.Research□□□□□□□ □□ 1ST 2014□5□5□□□□..