I-P-SPC [illegible]·[illegible] 5000W

[illegible]

1[illegible]

2[illegible]

[illegible]

1[illegible]

2[illegible]CPU[illegible]

3[illegible]LED[illegible] LCD[illegible]

4[illegible]AVR UPS[illegible]AC[illegible]

5[illegible]

6[illegible]

[illegible]7[illegible]5[illegible]

8[illegible]

9[illegible]CE / EMC / LVD / RoHS[illegible]/ FCC[illegible]

10[illegible]2[illegible]

[illegible]

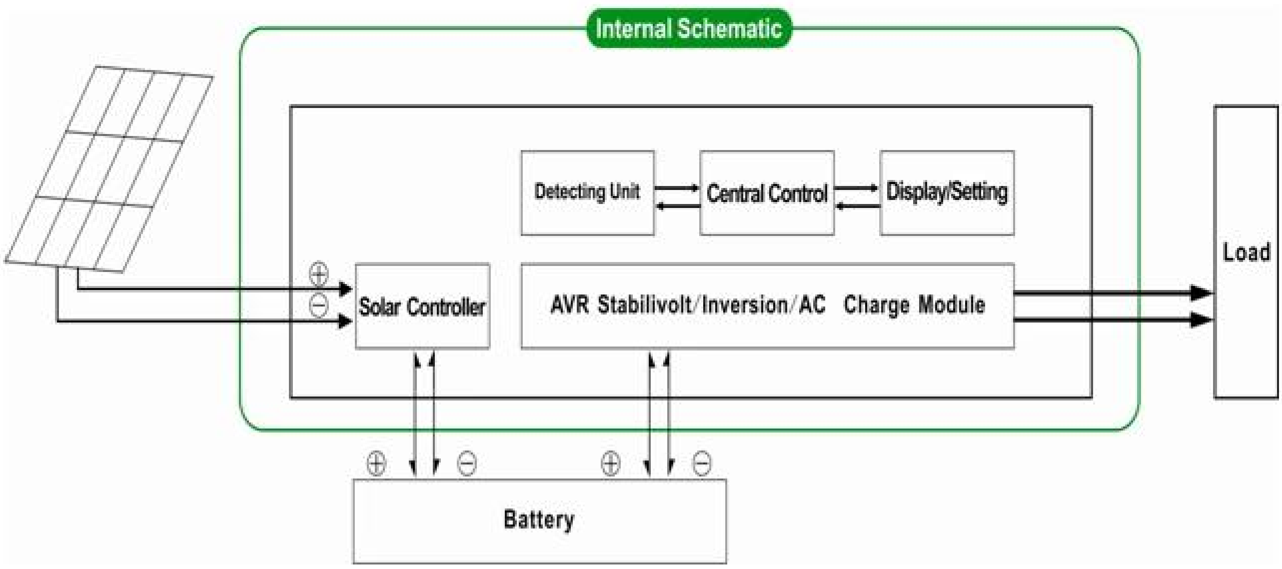

モード		7000VA
定格出力容量		5000W
ピーク電力		10000W
バッテリ電圧（DC）		48V
PWM ソーラーコントローラー	電圧	48V
	現在	60A
	PV最大入力電圧	100V
サイズW×D×H（mm）の		420 * 260 * 605
梱包サイズW×D×H（mm）の		440 * 280 * 625
正味重量（kg）の		50
総重量（キログラム）		60
一般パラメータ		
作業モード（設定）	1	最初のユーティリティ（AC第一）のバッテリースタンバイモード
	2	スリープモード、無ユーティリティ、負荷の電源が定格出力電力の5%を超える、インバータが自動的に作業を開始する
	3	第1のバッテリ（DC最初の）ユーティリティスタンバイモード
AC入力	電圧	220V 35%または110V + 35%±（オプション）
	周波数	3%または60Hz±3%±50Hzの（オプション）
AC出力	電圧	220V±3%または230V±3 or240V±3%または100V±3%または110V±3%（オプション）
	周波数	0.5±0.5または60Hz±50Hzの（オプション）
ユーティリティ料	AC充電電流	0~15A
	充電時間	バッテリ容量と量に依存する
	バッテリ保護	自動検出、充放電保護、インテリジェントな管理
PVチャージ		PV入力の合計電流がPWMソーラーコントローラの定格電流未満でなければならない
ディスプレイ	表示モード	液晶+のLED
	情報の表示	入力電圧、出力電圧、出力周波数、電池容量、負荷条件、ステータス情報
出力波形タイプ		純粋な正弦波出力、全高調波歪みTHD≤3
過負荷能力		> 120%1分、> 130%の10S
消費電力	スリープモード	1~6W
	通常モード	1~図3（a）
変換効率		~90%、80%
転送時間		<5msの（DC / DCにACにAC）
保護		過負荷出力、短絡、高電圧入力は、低電圧入力は、過熱
環境	温度	-10℃~50℃
	湿度	~90%、10%
	標高	≤4000m

オフグリッド太陽光発電システム

ユーティリティと太陽補完的な発電システム

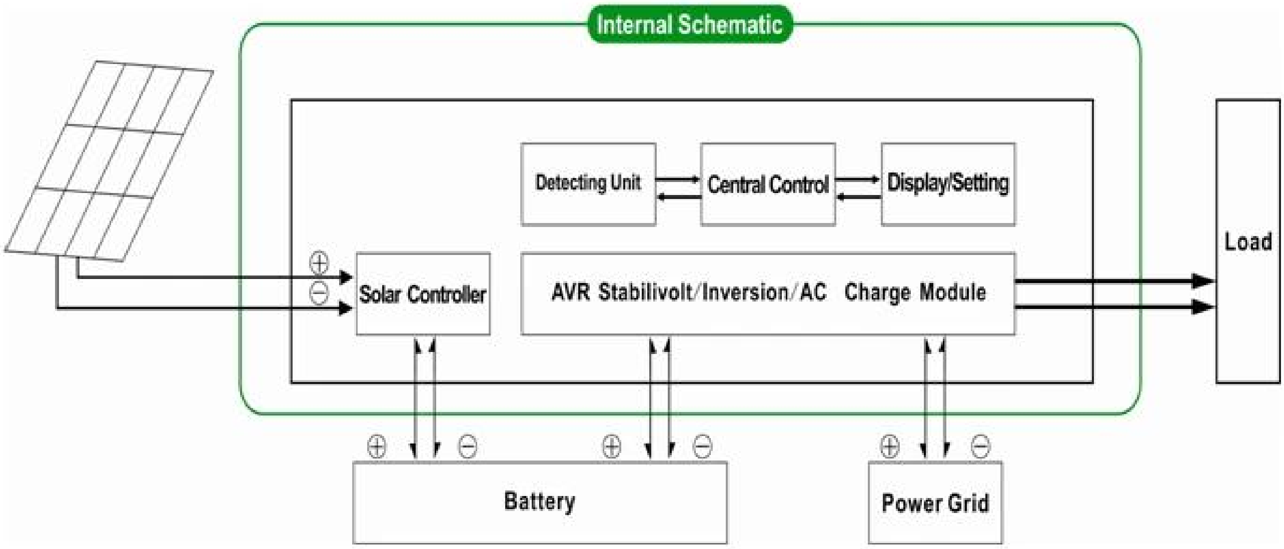

上記は、当社の標準パラメータです。予告なく変更すること。

Dチームと我々は技術サポートおよびOEM ODMサービスを提供し、我々は独自のプロのインバータとコントローラR&アンプを持っている

ザ·_コントローラ 上記の情報は、当社の標準parameter.Itは他のPWMソーラー充電コントローラに変更することができますです。

接続図

I-P-SPC-Series System

I-P-SPC-Series Inverter+Solar Controller