I-P-SPC [illegible]·[illegible] 4000W

[illegible]

1、[illegible]

2、 [illegible]

[illegible]

1、[illegible]

2、CPU[illegible]

3、LED[illegible] LCD[illegible]

4、[illegible]AVR UPS[illegible]AC[illegible]

5、[illegible]

6、[illegible]

[illegible]7[illegible]5[illegible]

8、[illegible]

9、CE / EMC / LVD / RoHS[illegible]/ FCC[illegible]

10、2[illegible]

[illegible]

□□□		6000VA
□□□□□□		4000W
□□□□□		8000W
□□□□□□□DC□		48V
PWM □□□□□□□□□□□	□□	48V
	□□	60A
	PV□□□□□□	48V□□□□□100V
□□□W×D×H□mm□□		420 * 260 * 605
□□□□□W×D×H□mm□□		440 * 280 * 625
□□□□□kg□□		50
□□□□□□□□□□		55
□□□□□□□		
□□□□□□□□□	1	□□□□□□□□□□□AC□□□□□□□□□□□□□□□□□□
	2	□□□□□□□□□□□□□□□□□□□□□□□□□□□□□□□□□5□□□□□□□□□□□□□□□□□□□□□□□□□
	3	□1□□□□□□DC□□□□□□□□□□□□□□□□□□□□
AC□□	□□	220V 35□□□□110V + 35□±□□□□□□□
	□□□	3□□□□60Hz±3□±50Hz□□□□□□□□
AC□□	□□	220V±3□□□□230V±3 or240V±3□□□□100V±3□□□□110V±3□□□□□□□□
	□□□	0.5±0.5□□□60Hz±50Hz□□□□□□□□□
□□□□□□□□	AC□□□□	0□15A
	□□□□	□□□□□□□□□□□□□
	□□□□□□	□□□□□□□□□□□□□□□□□□□□□□□
PV□□□□		PV□□□□□□□□PWM□□□□□□□□□□□□□□□□□□□□□□□□□□□□
□□□□□□	□□□□□	□□+□LED
	□□□□□	□□□□□□□□□□□□□□□□□□□□□□□□□□□□□□□□□□□
□□□□□□□		□□□□□□□□□□□□□□□THD≤3
□□□□□		> 120□1□□> 130□□10S
□□□□	□□□□□□□	1□6W
	□□□□□	1□□3□a□
□□□□		□90□□80□
□□□□		<5ms□□DC / DC□AC□AC□
□□		□□□□□□□□□□□□□□□□□□□□□□□□□□□
□□	□□	-10℃□50℃
	□□	□90□□10□
	□□	≤4000m

□□□□□□□□□□□□□□□□

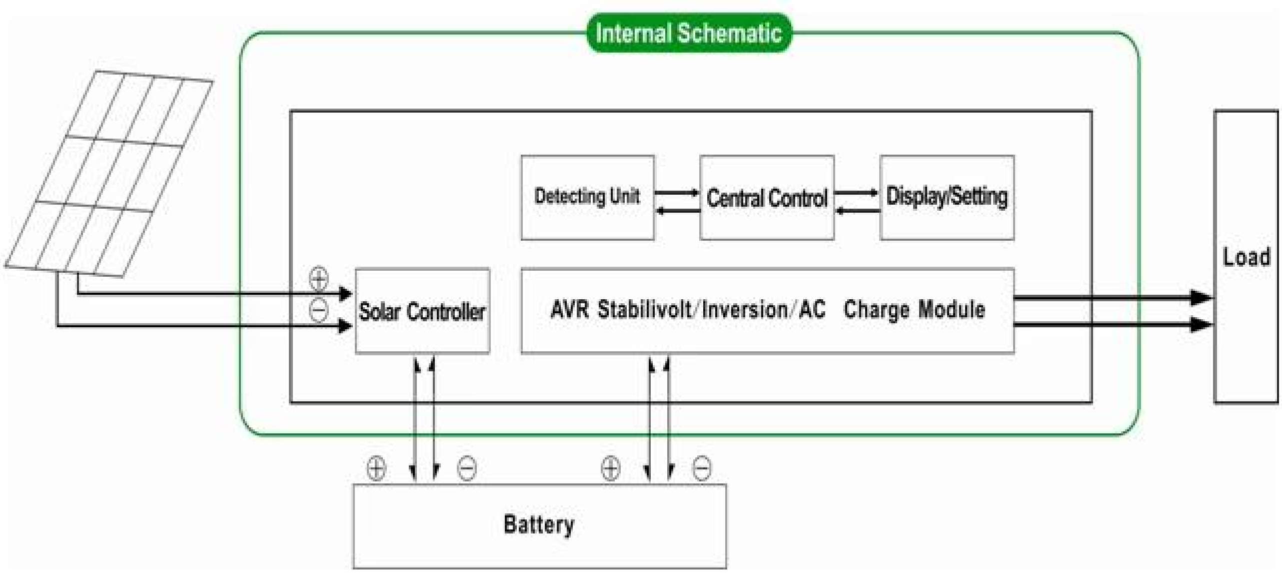

□□□□□□□□□□□□□□□□□□□□□□

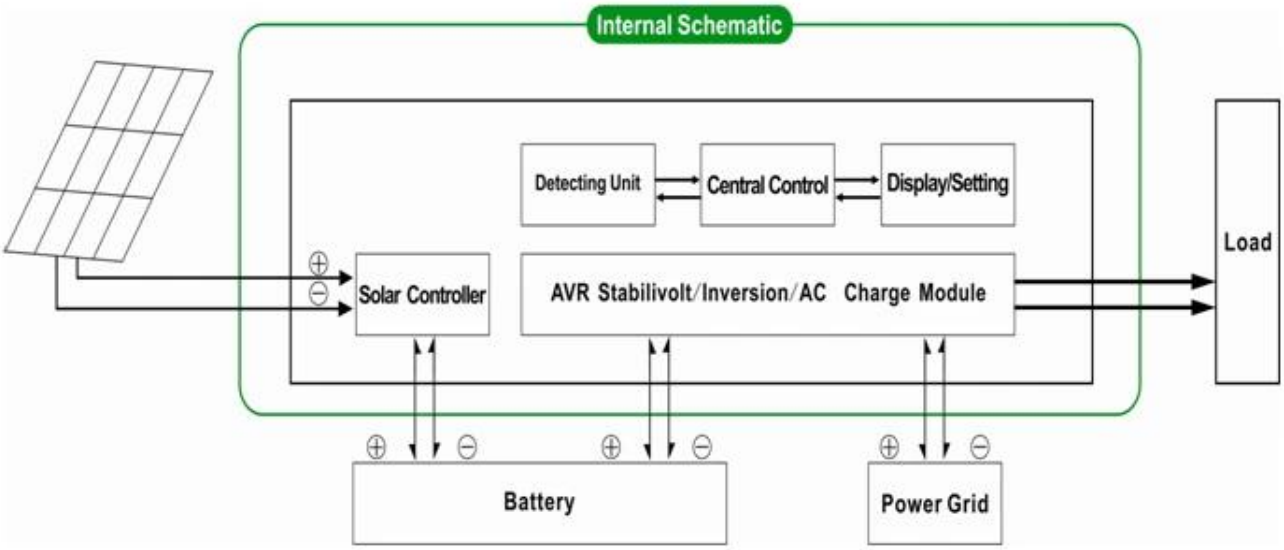

□□□□□□□□□□□□□□□□□□□□□□□□□□□□□□□□□□

D□□□□□□□□□□□□□□□□□□OEM ODM□□□□□□□□□□□□□□□□□□□□□□□□□□□□□□□□□□□□□R&□□□□□□□□□□□

□· □□□□□□ □□□□□□□□□□□□□□parameter.It□□□PWM□□□□□□□□□□□□□□□□□□□□□□□□□□□□□□□□□□□□□

□□□

I-P-SPC-Series System

I-P-HPC-Series Inverter+Solar Controller