[illegible]

1[illegible]

2[illegible]CPU[illegible]Intelligentcontrol[illegible]

3[illegible]LED[illegible] LCD[illegible]

4[illegible]AVR UPS[illegible]AC[illegible]

5[illegible]

6[illegible]

7[illegible]puresine[illegible]5[illegible]

8[illegible]

9[illegible]CE / EMC / LVD / RoHS / FCC[illegible]

10[illegible]2[illegible]

[illegible]

1.[illegible]

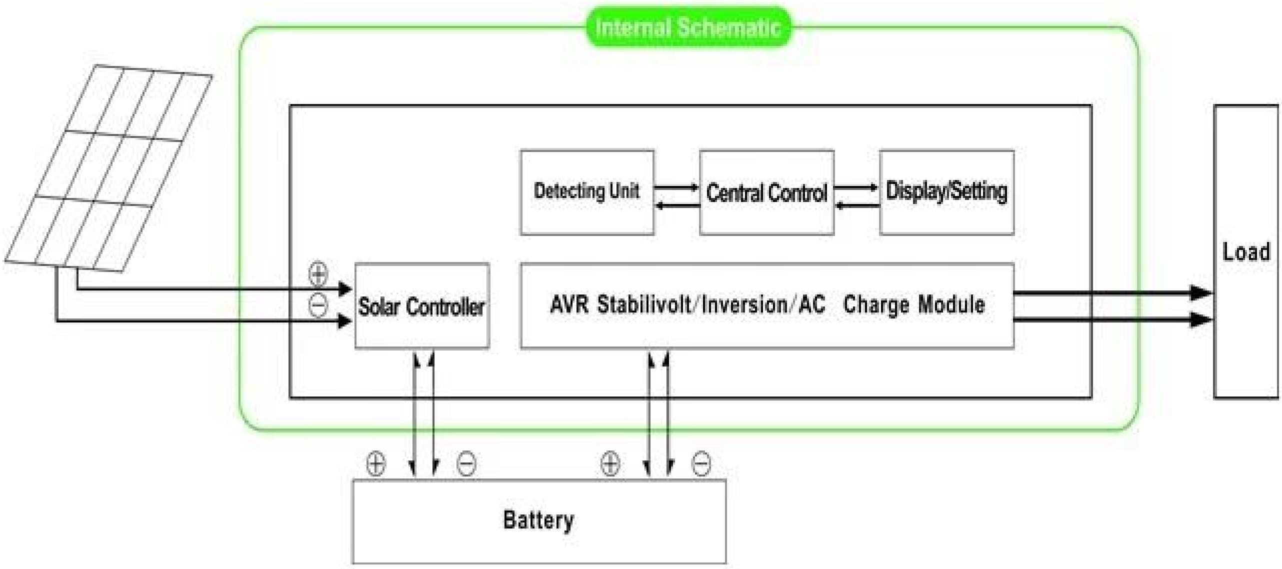

1.1[illegible]LCD[illegible]FREQUENCY[illegible]01[illegible]AC[illegible]LCD[illegible]

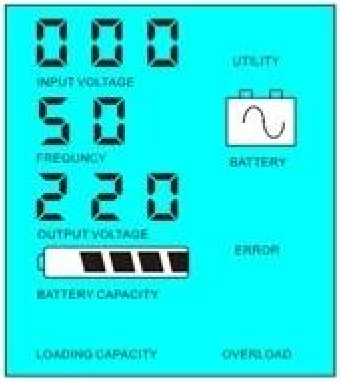

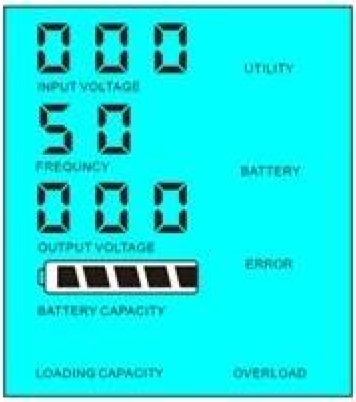

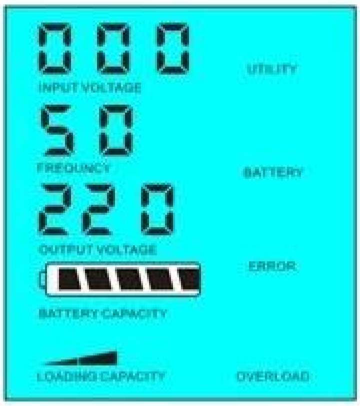

1.2スリープモード: LCDディスプレイのFREQUNCYが02に設定されています。接続されているAC負荷の電力がインバータの定格電力の5%より低い場合、インバータからの出力はありません。インバーターの破片だけは働いています。インバーターの電力消費はわずか1-6Wです。 LCDに出力電圧0が表示されます。接続されている負荷の電力が5%を超えると、インバータは自動的にDCからACに変換して5秒以内の負荷に電力を供給します。LCDには出力電圧が表示されます。以下に示すように:

Load's power< 5% of inverter's rated power

Load's power> 5% of inverter's rated power

このモードでのシステム導入

1）ソーラーパネルのみがバッテリーを充電

2）独立した唯一の系統外太陽光発電システム。実用性に欠けている地域や太陽エネルギーが豊富な地域に適しています

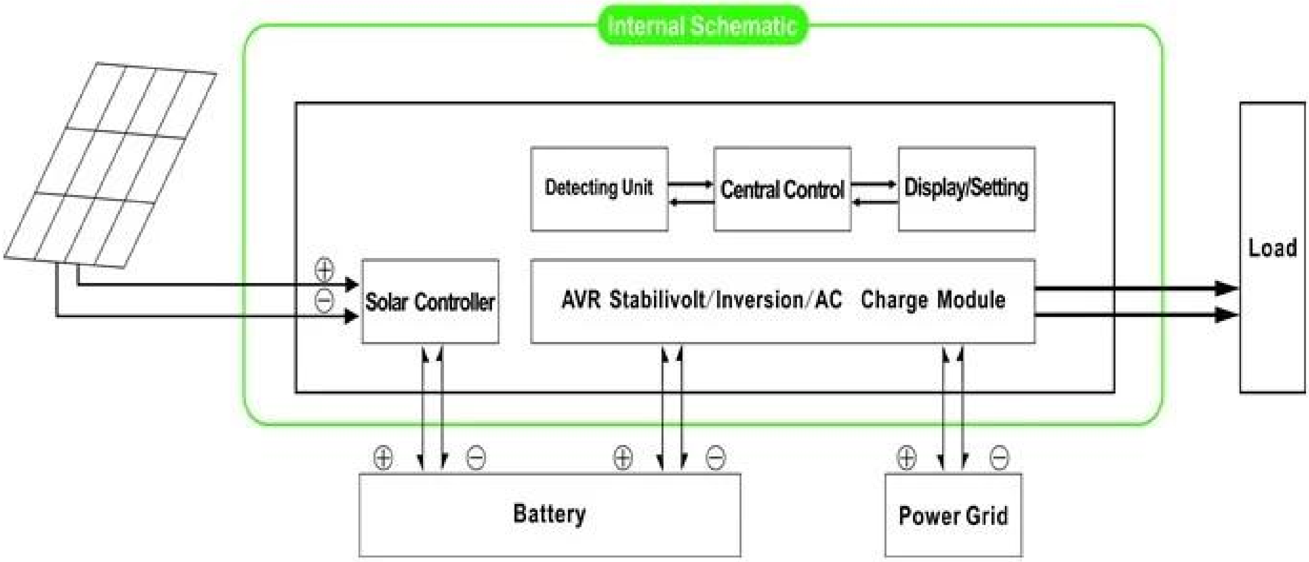

UPS□□□AC□□□□□□□□□□□□□□□□□□□□□□□□□□□□□□□DC□□□□□□□□□□□□□□□□□□□□□□□□□□□□□□□□□□

2.1□□□□□□□□□□□□□□AC□□□□□□□□□□□□□□□□□□□LCD□□□□□□□FREQUENCY□01□□

□□□□□□□□□□□

□□□□1□□□

□□□□2□□□□□□□□□□□□□5ms□□□□□□□□□□□□□□□□□□□□□□□□DC□AC□□□□□□□□□□□

□□□□3□□

□□□□□□□□□□□□□□□□□□□

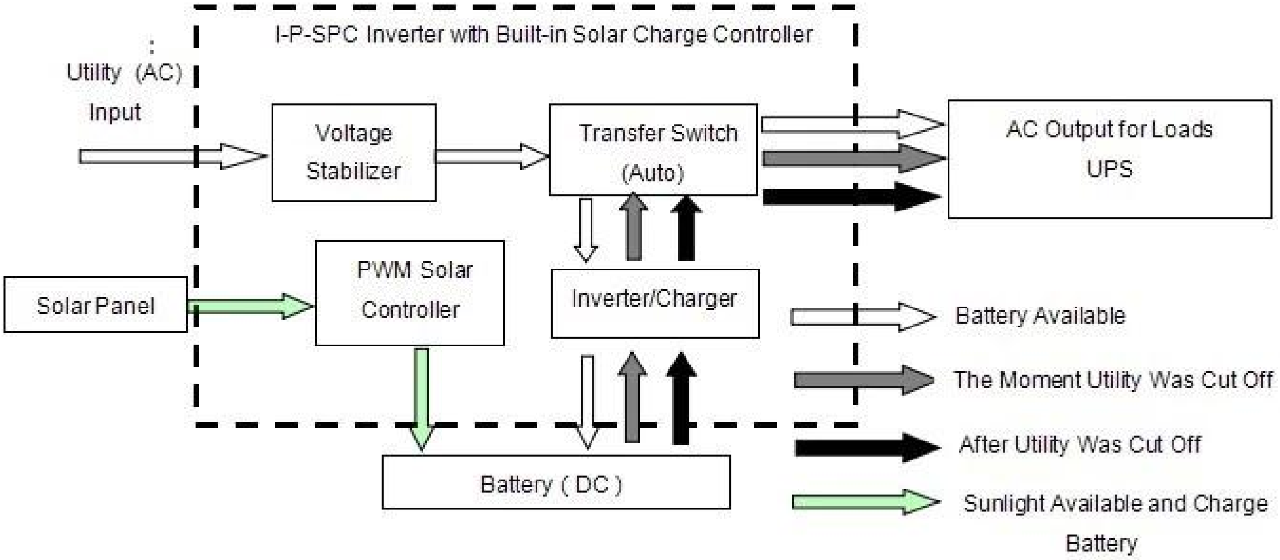

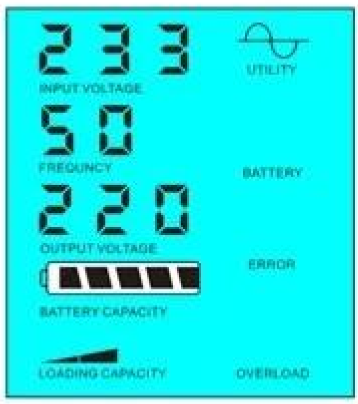

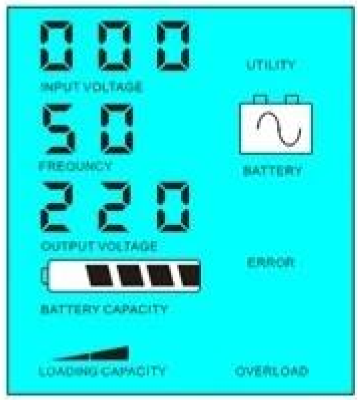

LCDが下のように表示されます。

Utility supply power and charge battery

Without utility and battery supply power

注意してください:

1）バッテリー、ユーティリティとソーラーパネルを充電する2つの方法があります

2）このシステムは、実用性が不足している地域に建設された電力システムに適しています。あるいは、人々は同時に太陽光と効用を使うことができます。

2.2。バッテリ優先（DC優先）のユーティリティスタンバイモード: LCDディスプレイのFREQUENCYは03に設定されています。バッテリー容量が十分でないとき、ユーティリティは自動的に電力を供給し続けます。

手順は次のとおりです。

□□□□1□□□□□□□□□□□□□□□□□□□□□□□□□□□□□AC□□□□□□□□□

□□□□2□□□

□□□

□□□□□□□□□□□□□□□□□□□

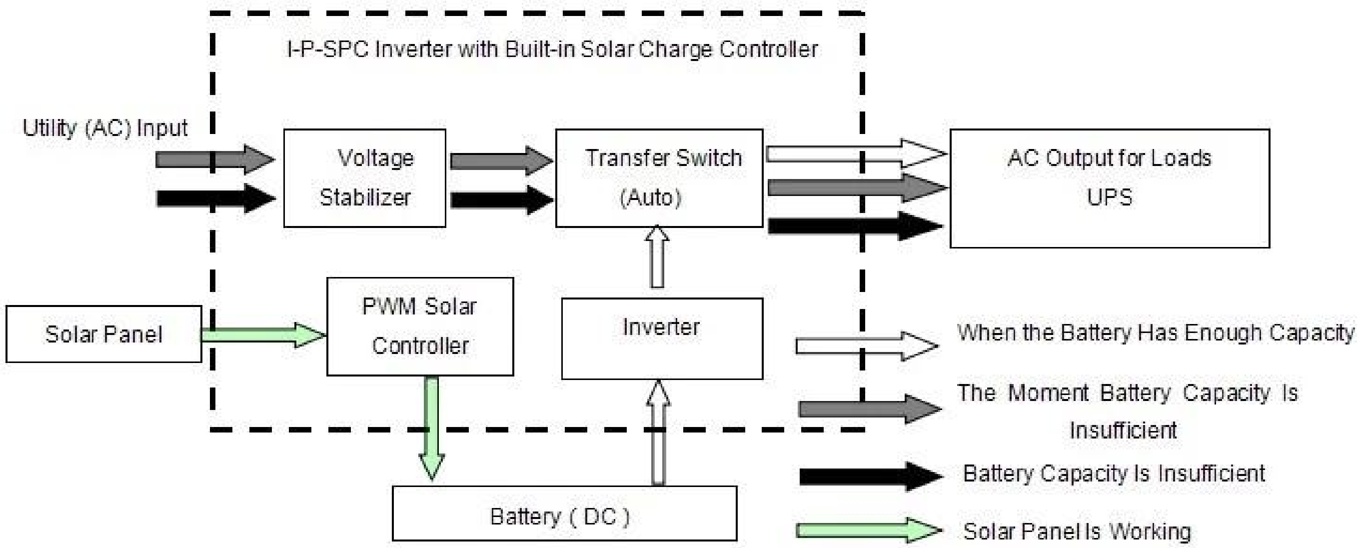

LCD□□□□□□□□□□□□□

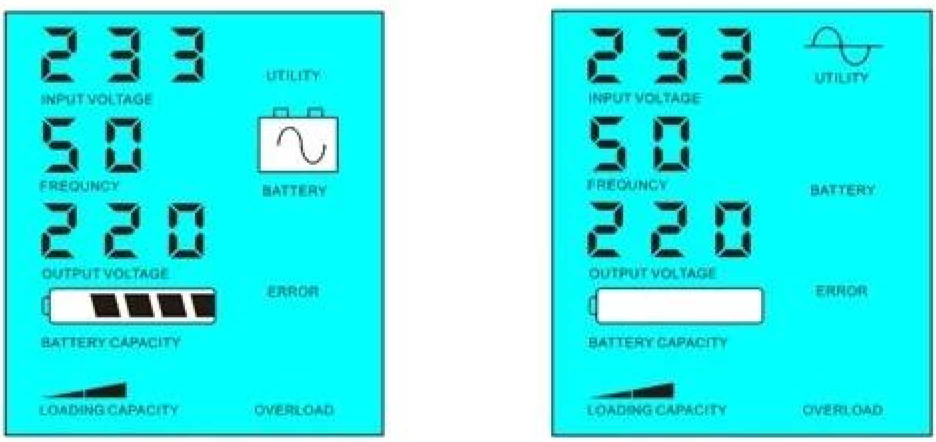

Battery has power and supply power   Battery dead, utility supply power

このモードでのシステム導入

1）バッテリーを充電する唯一の方法があります：ソーラーパネル

2）このシステムは、電気が高価である地域および家庭用太陽光および風力システムおよび街灯および風力システムなどの、太陽光発電を利用して実用的な電力を節約することができる環境地域に適している。

パラメータ

モデル パラメータ		500VA	700VA	1000VA	1500VA	2000VA	3000VA	4000VA
定格出力パワー		350W	500W	700W	1000W	1500W	2000W	3000W
最大電力		700W	1000W	1500W	2000W	3000W	4000W	6000W
バッテリー電圧（DC）		12Vまたは24V		24V		24Vまたは48V		
PWMソーラーコントローラー	電圧	12Vまたは24V		24V		24Vまたは48V		
	現在	10A	20A	20A		30A		40A
	PV最大入力電圧	12Vシステム：25V 24Vシステム：50V		24Vシステム：50V		24Vシステム：50V 48Vシステム：100V		
サイズW×D×H（mm）		335×165×375				350×220×460		
梱包サイズW×D×H（mm）		355＊185＊395				370×240×480		
正味重量（kg）		7	8	12年	14年	20	23	29年
総重量（キログラム）		8	9	13年	16	22	25年	31

モデル パラメータ		5000VA	6000VA	7000VA	10kVA	15kVA	20kVA	30kVA
定格出力パワー		3500W	4000W	5000W	7000W	10000W	15000W	20000W
最大電力		7000W	8000W	10000W	14000W	20000W	30000W	40000W
バッテリー電圧（DC）		48V			96V		192V	
PWMソーラーコントローラー	電圧	48V			96V		192V	
	現在	50A	60A		50A		50A	
	PV最大入力電圧	100V			200V		400V	
サイズW×D×H（mm）		420×260×605					420×280×625	
梱包サイズW×D×H（mm）		440×280×625					440×300×645	
正味重量（kg）		31	50	50	55	85	105	125
総重量（キログラム）		33	55	60	65	95年	115	135

一般パラメータ		
作業モード（設定）	01	ユーティリティ優先（AC優先）バッテリースタンバイモード
	02	スリープモード、実用性なし、負荷の電力が定格出力電力の5%を超えている、インバータが自動的に動作し始める
	03	バッテリー優先（DC優先）ユーティリティスタンバイモード
AC入力	電圧	220V±35%または110V＋35%（オプション）
	周波数	50Hz±3%または60Hz±3%（オプション）
AC出力	電圧	220V±3%または230V±3または240V±3%または100V±3% または110V±3%（オプション）
	周波数	50Hz±0.5または60Hz±0.5（オプション）
光熱費	AC充電電流	0~15A
	充電時間	バッテリー容量と量に依存
	バッテリー保護	自動検出、充放電保護、インテリジェント管理
PV充電		PV入力の総電流は、PWMソーラーコントローラの定格電流より小さくなければなりません
表示	ディスプレイモード	LCD＋LED
	情報を表示する	入力電圧、出力電圧、出力周波数、バッテリー容量、負荷状態、ステータス情報
出力波形タイプ		純粋な正弦波出力、全高調波歪みTHD≦3
オーバーロード能力		＞120%1分、＞130%10秒
消費電力	スリープモード	1~6W
	ノーマルモード	1~3A
変換効率		80%~90%
転送時間		<5ms（AC to DC / DC to AC）
保護		過負荷、短絡、高入力電圧、低入力電圧、過熱
環境	温度	-10℃~50℃
	湿度	10%~90%
	高度	≦4000m

- 上記の「または」のパラメータは、顧客の好みに応じてパラメータが工場設定を行う必要があることを意味します。
- 私達に私達の自身の専門インバーターコントローラーおよびUPS R& Dのチームがあり、私達はテクニカルサポートおよびOEMサービスを提供します。

- □□

□□□

I-P-SPC-Series System
Solar Panel
DC Output
AC Output
Battery Box
AC Input（not essential）
I-P-HPC-Series Inverter+Solar Controller

□□□

□□□□□□□□□□□□□□□□□□□□□□□□□□□□

□□□□□□□□□□2014□5□5□□□1□□