I-P-SPC_□□□□□□□□□·□□□□□ □□□□□□□□□□□□□ 3000W

□□□□□□□□□

1□□□□□□□□□□□□□□□□□

2□ □□□□□□□□□□□□□□□□□□□□□□□

□□

1□□□□□□□□□□□□□□□□□□□

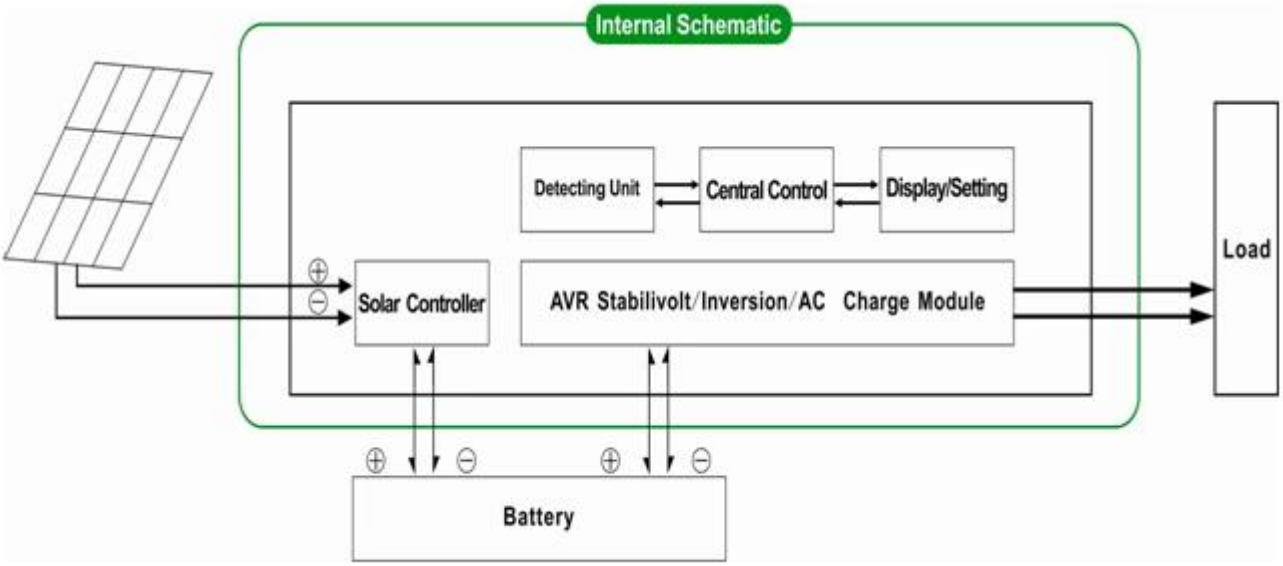

□□□□□□□□□□□□□□□□□□□□□□□□

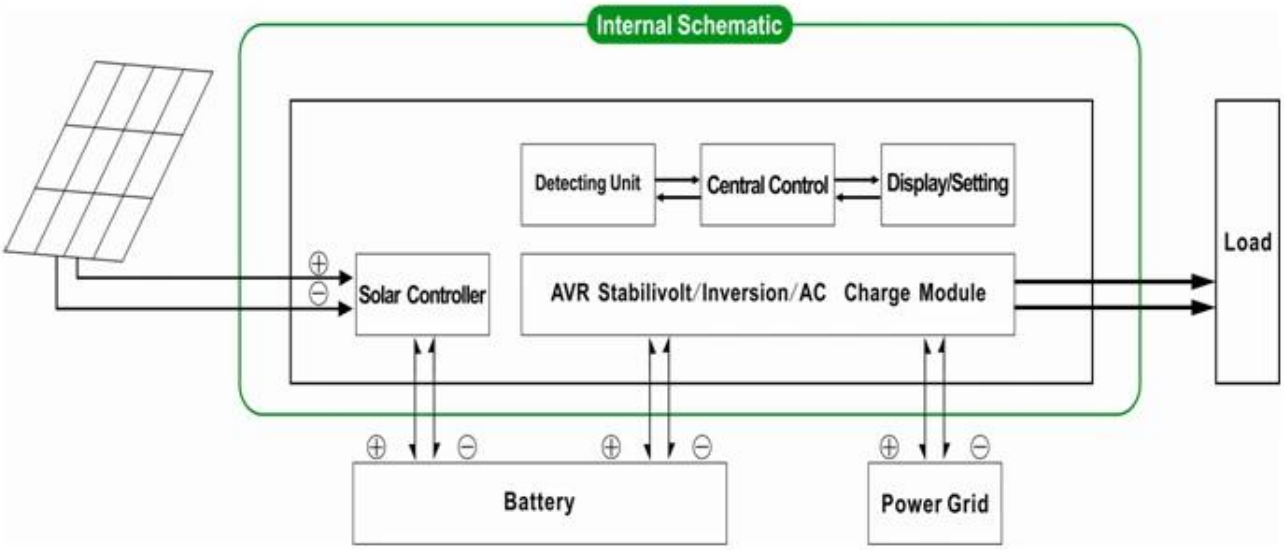

□□□□□□□

□□□		4000VA
□□□□□□□		3000W
□□□□□		6000W
□□□□□□□□DC□		24V□□□48V
PWM □□□□□□□□□□□□□	□□	24V□□□48V
	□□	40A
	PV□□□□□□	24V□□□□□50V 48V□□□□□100V
□□□W×D×H□mm□□		350 * 220 * 460
□□□□□W×D×H□mm□□		370 * 240 * 480
□□□□□kg□□		29
□□□□□□□□□□□		31
□□□□□□□		
□□□□□□□□□	1	□□□□□□□□□□□□AC□□□□□□□□□□□□□□□□□□□□
	2	□□□□□□□□□□□□□□□□□□□□□□□□□□□□□□□□□□□□5□□□□□□□□□□□□□□□□□□□□□□□□□□□□
	3	□1□□□□□□DC□□□□□□□□□□□□□□□□□□□□□□
AC□□	□□	220V 35□□□□110V + 35□±□□□□□□□
	□□□	3□□□□60Hz±3□±50Hz□□□□□□□□

AC□□	□□	220V±3□□□□230V±3 or240V±3□□□□100V±3□□□□110V±3□□□□□□□□
	□□□	0.5±0.5□□□60Hz±50Hz□□□□□□□□
□□□□□□□□	AC□□□□	0□15A
	□□□□	□□□□□□□□□□□□□□□
	□□□□□□	□□□□□□□□□□□□□□□□□□□□□□□□□□□□□□
PV□□□□		PV□□□□□□□□□PWM□□□□□□□□□□□□□□□□□□□□□□□□□□□□□□□□□□□□□□
□□□□□□	□□□□□	□□+□LED
	□□□□□	□□□□□□□□□□□□□□□□□□□□

I-P-SPC-Series System

I-P-SPC-Series Inverter+Solar Controller