□□□□

DC / AC□□□□

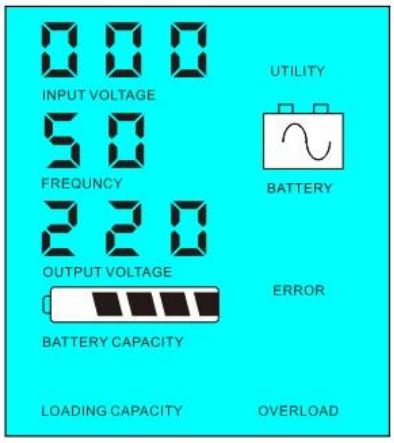

1.2□□□□□□□□□□LCD□□□□□□□□□□□FREQUNCY□□□AC□□□□□□□□□□□□□□□□□□5□□□□□□□02.If□□□□□□□□□□□□□□□□□□

□□□□3□□□□

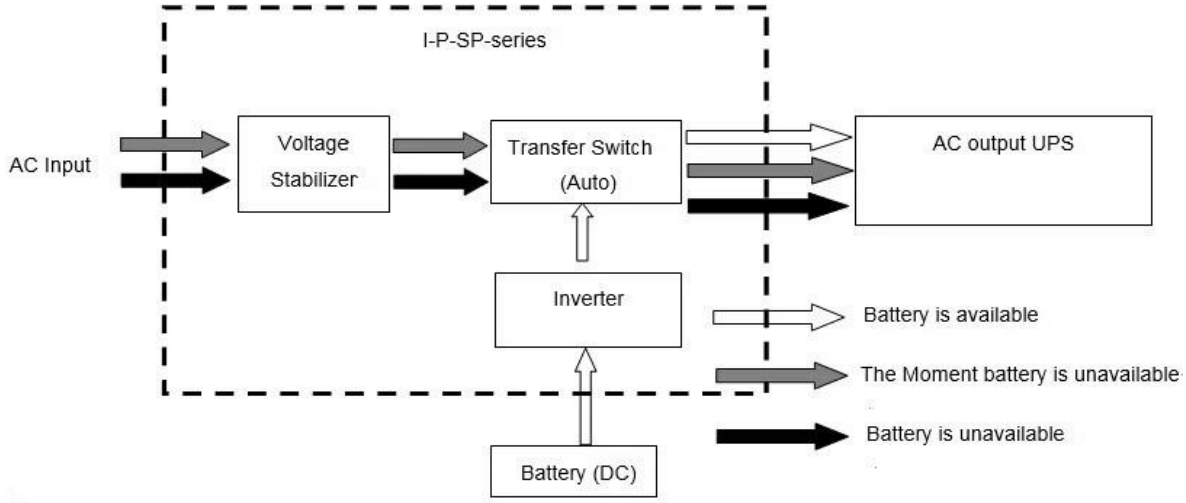

□□□□□□□□□LCD□

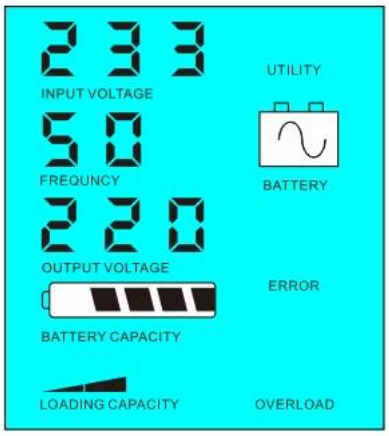

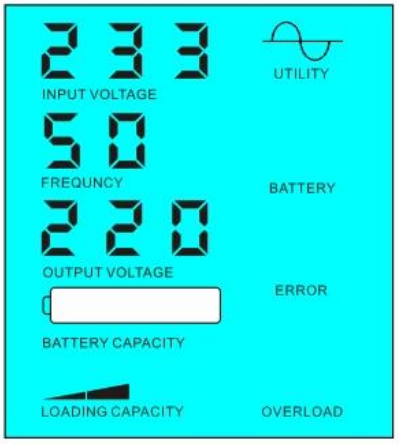

□□□□□□□□□□□□□□ □□□□□□□□□□□□□□□□□□□□□□□□□□

□□□□□□

□□□□□□□□□□		2000VA
□□□□□□		1500W
□□□□□		3000W
□□□□□□□□DC□		24V / 48V / 96V□□□□□□□
□□□W×D×H□mm□□		350 * 220 * 460
□□□□□W×D×H□mm□□		370 * 240 * 480
□□□□□kg□□		20
□□□□□□□□□□□		22
□□□□□□□		
□□□□□	1	□□□□□□□□□□□□AC□□□□□□□□□□□□□□□□□□□□
□□□□	2	□□□5□□□□□□□□□□□□□□□□□□□□□□□□□□□□□□□□□□□□
	3	□□□□□□□□□DC□□□□□□□□□□□□□□□□□□□□UPS□□□
AC□□	□□	220V□□□□□□□35□110V + 35□±
	□□□	3□□□□60Hz±3□±50Hz□□□□□□□□
AC□□	□□	220V±3□□□□230V±3□□□240V±3□□□□100V±3□□□□110V±3□□□□□□□□
	□□□	0.5±0.5□□□60Hz±50Hz□□□□□□□□
□□	AC□□□□	0□15A
	□□□□	□□□□□□□□□□□□□□□
	□□□□□□	□□□□□□□□□□□□□□□□□□□□□□□□□□□□
□□□□□□	□□□□□	LCD
	□□□□□	□□□□□□□□□□□□□□□□□□□□

□□□□		□90□□80□
□□□□		<5ms□□DC / DC□AC□AC□
□□		□□□□□□□□□□□□□□□□□□□□□□
	□□	-10℃□50℃
□□	□□	□90□□10□
	□□	≤4000m

□□□□□□□□□□□□□□□□□□□