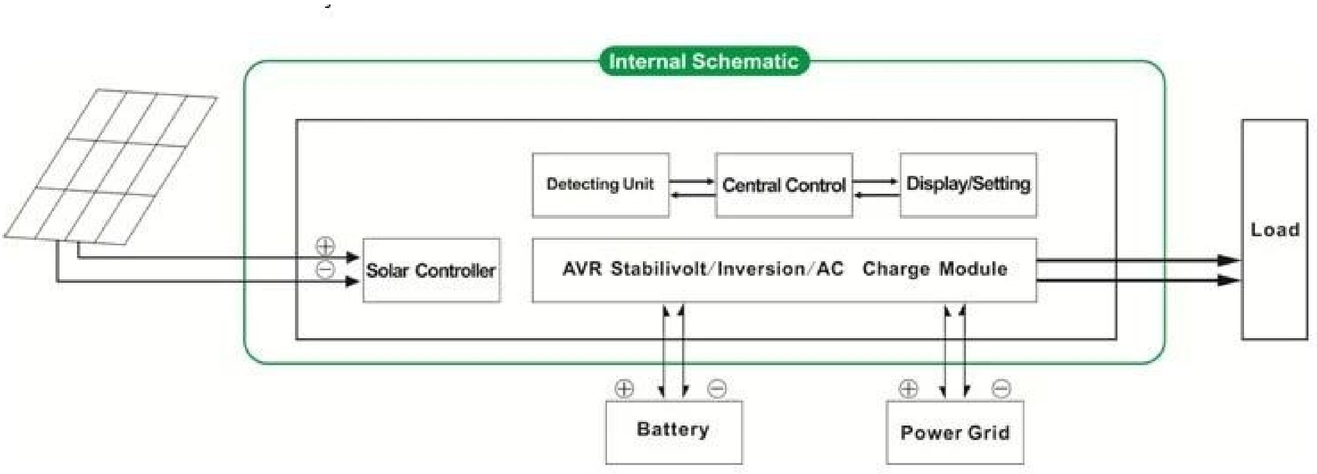

はじめに

内蔵のMPPTコントローラと純粋な正弦波インバーター I-P-HPC-シリーズは、モジュール設計です。これは、高変換効率、低消費電力、強い荷重支持能力の利点を有する。インテリジェント制御により、ユーザーはオン/オフモード、反転モードとタイミングユーティリティモードのタイミング、充電モード、（ユーティリティなどの補完電源）AC第一モードまたはDC第一のモードを設定することができます。それは、高度なハイブリッドインバーター&#038の一つである。世界のコントローラ。

アプリケーション

1.Offグリッド太陽光発電システム_
2.Solarとユーティリティの補完的な電源システム

フィーチャー

install.Toへ1.Easy太陽系を構成すると、ユーザーは単にソーラーパネルやバッテリーとそれを接続する必要があります
2.CPU管理、インテリジェント制御、モジュール設計、LCDディスプレイ
3。内蔵MPPTコントローラ、充電効率の向上_
4.低い消費電力、高い変換効率
ユーザーが別の状況では、太陽エネルギーを最大限に利用する5.Intellectual、多機能は、それが便利だ
ユーザがバックアップ電源時間を拡大するための6外部バッテリ接続は、それが便利だ
メンテナンスと長寿命に簡単に7.Strong耐荷重能力、低故障率、（適切な動作の下では、少なくとも5年以上続くことができます）

8.Perfect□□□

1.1 PV専用モード: PVおよびユーティリティが両方のインバータに接続されている場合、ユーティリティ、バッテリーを充電されませんが、唯一のPVがバッテリーを充電します。
1.2 PV +交流ハイブリッドモード: PVとユーティリティが両方のインバータに接続されており、PVとユーティリティの両方が、バッテリーを充電します。

補完的な電源、UPSの機能として2.Utility
2.1ACまず、直流スタンバイUPSモード

ユーティリティは、バッテリがインバータに接続されている場合、ユーティリティは、優先的に負荷に電力を供給する。ユーティリティが遮断されると、バッテリーは自動的に負荷に電力を供給し続ける。

以下のような手順は次のとおりです。
ステップ1: 商用電源が利用可能である場合、それは同時に電圧が安定化された直後に負荷や充電電池を駆動する。
ステップ2: 商用電源が突然遮断されると、インバータが5msの内の無停電電源装置を確実にするために、自動的に直流を交流に変換します。
ステップ3: 商用電源が再び使用可能になると、それは自動的に同時に負荷および充電バッテリーに電力を供給するユーティリティに転送する。

2.2DCまず、ACスタンバイUPSモード:

ユーティリティは、バッテリがインバータに接続されている場合、バッテリーは、ユーティリティの前に負荷に電力を供給する。電池容量が十分でない場合には、ユーティリティが自動的に電源を供給していきます。

以下のような手順は次のとおりです。
ステップ1: バッテリが十分なパワーを有する場合、電力インバータを介して直接負荷を駆動する
手順2: バッテリーは十分なパワーを持っていないときは、自動的に負荷に電力を供給してユーティリティに転送されます
手順3: バッテリが完全に（太陽や風力充電コントローラにより）充電された後、自動的に負荷に電力を供給するバッテリーに転送されます。

3.Timing機能

3.1オン/オフモード: ユーザーは、インバータの出力をオン/オフにするために特定の時間を設定することができます。
3.2ワーキングモード: バッテリーまたはユーティリティ切り替え可能なモードです。ユーザーは、（電気料金が異なる期間で異なる充電された領域に適しています）電源を供給するバッテリーやユーティリティを使用する特定の時間を設定することができます

4.Recording /チェック機能

4.1インバータフォルトチェック: ユーザーは、インバータ障害情報を確認することができます
4.2放電時間のチェック: ユーザーがバッテリーの放電時間を確認することができます

パラメーター

パラメータモデル		1000W	1500W	2000W	3000W	4000W	5000W
定格出力電力		1000W	1500W	2000W	3000W	4000W	5000W
ピーク電力		2000W	3000W	4000W	6000W	8000W	10000W
バッテリー（鉛蓄電池）		24V	24V / 48V (オプション)			48V	
充電パラメータ							
充電モード（設定）		PV料					
		のPV料+ユーティリティ料					
MPPTソーラーコントローラー	電圧	24V	24V / 48V			48V	
	現在の	20A	25A	30A	40A	40A	40A
	最大PV入力電圧	100V					
	PV充電効率	95%~99%					
	マックス·PV入力電力	568W	24V: 710W	24V: 852W	24V: 1136W	2272W	2272W
			48V1420W	48V: 1704W	48V: 2272W		
ユーティリティ	AC充電電流	0~15A					
	充電モード	3ステージ充電					
反転パラメータ							
AC出力	電圧	220V±3%または±230V 3または240V±3%または100V±3% または110Vの±3%（オプション）					
	周波数	0.5±0.5または60Hz±50Hzの（オプション）					
出力波型		純粋正弦波 出力、全高調波歪みTHD≤3					
過負荷能力		> 120%1分、> 130%の10S					
消費電力（通常の下作業モード）		0.4A	24V: 0.5A 48V: 0.4A	24V: 0.7A 48V: 0.45A	24V: 0.7A 48V: 0.5A	0.6A	0.65A
消費電力（スリープモードの下で）		1-6W					
インバータの変換 効率		85%~92%で					
ユーティリティモード							
AC入力	電圧	220V (オプション) 35%または110V + 35%±					
	周波数	ユーティリティの周波数と同じ					
AC出力	電圧	220V±5%または110V±5%（オプション）					
	周波数	ユーティリティの周波数と同じ					
過負荷能力		> 120%1分、> 130%の10S					
（AC最初またはDC 最初の）優先順位							

UPSの出力（設定）		ACまず、直流スタンバイ									
		DCまず、ACスタンバイ									
タイムスイッチ		< 5msの（AC ACにDCへの/ DC）									
電源オン（設定）		ユーザーが設定します									
		自動的にAC出力オン/オフを時限									
一般的指標											
ディスプレイ	表示モード	液晶＋は、LED									
	情報の表示	入力電圧、出力電圧、出力周波数、電池容量、負荷状態、ステータス情報									
保護		過負荷、短絡、高電圧入力、低電圧入力は、過熱									
環境	温度	-10℃~50℃									
	湿度	10%~90%									
	標高	≤4000m									
サイズ W×D×H（mm）の		438 * 208 * 413								450 * 246 * 468	
パッキングサイズ W×D×H（mm）の		520 * 310 * 460								540 * 300 * 518	
ネット重量（kg）		15	17		19		25			34	35
グロス重量（kg）		16	18		20		27			40	41

絵

Solar Power System

Rs232
B0
B1
B2
B3
B4
B5
B6
B7
B8
B+
MONOMER BATTERY VOLTAGE DETECTION
Battery Switch
ON
OFF
AC Input Switch
ON
OFF
Solar Input
DC Output
S+ S- L+ L-
Battery Input
Red
Black
Input voltage 48VDC 96VDC
AC INPUT
N L
N L
AC OUTPUT
Pay attention to high voltage