□□□□□□□□□□□□6KW□□□□□□□□□□□□□□□□□□

□□□□□

BAT Type
S-ON
AC
50HZ
AC
60HZ
DC
Inverter
Charger
Next Page
Alarm
OFF
ON
S-ON
Power Inverter

DC−
DC+
DC INPUT
12V 24V 48V
Remote Port
AC OUTPUT
MAX 5A
AC INPUT
AC OUTPUT
L N E L N E
Inverter
Output Protect
Charger
Input Protect

□□□□
1 3□□□□□□□□□□□□□□□□□□
2□□□□□□□50Hz□□□□□□□□□□□□□□□□60 HZ
3□□□□□□□DC□□/ AC□□□□□□□□□□□□□□□□
□□□□□□□□□1□6□□□□□□□4□□□□□□□consumtion
□□□□□□□□5□□□□□□□□□CC□CV□CF

□□□□□□□□□□□□□□□□□ □□□□□□□□□□□

□□
1.DC / AC□□□□

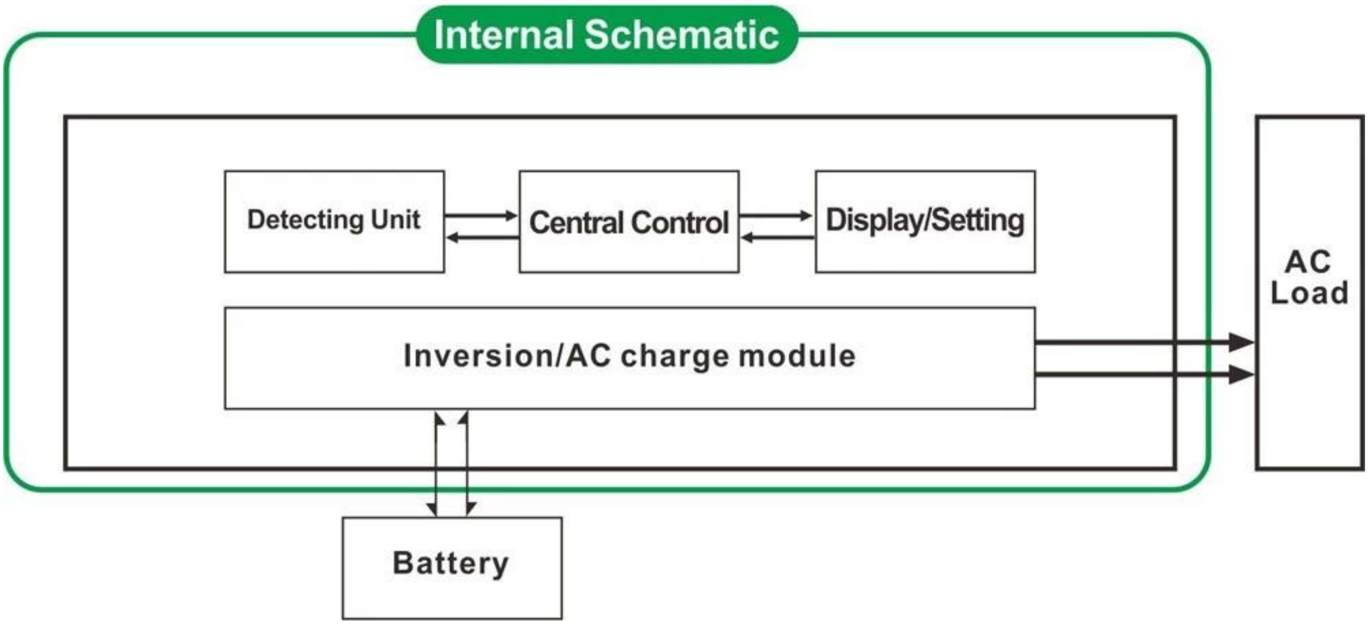

2□□□□□□□□□□□□□□□□

1□□□□□□□□□□□□□□□□□□□□□□□□□□8□□□□□□□□□□□□□

2□□□□□□□□□□□□□□□□□□□□□□□□

3□3□□□□□□□□□□□□□□CC□□□□□□□□□CV□□□□□CF□□□□□□□

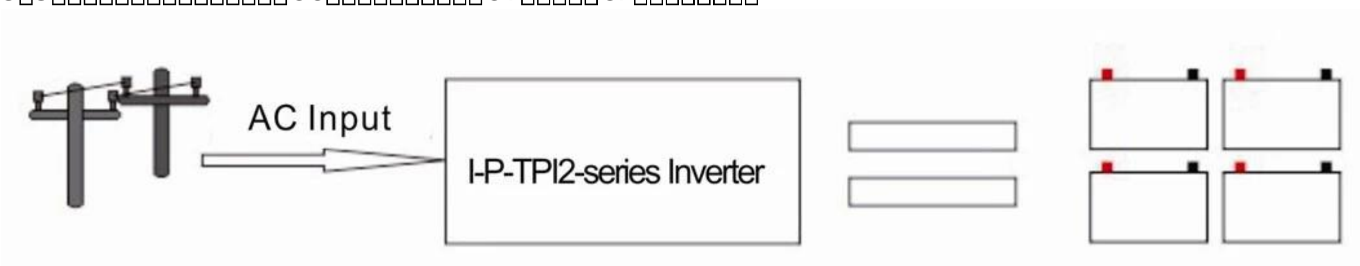

3 UPS□□□

□□□□□□AC□□□□□□□□□□□□□□□□□□□□□□□□DC□□□□□□□□□□□□□□□□□□□□□□□□□□□□□□□□□□□□□□

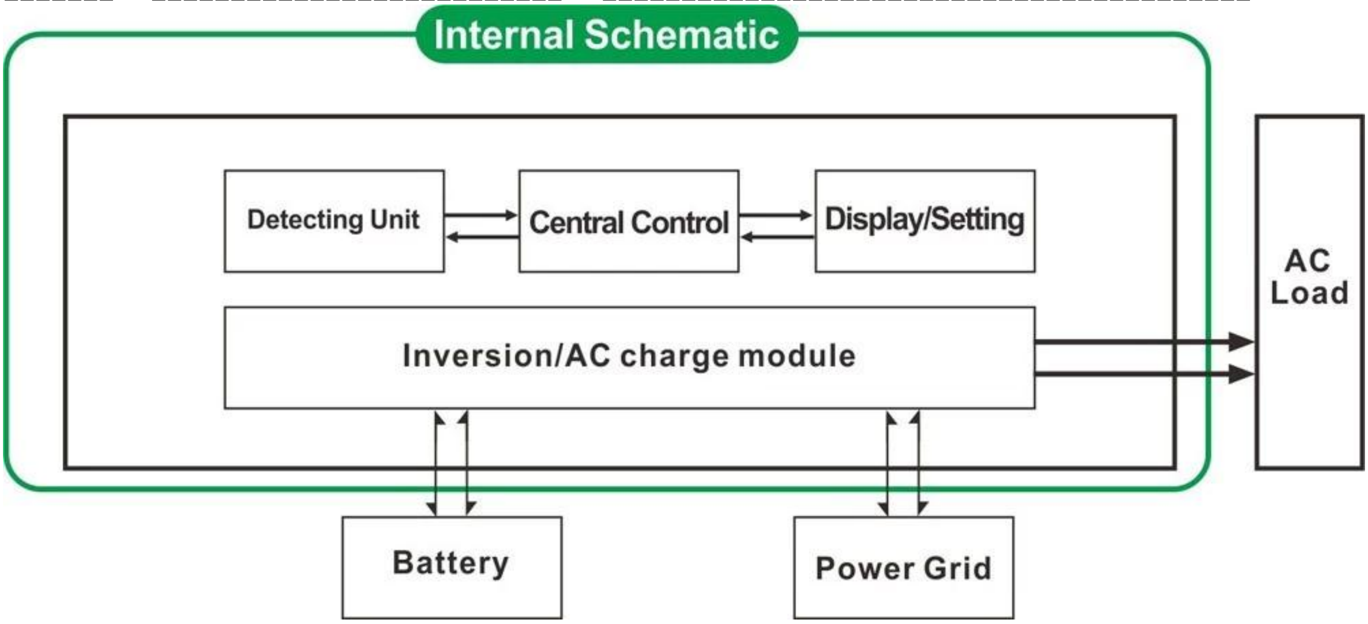

3.1□□□□□□□□□□□□□□□□□□□□□□UPS□□□□□□□□□□□□□□□□□□AC□□

3.2□□□□□□□□□□□□□□□□□□□□□UPS□□□□□□□□□□□DC□□□□□□□□□

□□

1□□□□□□□

2 CPU□□□□□□□□□□□□□□□□□□□

3 LCD□LED□□□□□□□□□□□□□□□□□□□□□□□□□□□□□□□□□□

4□□□AC□□□DC□□□□□□□□□□□□□□□□□□□□□□□□□□□□□50Hz□□□60Hz□□□□□□□□□□□□□□□□□□□□□
5□□□□□□□□87□□98□□□□□□□□□□□1W□6W□□□□□□□□□□□□□□□□□□□

□□□
ISO2008
ISO2004
CE-EMC
CE-LVD
FCC
RoHS□□
□□□□□□□
1□ OEM□□□ODM □□□□□□□□□□□□□
□□□□□□□□□□□□□□□□□□□□□2□□□□□□□□□□□□□□□□□□□□□
3□24□□□□□□□□□□□□□□□□□□□□□□□□□□□
4□□□□□□□□□□□□□□□□□□□□□□□□□□□□□□□□□□□
□□□□□□5□□□□□□□□□□□□□□□□□□□□□□□□□□□□□□□□□□□

□□□□□□□□□□□□□□□□ I-P-Smart2 MPPT□□□□□□□□□□