中国インバータ低周波オフグリッドシステムの**4KW**のための純粋な正弦波

詳細な画像

DC−
DC+
DC INPUT
12V 24V 48V
Remote Port
AC OUTPUT
MAX 5A
AC INPUT
AC OUTPUT
L N E L N E
Inverter
Output Protect
Charger
Input Protect

主な機能

1 3回点で最大インバータの電力サージ

2出力周波数: 50Hzまたはユーザによる調整可能な60 HZ

3作業モード: DC最初/ ACのユーザによる最初の調整可能

スリープモード、1~6ワットの下で4。低消費電力consumtion

バッテリーへの5つ充電ステージ: CC ､CV ､CF

仕様を取得するには、してください ここからダウンロード

機能

1.DC / AC変換機能

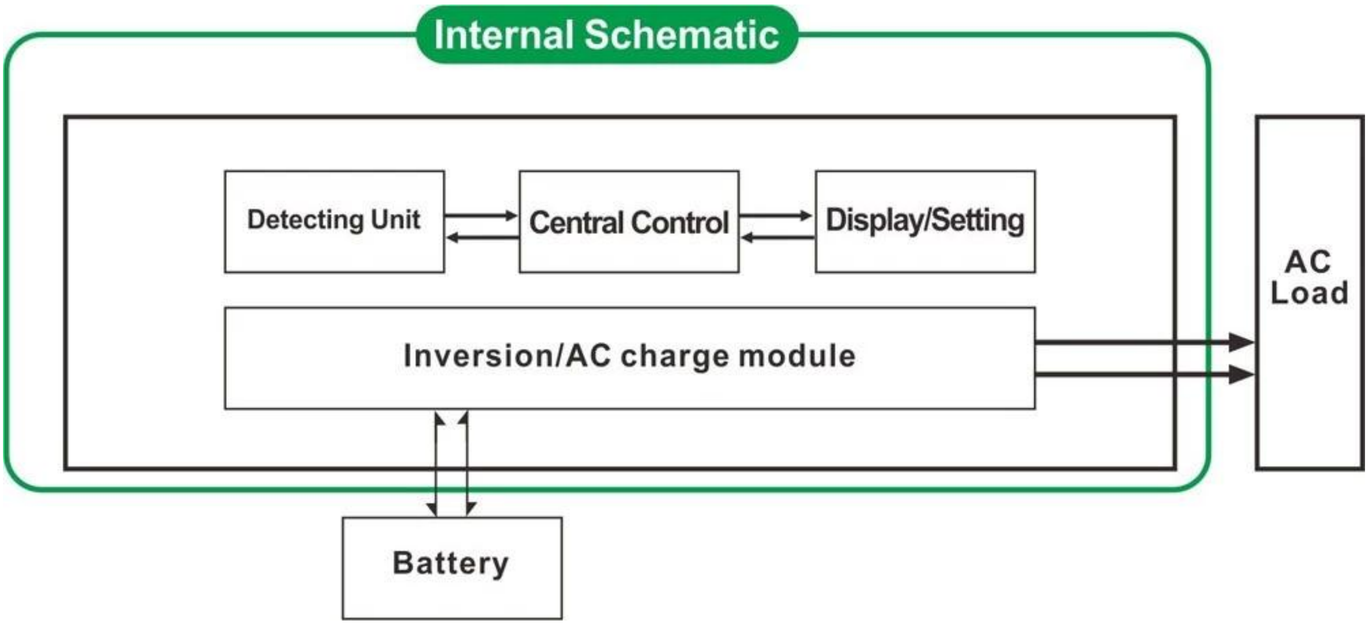

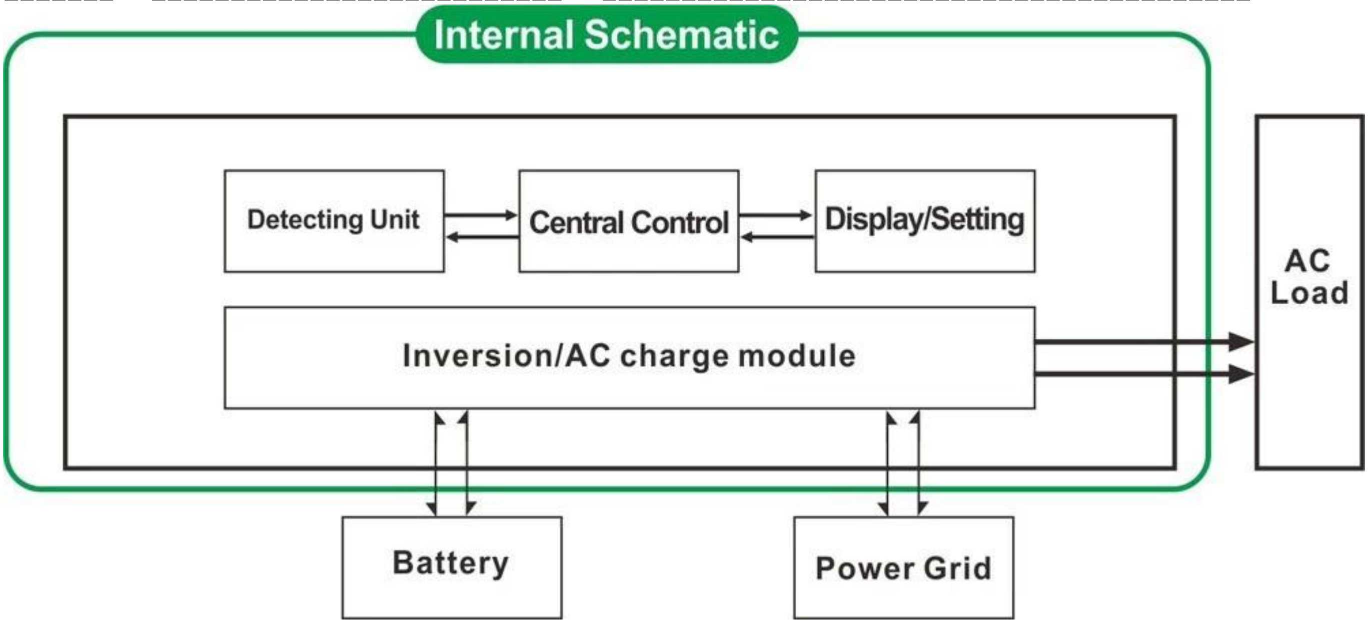

2ハイパワーインテリジェント充電機能

1）これは、（詳細パラメータをチェックしてください）電池の8種類を充電することはできます

2）高充電電力（詳細パラメータをチェックしてください）

3）3段充電モード：定電流充電段階（CC）、定電圧充電段階（CV）、

フロート充電段階（CF）

3 UPSの機能

これは、最初（AC最初の）最初にバッテリのスタンバイモードやバッテリ（DC最初の）ユーティリティスタンバイモードユーティリティとして設定することができます。

3.1。ユーティリティは、まず、バッテリーはスタンバイUPSモード（パネル上のボタンをオンにする「AC」）

3.2。バッテリーは、まず、ユーティリティスタンバイUPSモード（パネル上には、「DC」にボタンを回す）。

特長

1純粋な正弦波出力

2 CPU管理、インテリジェント制御、モジュール設計

3 LCD[illegible]LED[illegible]

4[illegible]AC[illegible]DC[illegible]·

[illegible]50Hz[illegible]60Hz[illegible]

5[illegible]87[illegible]98[illegible]1W[illegible]6W[illegible]

[illegible]

6[illegible]8[illegible]

[illegible]

7[illegible]

8[illegible]3[illegible]

[illegible]1KW[illegible]2KW[illegible]2HP[illegible]1HP[illegible]

[illegible]3KW[illegible]3HP[illegible]

9[illegible]

[illegible]5[illegible]

10[illegible]

[illegible]

11 EMC[illegible]LVD[illegible]RoHS[illegible]

12 2[illegible]

[illegible]

[illegible]

[illegible]

ISO2008

ISO2004

CE-EMC

CE-LVD

FCC

RoHS[illegible]

[illegible]

1[illegible] OEM[illegible]ODM[illegible] [illegible]

[illegible]2[illegible]

3[illegible]24[illegible]

4[illegible]

[illegible]5[illegible]

[illegible] I-P-Smart2 MPPT[illegible]