[illegible]96V 192V 216V 240V 384V MPPT[illegible]

Galaxy[illegible]MPPT[illegible]MPPT[illegible]PV[illegible]RS485[illegible]RS232[illegible]LAN[illegible]

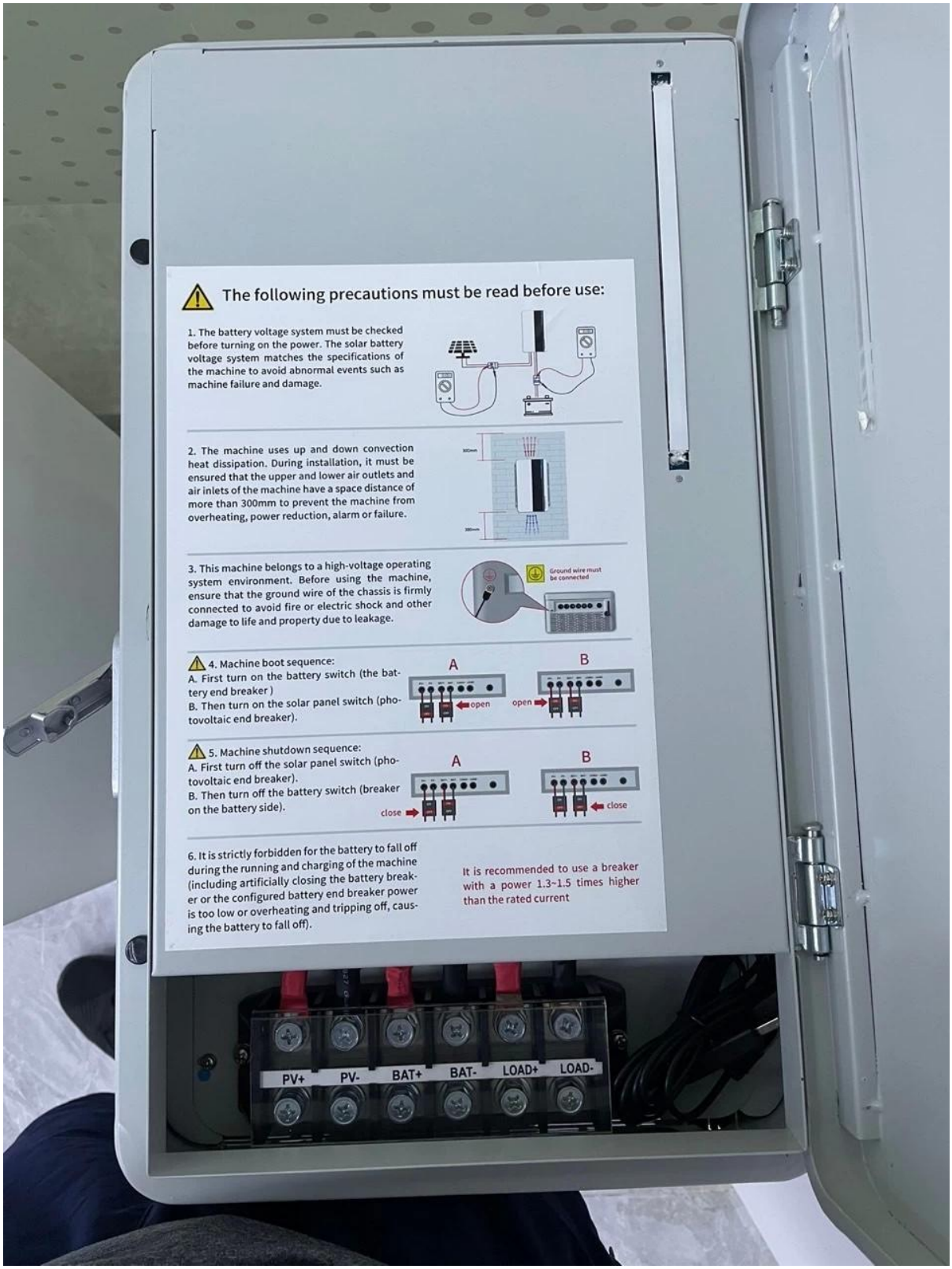

□□□□□

□□□	□□□□□□□□□□	□□□□□PV□□□□	□□□□
Galaxy-B96-XXA	96V □8*12V□	430V	70a; 80a
Galaxy-B192-XXA	192V □16*12V		
Galaxy-B216	216V □18*12V	430V	50a; 60a
Galaxy-B240-XXA	240V □20*12V□		
Galaxy-B384-XXA	384V□32*12V□	850V	70a; 80a

□□

1.□□□□MPPT□□□□□□□MPPT□□≥99.5□□□□□□□98□□□□□□□□□□□□□□□□□
2.□□□□□□3□□□
3.□□□□□□□□□□□□□□□□□□□□/□□□PV□□□□□□□□□□□□□□□PV+□□□□□
4.□□□□□□□□□3□□□□□□□□□□□□□□□\ gel \ flooded□□
5.□□□□□□□□□□□□□□□PV□□□
6.□□□□□□□□□□□□□□□□□□□□□□□□□□□□□ - □□□□□□□□□□□□□□□□□
7.□□□□LCD□□
8.RS485□□□
9.□□□□□□□□□□□□□□□□□□□□Support PC□□□□□□□□□□WiFi□□□□□□
10.CE□ROHS□FCC□□
11□3□□□□□□□□□3□10□□□□□□□□□□□□□□□□□□□□□□

PC□□□□□□□□□□□□□□□□□□□□□□□□□□□□□□□□□

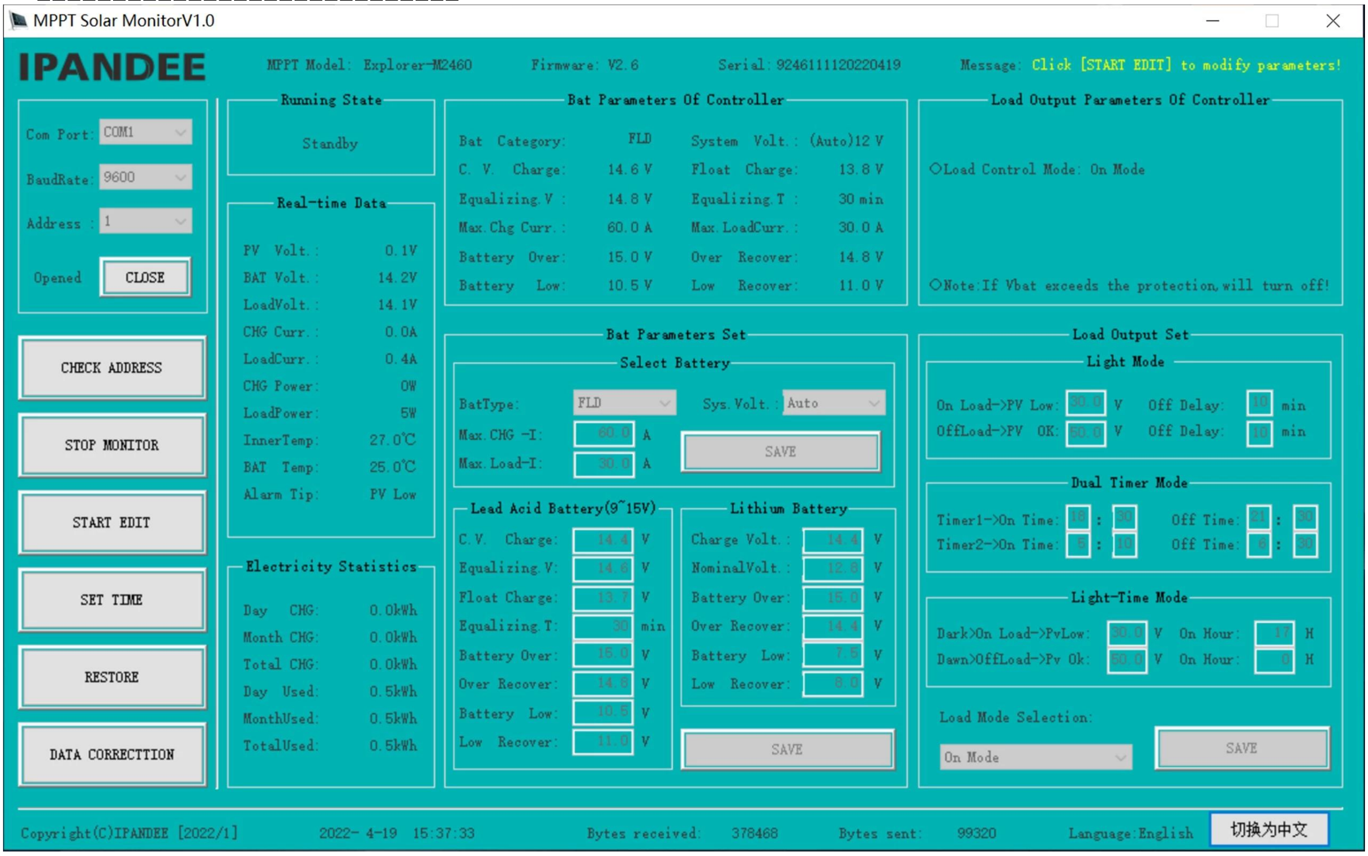

PC□□□□□□

□□□□□□□□□□□□PV□□□□□□□□□□□□□□□□□□□□□□□□□□□□□□□□□□□□□□

□□□□□□

□□	□□□□	B96			B192 \ B216				
	□□□□□	70a	80a	100a	50a	60a	70a	80a	100a
□□□□□□	□□□□□□□□□□□	MPPT□□□□□□□□□□□□□							
	MPPT□□	≥98□	≥98□	≥98□	≥98□	≥98□	≥98□	≥98□	≥98□
	□□□□□	DC96V			DC192V \ DC216V□DC220V□\ DC240V				
	videntification□□□	DC72V□DC128V			DC144V□DC256V \ DC162V□DC288V \ DC180V□DC320V				
	□□□□	□□□□□□□□□□□□□□							

□□□□	□□□VMAX-PV	DC430V			DC430V	DC430V	DC660V	DC660V	DC660V
	□□vstart-pv□ □□□□□	VBAT+20V	VBAT+20V	VBAT+20V	VBAT+20V	VBAT+20V	VBAT+20V	VBAT+20V	VBAT+20V
	□□□vlow-pv	VBAT+10V	VBAT+10V	VBAT+10V	VBAT+10V	VBAT+10V	VBAT+10V	VBAT+10V	VBAT+10V
	□□□□□□□□□□□ □Vover-PV	DC430V	DC430V	DC430V	DC430V	DC430V	DC660V	DC660V	DC660V
	□□PV□□□	7280W	8320W	10400	10400W \ 11700W \ 13000W	12480W \ 14040W \ 15600W	14560W \ 16380W \ 18200W	16640W \ 18720w \ 20800W	20800W \ 23400W \ 26000W
□□□□	□□□□□□□□□□□□□ □□	□□□□□□□□□□□□□□□□□□□□□□□□□□□□□□□□□□□□ - □□□□□□□□□□□□□□□							
	□□□□□□	70a	80a	100a	50a	60a	70a	80a	100a
	□□□□	3□□□□□□□□□□□□□ - □□□□□□□□□□□□							
□□□□	□□□□	□□□□□□□□□□□□□			□□□□□□□□□□□□□		□	□	□
	□□□□□□□	70a	80a	100a	50a	60a	□	□	□
	□□□□□□□□	□□\□□□□□□PV□□□□□□□□□□□□□□□□□□□□□□□□□□□PV +□□□□□□□ □					□	□	□
□□□□□□□□□	□□□□□□□□□	LCD128*64□□□/□□□□□□□□□□□□□							
	□□□□□	8□□RJ45□□□/RS485/□□□□PC□□□□□□□□/□□□□WiFi□□□□□□□□□□□□□□□□□□□□□□□□							
□□□□□□□□□ □□	□□□□□□□□	□□□□□□□□□□□□□□□□□□□□□□□□							
	□□□□	-20℃□+50℃							
	□□□□	-40℃□+75℃							
	IP□□□□□□□□□	IP21							
	□□□□kg□	14.7kg			14.7kg		18.8kg		
	□□□□kg□	16.6kg			16.6kg		20.6kg		
	□□□□□□mm□	371*500*187			371*500*187		391*500*227		
	□□□□□□mm□	590*420*270			590*420*270		590*440*320		

□□□□□□□

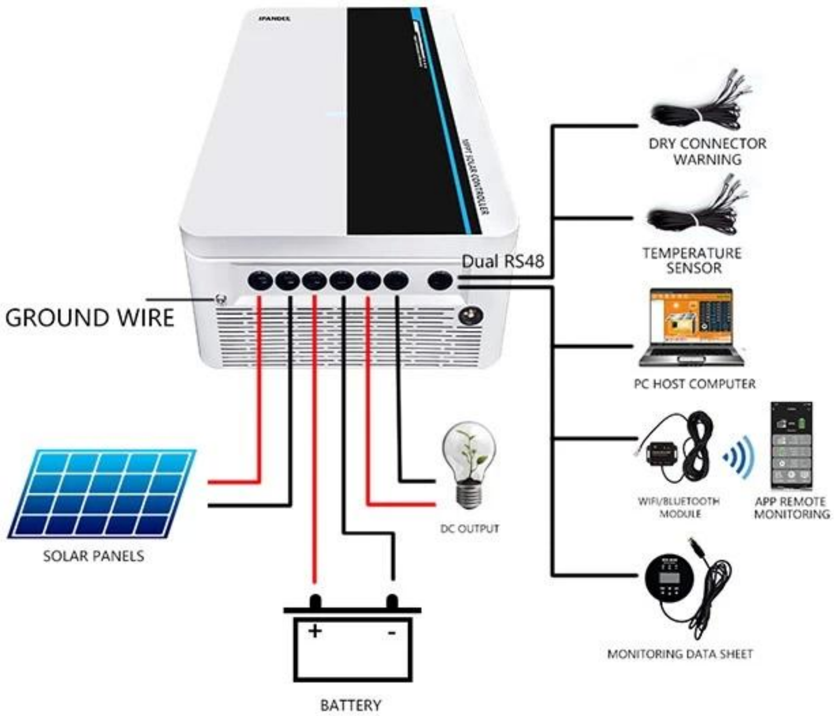

□□□□□

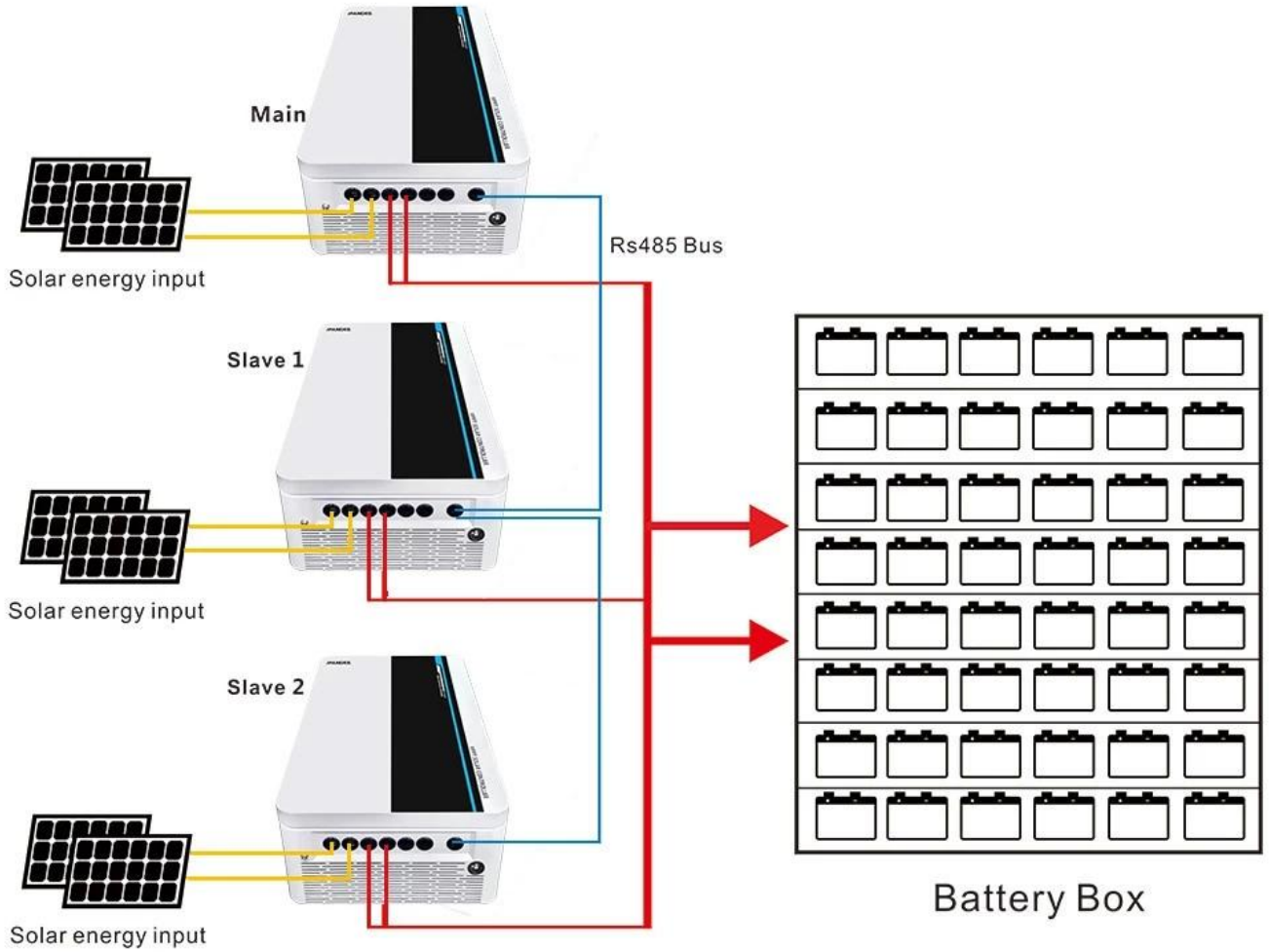
Main
Solar energy input
Rs485 Bus
Slave 1
Solar energy input
Slave 2
Solar energy input
Battery Box

□□□□□□□□□□□□□□□□□□□□□□□□□□□□□□Web□□□□□□□□□□□□□□□□