Applicazione

1. Sistema di back-up UPS per uso industriale, commerciale, famiglia, ecc

2. Potenza mobile e la potenza di standby per le aree che sono la mancanza di utilità.

3. Off-grid solare & sistema di energia eolica

3.1 Semplice Off-grid solare & sistema di energia eolica

3.2 AC primo Off-grid solare & sistema di energia eolica

3.3 DC prima Off-grid solare & sistema di energia eolica

Lineamenti

1. Uscita ad onda sinusoidale pura, piena potenza

2. Gestione della CPU e di controllo, design modulare

3. Display LCD, in grado di visualizzare visivamente diversi parametri

4. Disegno multifunzionale, in grado di impostare una serie di modalità di lavoro

5. Collegamento della batteria esterna, comoda per espandere tempo di utilizzo e back-uptempo di potere; utente può collegare quanti batterie come necessario

6. Con eccellente capacità di trasporto del carico ed elevata capacità di carico, questa seriedi Gli inverter possono guidare non solo carico di resistenza; ma anche vari tipidi carichi induttivi, come motore, condizionatore, elettricotrapani, lampada fluorescente, lampada a gas, ecc Si può guidare quasi tutti itipi di carico

7. Disegno di circuito a bassa frequenza, una buona stabilità del sistema, a basso fallimentovotare e lunga durata (sotto il corretto funzionamento, potrebbe essere il più lungo 5anni)

8. Protezione perfetta: protezione di bassa tensione, protezione contro le sovratensioni, surriscaldamentotutela, protezione da corto circuito, sovraccarichi di protezione; allarmealert

9. CE / EMC / LVD / RoHS approvazioni.

10. Due anni di garanzia, i supporti tecnici per tutta la vita

Funzione

1. Funzione di inversione suola in modalità inversione (collegato solo alla batteria), può essere impostato per funzionamento normalemodalità e la modalità sleep.

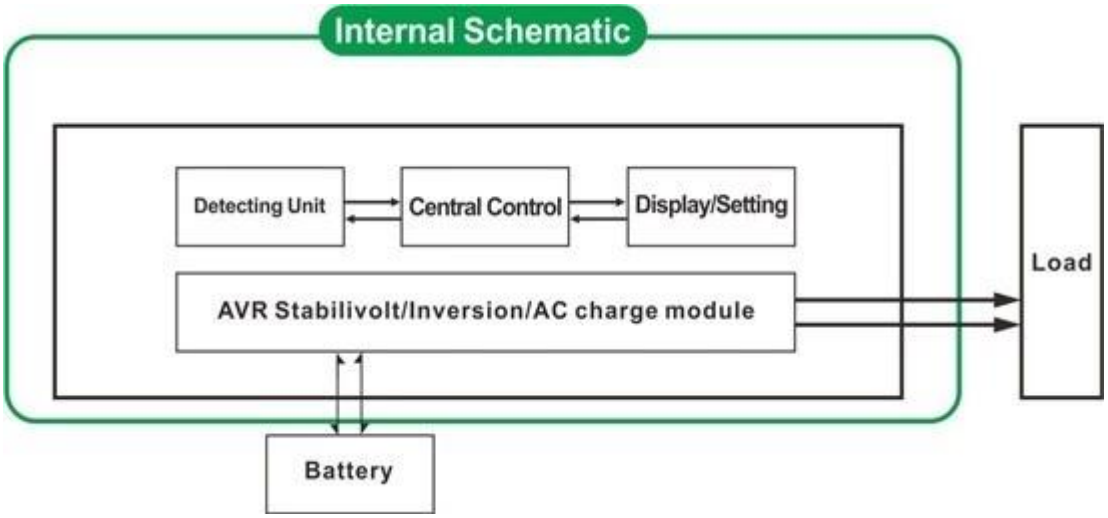

1.1 modalità di funzionamento normale: frequncy sul display LCD è impostatocome 01. Non importa se ci sono carichi AC collegati all'inverter o no, l'terminale di uscita dell'inverter avrà sempre pronta tensione per alimentarei carichi. In questa modalità, il display verrà visualizzato come muggito:

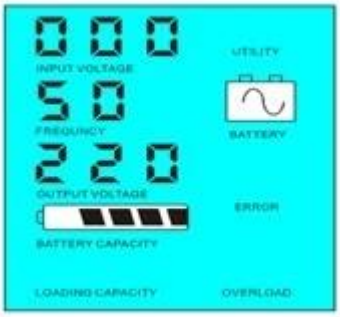

Modalità 1.2 sleep: frequncy sul display LCD è impostatocome 02. Se l'alimentazione dei carichi collegati all'inverter è inferiore5% della potenza nominale dell'inverter, non ci sarà uscita dalinverter. Vale a dire, solo il chip di inverter lavora sotto talecondizioni e il consumo di energia è soltanto 1-6W; Se l'alimentazione dei carichiche collegato all'inverter è superiore al 5% della potenza nominale dell'inverter, alloral'inverter si avvierà automaticamente la funzione di inversione e alimentareai carichi all'interno di 5s. Come mostrato di seguito:

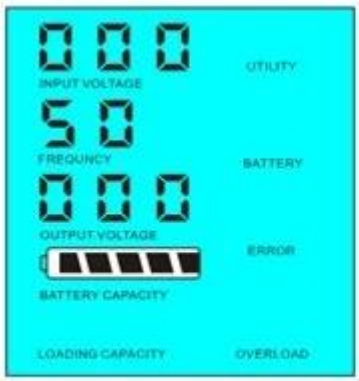

Load's power< 5% of inverter's rated power

Load's power> 5% of inverter's rated power

2. Funzione di UPS sotto di utilitàmodalità (collegato alla batteria e l'utilità. Può essere impostato come programma di utilità in primo luogo, la batteriamodalità standby e la batteria in primo luogo, modo utility stand-by).

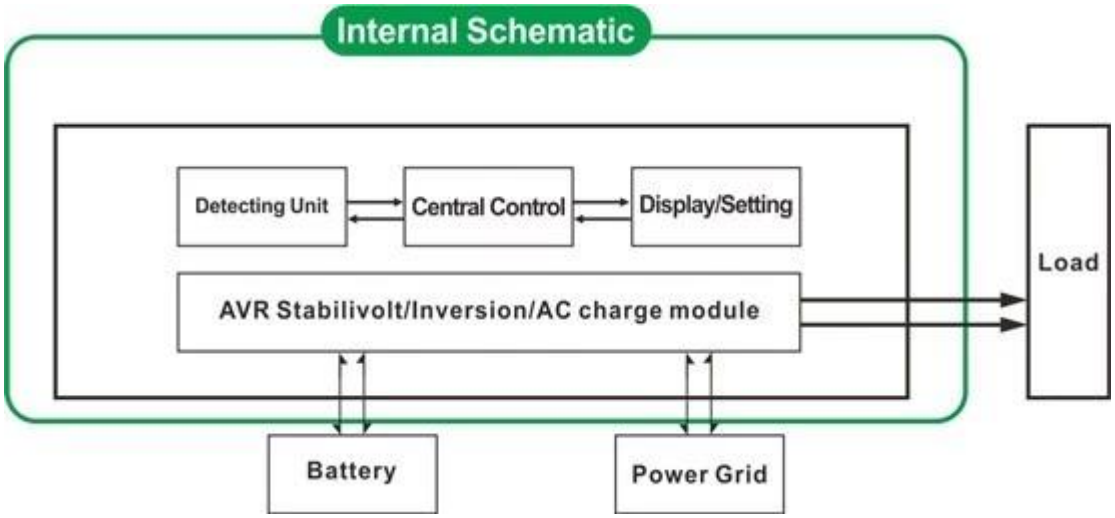

2.1 Utility prime, batteria UPS standbyModalità:. frequenza sul display LCD è impostato come 01 Quando sia l'utilità e la batteriasono collegati all'inverter, utilità alimentare i carichiprima della batteria. Quando utility è tagliato fuori, la batteria automaticamentecontinuare a fornire energia dopo l'inversione.

Passi sono i seguenti:

Passo 1: Quando l'alimentazione di rete è disponibile, sarà in uscita subito dopovoltagebeing stabilizzato e carica batterie allo stesso tempo.

Passo 2: Quando l'alimentazione di rete viene interrotta improvvisamente, l'inverter converteCorrente continua a corrente alternata automaticamente per garantire continuità di alimentazione all'interno5ms.

Passo 3: Quando l'alimentazione di rete diventa nuovamente disponibile, lo farà automaticamentetrasferire utilità alimentazione di carichi e caricare le batterie allo stessotempo.

Vedere Flusso di lavoro come sotto.

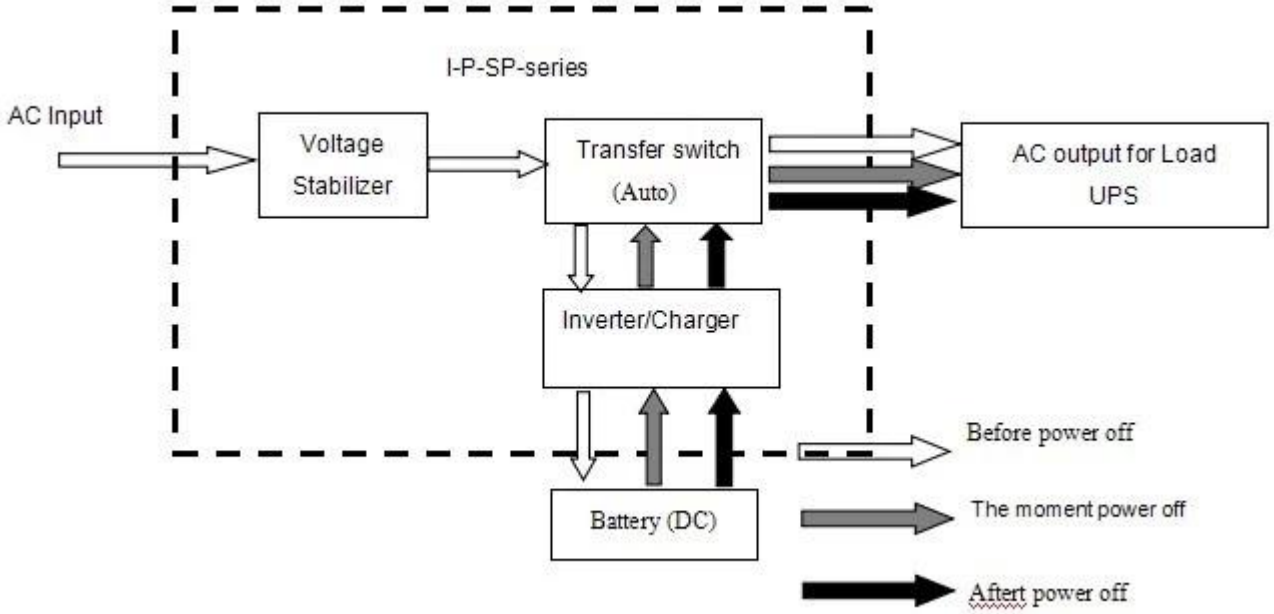

LCD visualizza come muggito:

Utility supply power and charge battery

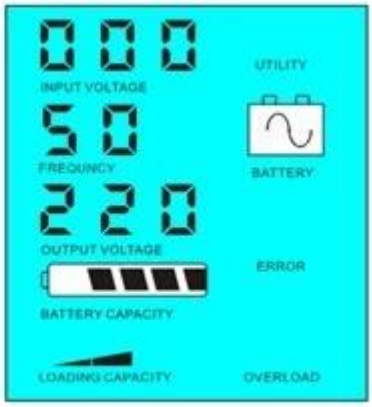

Without utility and battery supply power

2.2 Batteria primo, utility standby UPSModalità: FREQUENZA sul display LCD è impostato come 03. Quando entrambi utilità ebatteria sono collegati all'inverter, batteria alimenterà ilcarichi di prima utilità. Quando la capacità della batteria non è sufficiente, l'utilità saràcontinuare a fornire automaticamente la potenza.

Passi sono i seguenti:

Passo 1: Quando la batteria dispone di carica sufficiente, sarà l'alimentazione dei carichidirettamente

Passo 2: Quando la batteria non ha sufficiente potere, lo farà automaticamentetrasferire utilità alimentazione dei carichi

Passo 3: Dopo che la batteria è completamente carica (ad esempio carica solare o eolicacontrollore), sarà poi automaticamente trasferita batteria che forniscealimentazione ai carichi.

Vedere Flusso di lavoro come sotto.

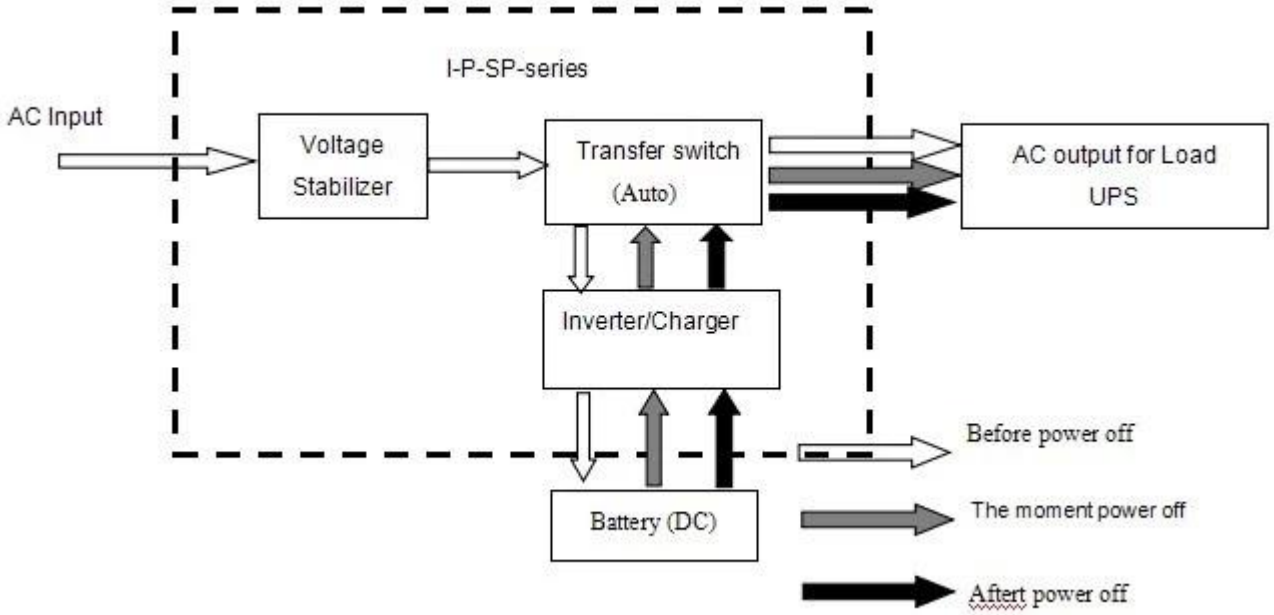

LCD visualizza come muggito:

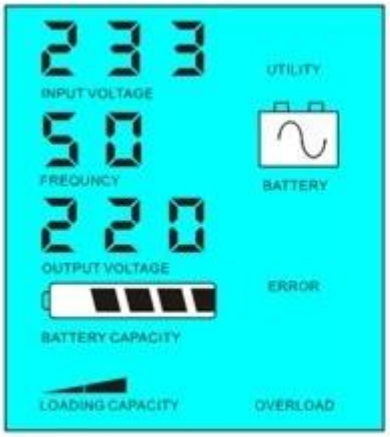

Battery has power

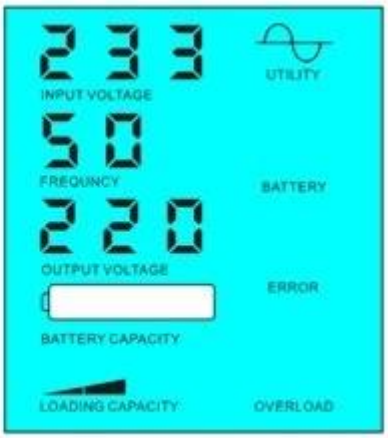

Battery dead, utility supply power

parametri

Model Parametro		5000VA
Nominale Capacità di uscita		3500W
Potenza di picco		7000W
Tensione della batteria (DC)		48V/96V/192V (opzionale)
Dimensioni L × P × H (mm)		420 * 260 * 605
Formato dell'imballaggio L × P × H (mm)		440 * 280 * 625
Peso netto (kg)		31
Peso lordo (kg)		33
Generale Parametro		
Modalità di funzionamento	1	Utility per primo (AC prima) in modalità standby batteria
(Setting)	2	Sleep Mode, nessuna utilità, carico di potenza superiore al 5% della corrente nominale potenza di uscita, si inizierà a funzionare automaticamente
	3	Batteria per primo (DC prima) Modalità UPS utilità standby
Input AC	Tensione	220V ± 35% o 110V +35% (optional)
	Frequenza	50Hz ± 3% o 60Hz ± 3% (opzionale)
Uscita AC	Tensione	220V ± 3% o 230 ± 3 o 240V ± 3% o 100V ± 3% o 110V ± 3% (optional)
	Frequenza	50Hz o 60Hz ± 0.5 ± 0.5 (Facoltativo)
Di carica della batteria	AC Corrente di carica	0 ~ 15A
	Tempo di carica	Dipenderà dalla capacità della batteria e quantità
	Protezione della batteria	Rilevamento automatico, Caricare e scaricare la tutela, gestione intelligente
Visualizza	Modalità di visualizzazione	LCD
	Visualizzare le informazioni	Tensione di ingresso, tensione di uscita, uscita frequenza, batteria capacità, la condizione di carico, Stato Informazioni

Uscita Onda Tipo		Uscita onda sinusoidale pura, totale Distorsione armonica THD ≤ 3
Sovraccarico Ability		> 120% 1 min,> 130% 10s
Consumo	Sleep Mode	1 ~ 6W
	Normal Mode	1 ~ 3A
Efficienza di conversione		80% ~ 90%
Tempo di trasferimento		<5ms (AC a DC / DC ad AC)
Protezione		Sovraccarico, corto circuito, alta tensione di ingresso, bassa tensione di ingresso, surriscaldamento
Ambiente	Temperatura	-10 ℃ ~ 50 ℃
	Umidità	10% ~ 90%
	Altitudine	≤ 4000m

Osservazione

Il parametro "optional" può essere impostato secondo il requisito del cliente

Quanto sopra è il parametro standard. Soggetto a modifiche senza preavviso.

Abbiamo il nostro inverter professionale e regolatore team R & D efornire supporto tecnico e servizio dell'OEM.

Altrui

Si prega di fare riferimento al schema di progettazione, documentazione tecnica, di prodottoopuscoli, ecc