Introduzione

Questa serie di prodotto è un disegno del modulo di inverter e regolatore integrato MPPT, che ha la vantaggi di alta efficienza di conversione, basso consumo energetico e una forte capacità di carico. Con il controllo intelligente, i clienti possono impostare la modalità di ricarica, (Utility come alimentazione complementare) AC prima Modalità o prima modalità DC, cronometrato modalità di inversione e modalità di utilità a tempo, a tempo in modalità sleep / off. Questo è l'inverter attualmente il più avanzato & amp; regolatore ibrido al mondo.

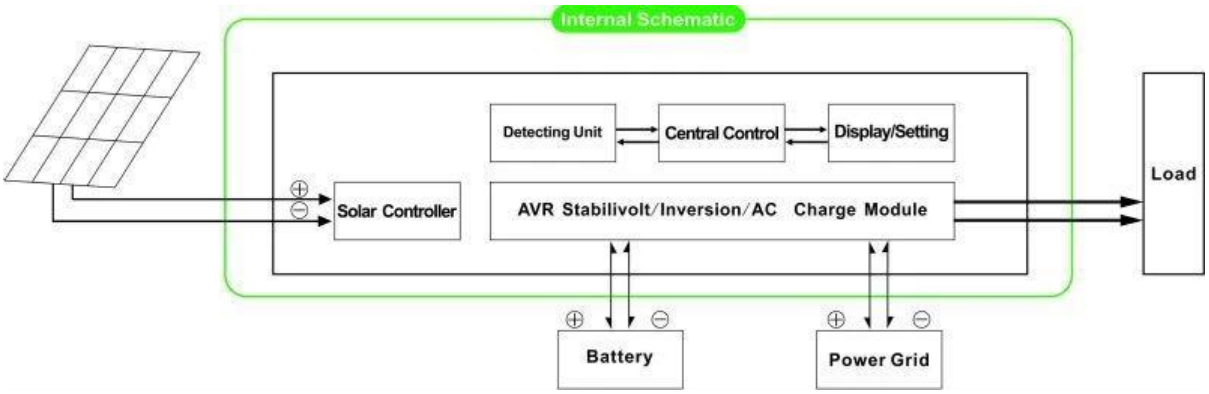

Feature

1.Easy da installare. Per configurare un sistema solare, i clienti devono solo collegarlo con pannelli solari e batterie
2. gestione della CPU, controllo intelligente, design modulare, display LCD di facile utilizzo
3 Built-in regolatore di MPPT, alta efficienza di ricarica
4 Consumo di potere basso, alta efficienza di conversione
5. intellettuale, multi-funzione, conveniente per i clienti con diversi utilizzando ambiente completamente utilizzare l'energia solare
6. collegamento della batteria esterna, comodo per espandere back-up tempo di potenza
7 forte capacità di carico, basso tasso di fallimento, di facile manutenzione e lunga durata
8 perfetta protezione: protezione di bassa tensione, protezione contro le sovratensioni, protezione di surriscaldamento, protezione contro i cortocircuiti, sovraccarichi di protezione
9 CE / EMC / LVD / RoHS Omologazioni
10. Due anni di garanzia, i supporti tecnici per tutta la vita

Parametro

Modello		2000W
Potenza nominale di uscita		2000W
Potenza di picco		4000W
Batteria (Batteria piombo-acido)		24V / 48V (opzionale)
Parametro di ricarica		
Modalità di carica (impostazione)		Carica PV
		Carica PV + carica utilità
MPPT regolatore solare	Tensione	24V / 48V
	Corrente	30A
	Max PV Tensione in ingresso	100V
	PV Charge Efficienza	95% ~ 99%
	Max PV Alimentazione	24V: 852W
		48V: 1704W

Utilità	AC Corrente di carica	0 ~ 15A
	Modalità di carica	3-Stage di ricarica
Parametro Inversione		
Uscita AC	Tensione	220V ± 3% o 230V ± 3 o 240 V ± 3% o 100V ± 3% o 110V ± 3% (opzionale)
	Frequenza	50Hz o 60Hz ± 0.5 ± 0.5 (opzionale)
Uscita tipo di onda		Uscita sinusoidale pura, forma d'onda distorsione rate≤3
Capacità di sovraccarico		> 120% 1 min,> 130% 10s
Consumo di energia (In normali modalità di lavoro)		24V: 0.7A
		48V: 0.45A
Consumo di energia (In modalità sleep)		1-6W
Conversione Inverter Efficienza		85% ~ 92%
Modalità Utility		
Ingresso CA	Tensione	220V ± 35% oppure 110V + 35% (opzionale)
	Frequenza	La stessa utilità
Uscita AC	Tensione	220V ± 5% o 110V + 5% (opzionale)
	Frequenza	La stessa utilità
Capacità di sovraccarico		> 120% 1 min,> 130% 10s
(AC o DC prima prima) priorità		
Uscita UPS (impostazione)		AC prima, DC standby
		DC prima, standby AC
Interruttore orario		<5ms (AC per DC / DC ad AC)
Accensione (Impostazione)		Set dagli utenti
		Temporizzato di apertura / chiusura AC Uscita automaticamente
Parametri Generali		
Visualizza	Modalità di visualizzazione	LCD + LED
	Informazioni del display	Tensione di ingresso, tensione di uscita, uscita frequenza, la capacità della batteria, condizione di carico, Informazioni sullo stato
Protezione		Uscita sovraccarico, corto circuito, alta tensione ingresso, ingresso a bassa tensione, surriscaldamento
Ambiente	Temperatura	-10 ℃ ~ 50 ℃
	umidità	10% ~ 90%
	Altitudine	≤4000m
Dimensione L × P × H (mm)		438 * 208 * 413
Formato dell'imballaggio L × P × H (mm)		520 * 310 * 460
Netto Peso (kg)		19
Lordo Peso (kg)		20

immagine del prodotto

Solar Power System

Squadra e mostra

I-Panda爱庞德

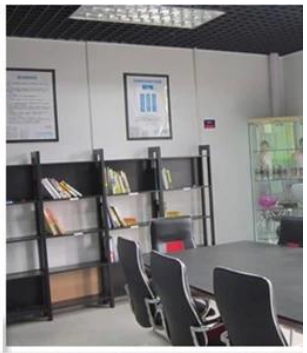

I-Panda爱庞德

CHINA | 11R16

09/03/2013 14:36

I-Panda
深圳爱庞德新能源科技有限公司
SHENZHEN I-PANDA ELECTRONICS CO.,LIMITED

Panda
爱庞德新能源科技有限公司
HEN I-PANDA ELECTRONICS CO.,LIMITED

Power the world
I-Panda

I-Panda
深圳爱庞德新能源科技有限公司
SHENZHEN I-PANDA ELECTRONICS CO.,LIMITED

SNEC Mall
snecmall.com
永不落幕的展览会
Everlasting Exhibition
在线交流平台
Online Communication Platform