Introduzione

Questo serie di prodotto è un modulo di progettazione di inverter e controller integrato MPPT, che presenta i vantaggi di alta efficienza di conversione, basso consumo energetico e forte capacità di carico. Con il controllo intelligente, i clienti possono impostare modalità di ricarica, (Utility alimentazione complementare) prima modalità CA o prima modalità DC, modalità di inversione a tempo e modo Utilità temporizzato, cronometrato in modalità sleep / off. Questo è attualmente l'inverter più avanzato & regolatore ibrido nel mondo.

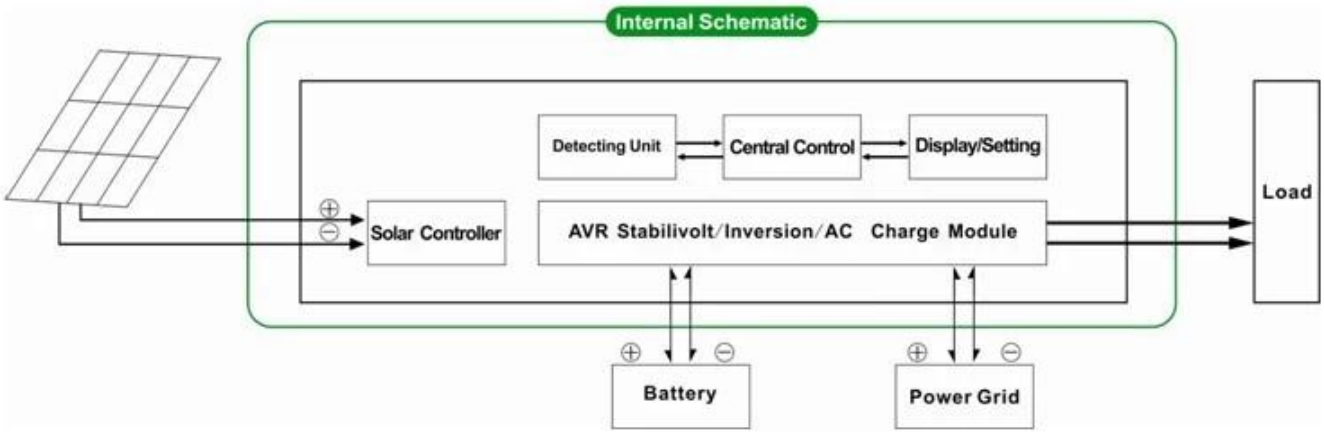

Caratteristica

1. Facile da installare. Per configurare un sistema solare, i clienti devono solo collegarlo con pannelli solari e batterie

2. Gestione CPU ,controllo intelligente,design modulare, LCD intuitivo Display

3. Built-in regolatore MPPT, alta carica efficienza

4. Basso consumo energetico, conversione ad alta efficienza

5. Intellettuale,multi-funzione, conveniente per clienti con differenti che usano l'ambiente utilizzare interamente l'energia solare

6. Collegamento batteria esterna, conveniente ampliare back-up tempo di alimentazione

7. Forte capacità di carico, bassa fallimento tasso, facile manutenzione e lunga durata (sotto il corretto funzionamento, può essere fintanto 5 anni)

8. Protezione perfetta: protezione di bassa tensione, protezione contro le sovratensioni, protezione surriscaldamento, protezione da corto circuito, sovraccarichi di protezione

9. CE / EMC / LVD / RoHS Omologazioni

10. Due anni garanzia, supporti tecnici per tutta la vita

Funzione

1. Funzione di ricarica

Ci sono 2 modi come mostrato qui sotto:

1.1 PV caricare la batteria, utilità non: quando PV e l'utilità sono entrambi collegati alla macchina, solo il fotovoltaico si carica la batteria quando c'è la luce del sole

1.2 Sia il fotovoltaico e l'utilità caricherà la batteria: quando PV e l'utilità sono entrambi collegato alla macchina, AC (utility) si carica la batteria. Nel nel frattempo, PV anche caricare la batteria se c'è la luce del sole.

2. Utility funzione di potere complementari

Ci sono 2 tipi di modalità complementari, indicato come muggito:

2.1 AC prima , DC modalità standby UPS

Quando sia utilità e la batteria sono collegati alla macchina, utilità alimentare i carichi precedenti alla batteria. Quando utility è tagliato fuori, la volontà batteria continuerà automaticamente per fornire alimentazione.

Steps sono le seguenti:

Passo 1: Quando il potere utility è disponibile, il risultato sarà subito dopo la tensione è stabilizzata e la carica batterie contemporaneamente.

Passo 2: Quando l'alimentazione di rete è tagliato fuori improvvisamente, l'inverter converte la corrente continua a corrente alternata automaticamente garantire alimentazione elettrica ininterrotta all'interno di 5ms.

Passo 3: Quando l'alimentazione di rete diventa disponibile di nuovo, si trasferirà automaticamente all'utilità alimentazione di carichi e carica batterie allo stesso tempo.

Vedere Flusso di lavoro come di seguito:

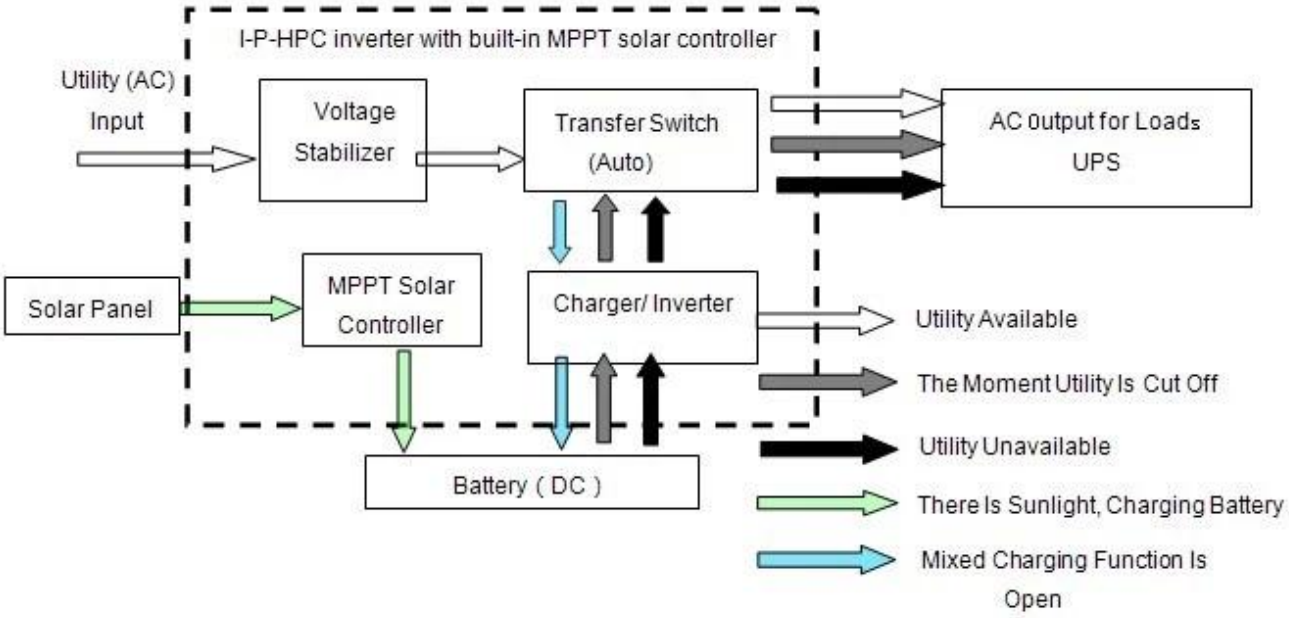

2.2 DC prima, AC modalità standby UPS:

Quando sia utilità e la batteria sono collegati all'inverter, batteria fornirà alimentazione ai carichi prima utilità. Quando la capacità della batteria non è sufficiente, utility continuerà a fornire automaticamente la potenza.

Steps sono le seguenti:

Passo 1: Quando la batteria dispone di carica sufficiente, sarà l'alimentazione dei carichi direttamente

Passo 2: Quando la batteria non hanno abbastanza potere, si trasferirà automaticamente l'utilità di alimentare i carichi

Passo 3: Dopo che la batteria è completamente carica (ad esempio carica solare o eolica controllore), verrà trasferito automaticamente alla batteria di alimentare i carichi.

Vedere Flusso di lavoro come di seguito.

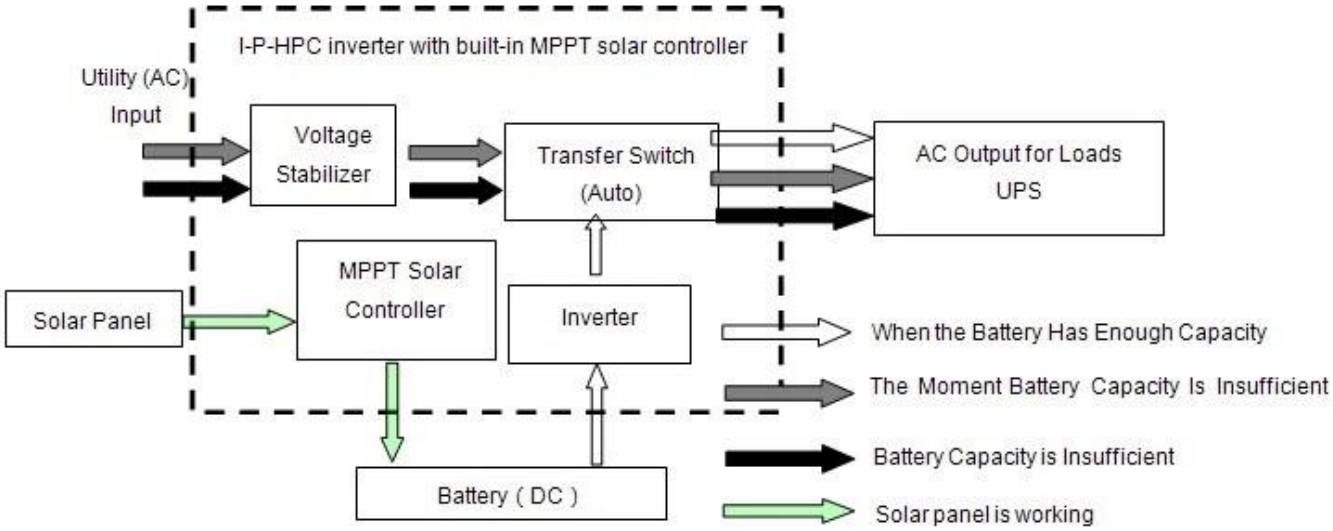

Funzione 3.Timing

Ci sono 2 tipi di modalità di timing:

3.1 Timed su Modalità di funzionamento e dormire / off normale: è possibile impostare il tempo specifico quando per aprire uscita normale e quando chiudere l'uscita AC per entrare in modalità sleep.

3.2 modalità Batteria e l'utilità commutabile: è possibile impostare tempo specifico quando usare la batteria o alimentatore utilità (adatto per le aree dove tassa elettrica viene addebitato in base al periodo in intervalli differenti)

4. Funzione di registrazione / controllo

4.1 Controllo guasto della macchina: può controllare le informazioni di guasto della macchina

4.2 Di scarico che controlla tempo: può controllare il tempo di scarica della batteria

Parametro

Modello Parametro		1000W	1500W	2000W	3000W	4000W	5000W
Potenza nominale di uscita		1000W	1500W	2000W	3000W	4000W	5000W
Potenza di picco		2000W	3000W	4000W	6000W	8000W	10000W
Batteria (Batteria piombo-acido)		24V	24V/48V (opzionale)			48V	
Parametro di ricarica							
Modalità di carica (impostazione)		Carica di PV Carica di PV + carica utilità					
MPPT regolatore solare	Tensione	24V	24V/48V			48V	
	Corrente	20A	25A	30A	40A	40A	40A
	Max PV Tensione di ingresso	100V					
	PV carica Efficienza	95% ~ 99%					
	Max PV Power Input	568W	24V: 710W 48V1420W	24V: 852W 48V: 1704W	24V: 1136W 48V: 2272W	2272W	2272W
Utilità	AC Corrente di carica	0 ~ 15A					
	Modalità di ricarica	3-Stage di ricarica					
Parametro Inversion							
Uscita AC	Tensione	220V ± 3% o ± 3 230V o 240V ± 3% o 100V ± 3% o 110V ± 3% (optional)					
	Frequenza	50Hz o 60Hz ± 0,5 ± 0,5 (opzionale)					
Tipo di onda di uscita		Uscita pura dell'onda di seno, forma d'onda Tasso di distorsione ≤ 3					
Capacità di sovraccarico		> 120% 1 min,> 130% 10s					
Consumo (In condizioni normali modalità di lavoro)		0.4A	24V: 0.5A 48V: 0.4A	24V: 0.7A 48V: 0.45A	24V: 0.7A 48V: 0.5A	0.6A	0.65A
Consumo (In modalità sleep)		1-6W					
Conversione Inverter Efficienza		85% ~ 92%					
Modalità Utility							
Input AC	Tensione	220V ± 35% o 110V +35% (optional)					
	Frequenza	La stessa utilità					
Uscita AC	Tensione	220V ± 5% o 110V +5% (optional)					
	Frequenza	La stessa utilità					
Sovraccarico Ability		> 120% 1 min,> 130% 10s					
(AC prima o DC prima) priorità							
Uscita UPS (impostazione)		AC prima, DC standby DC prima, standby AC					
Passare tempo		<5ms (AC DC / DC ad AC)					
Power On (Impostazione)		Imposta dagli utenti Temporizzato di apertura / chiusura AC Uscita automatica					
Generale Parametro							
Visualizza	Modalità di visualizzazione	LCD + LED					
	Visualizzare le informazioni	Tensione di ingresso, tensione di uscita, uscita frequenza, la capacità della batteria, la condizione di carico, le informazioni di stato					
Protezione		Uscita sovraccarico, corto circuito, alta tensione , ingresso a bassa tensione, surriscaldamento					
Ambiente	Temperatura	-10 ℃ ~ 50 ℃					
	umidità	10% ~ 90%					
	Altitudine	≤ 4000m					
Dimensione L × P × H (mm)		438 * 208 * 413				450 * 246 * 468	
Formato dell'imballaggio L × P × H (mm)		520 * 310 * 460				540 * 300 * 518	
Netto Peso (kg)		15	17	19	25	34	35
Lordo Peso (kg)		16	18	20	27	40	41

- Il parametro "optional" può essere impostato secondo il requisito del cliente
- Quanto sopra è il nostro standard parametro. Soggetto a modifiche senza preavviso.
- Abbiamo il nostro squadra inverter e regolatore di R & S del professionista fornendo tecnico supporto e servizio dell'OEM.

Connessione Diagramma

Altrui

Per favore consultare lo schema di progettazione, documenti tecnici, brochure di prodotto, eccetera

Fatto Dipartimento di Ingegneria, 15 maggio, 2014, 2nd Edition.