I-P-SPC Series LowFrequenza di energia solare Inverter con Built-in carica solareControllore 500W

Componente

1) Altabassa frequenza di qualità invertitore puro dell'onda di seno(A pagamento utilità

funzione e la funzione UPS)

2) Built-in PWMregolatore di carica solare

Applicazione

1) Sistema di energia solare Off-grid

2) Utilità e solare complementaresistema di generazione di energia

Lineamenti

1) Facile da installare. Per configurare un solaresistema, gli utenti solo bisogno di connettersi con pannelli solari e batterie.

2) gestione della CPU, controllo intelligente, modularedesign

3) LED display LCD. LCD può visualizzare varieparametri (come la tensione di uscita, frequenza, modo di lavorazione)

4) disegno multifunzione, funzione AVR UPS.Gli utenti non hanno bisogno di comprare, controller, caricabatterie CA solare o stabilizzatore.

5) esternocollegamento della batteria, è conveniente per gli utenti di espandere tempo di utilizzo e di back-uptempo di potere

6) Con eccellente capacità di carico e altacapacità di carico, questa serie di & nbsp; inverternon può solo guidare carico di resistenza; ma anche vari tipi di carichi induttivi talicome motore, condizionatore d'aria, trapani elettrici, lampada fluorescente, lampada a gas. Puòguidare quasi tutti i tipi di carico

7) Circuito onda sinusoidale pura a bassa frequenzaDesign, qualità stabile, di facile manutenzione, basso tasso di fallimento e di lunga duratavita (sotto il corretto funzionamento, può durare almeno 5 anni)

8) Protezione perfetta: bassa tensioneprotezione, protezione ad alta tensione, sopra protezione di temperatura, corto circuitoprotezione, protezione di sovraccarico

9) CE / EMC / LVD / RoHS / FCC approvazioni

10) 2 anni di garanzia, supporto tecnico per tutta la vita

Funzione

Off-grid sistema di energia solare

1. Quando è collegato conbatteria e carichi AC, gli utenti possono impostare la modalità di funzionamento normale o in modalità sleep.

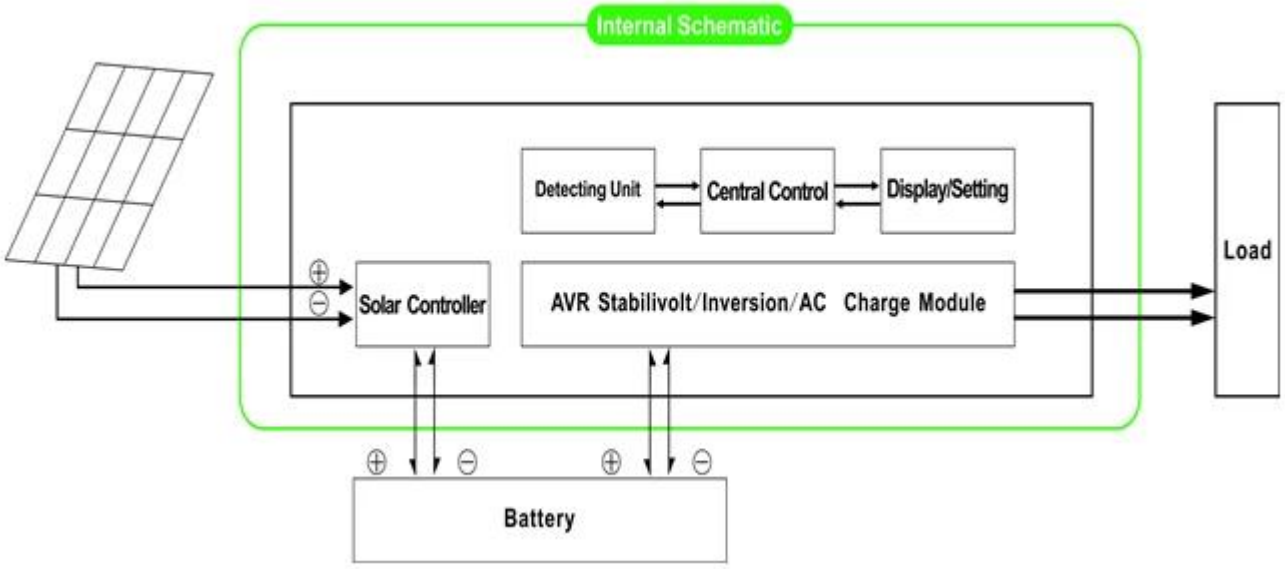

1.1 Modalità di funzionamento normale: FREQUENZA sul display LCD è impostato 01. Non importa che sia collegato carichi AC o no, lainverter converte sempre da CC a CA. & nbsp; Èpronto per alimentare i carichi AC. In questa modalità, il display LCD visualizzatensione di uscita come muggito:

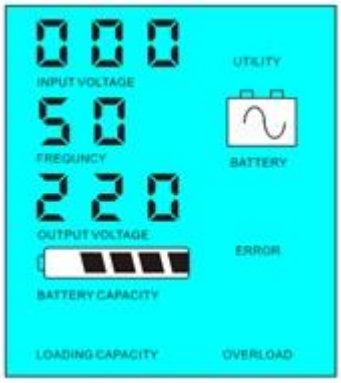

1.2 Modalità sospensione: frequncysul display LCD è impostato come 02.If la potenza dei carichi AC collegati è inferioreal 5% della potenza nominale del convertitore, non vi sarà alcuna uscita dalinverter. Solo il chip del convertitore lavora. Il consumo energetico delinverter è solo 1-6W. Il display visualizza la tensione di uscita 0 Se la potenza delcarichi collegati è superiore al 5%, allora l'inverter converte automaticamente DCCA per fornire alimentazione per i carichi all'interno di 5s. Il display visualizza la tensione di uscita.Come mostrato di seguito:

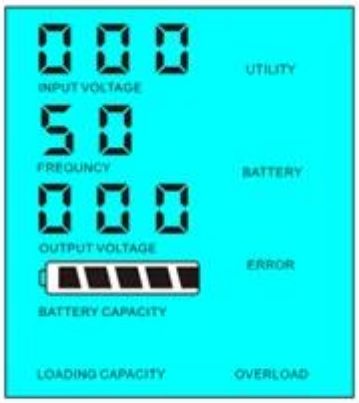

Load's power< 5% of inverter's rated power

Load's power> 5% of inverter's rated power

Si prega di notare:

1) carica solo il pannello solarebatteria

2) Sistema di energia solare Off-grid. Èadatto per aree che sono la mancanza di utilità o abbondante solare

Utility esistema di generazione di energia solare complementare

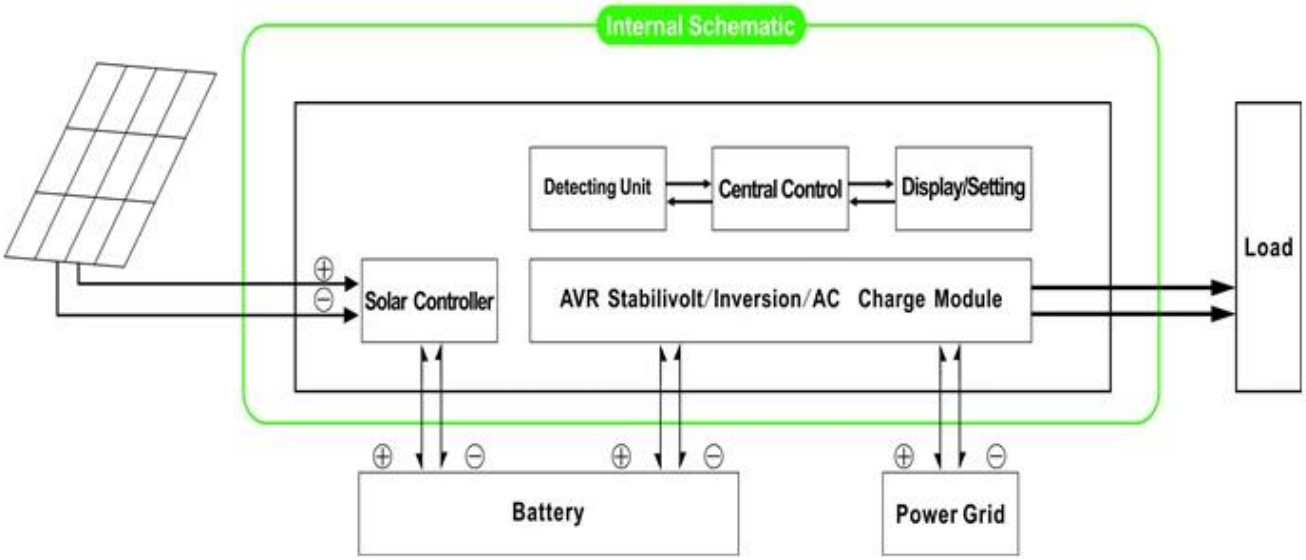

2 funzione & nbsp UPS; Quando l'inverter è collegato alla batteria eutilità, gli utenti possono impostare per prima l'utility (AC prima) in modalità standby batteria obatteria prima modalità di utilità attesa (prima DC).

2.1.Utilityprima (AC prima) della batteria in modalità standby: frequenza sul display LCD è impostato su 01.Quando l'utilità e la batteria sono collegati all'inverter, utility forniràalimentazione ai carichi precedenti. Quando l'utilità viene interrotta, la batteria sicontinuerà automaticamente per fornire alimentazione tramite inverter di potenza.

Passisono i seguenti:

Passo1: Quando utility è disponibile, guiderà i carichi direttamente dopo la tensioneessere

stabilizzata e allo stesso tempo caricare le batterie tramite inverter di potenza.

Passo2: Quando l'utility viene interrotta, il convertitore permette di convertire DC ad AC automaticamentegarantire la continuità di alimentazione all'interno di 5ms.

Passo3: Quando utilità è di nuovo disponibile, inverter trasferisce automaticamenteutilità l'alimentazione di carichi e caricare le batterie tramite inverter di potenza alcontemporaneamente.

Vedere Flusso di lavorocome sotto.

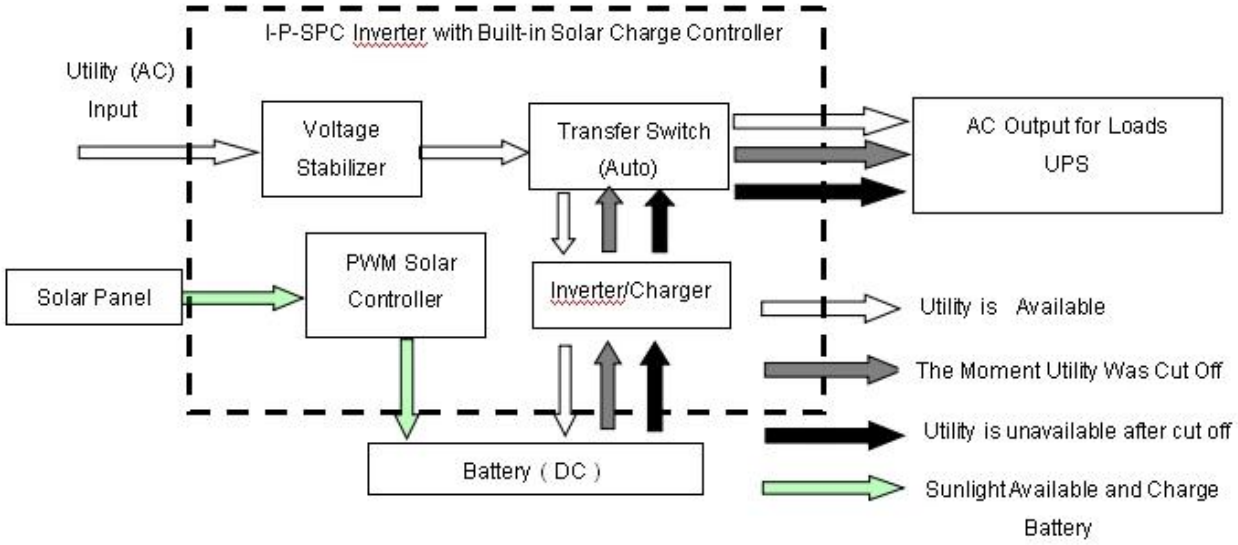

LCDvisualizzato come muggito:

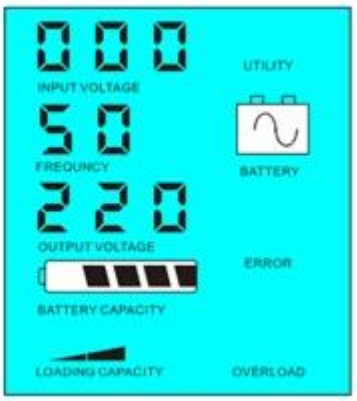

Fornitura Utilitypotenza e la carica della batteria & nbsp; & Nbsp; & Nbsp; & Nbsp; & Nbsp; & Nbsp; & Nbsp; & Nbsp; & Nbsp; & Nbsp; & Nbsp; & Nbsp; Senzautilità e alimentazione a batteria di alimentazione

Si prega di notare:

1) Ci sono 2 modi per caricare labatteria, utilità e pannello solare

2) Questo sistema è adatto per l'alimentazionesistemi costruiti in aree che sono la mancanza di utilità. Oppure le persone possono utilizzare solare eutilità allo stesso tempo.

2.2. Batteriaprima modalità standy utilità (primo DC): FREQUENZA sul display LCD è impostato come 03. Quando utilità ebatteria sono collegati all'inverter, batteria alimentare i carichiprima di utilità. Quando la capacità della batteria non è sufficiente, l'utilità continuerà afornire automaticamente la potenza.

I passaggi sono i seguenti:

Passo1: Quando la batteria è disponibile, guiderà i carichi AC tramite inverter di potenza.

Passo2: Quando la batteria non ha abbastanza potere, si trasferirà automaticamente autilità di fornire alimentazione ai carichi

Passo3: Dopo che la batteria è completamente carica (ad esempio carica solare o eolicacontrollore), si trasferirà automaticamente alla batteria di alimentare ilcarichi tramite inverter di potenza.

Vedere Flusso di lavorocome sotto.

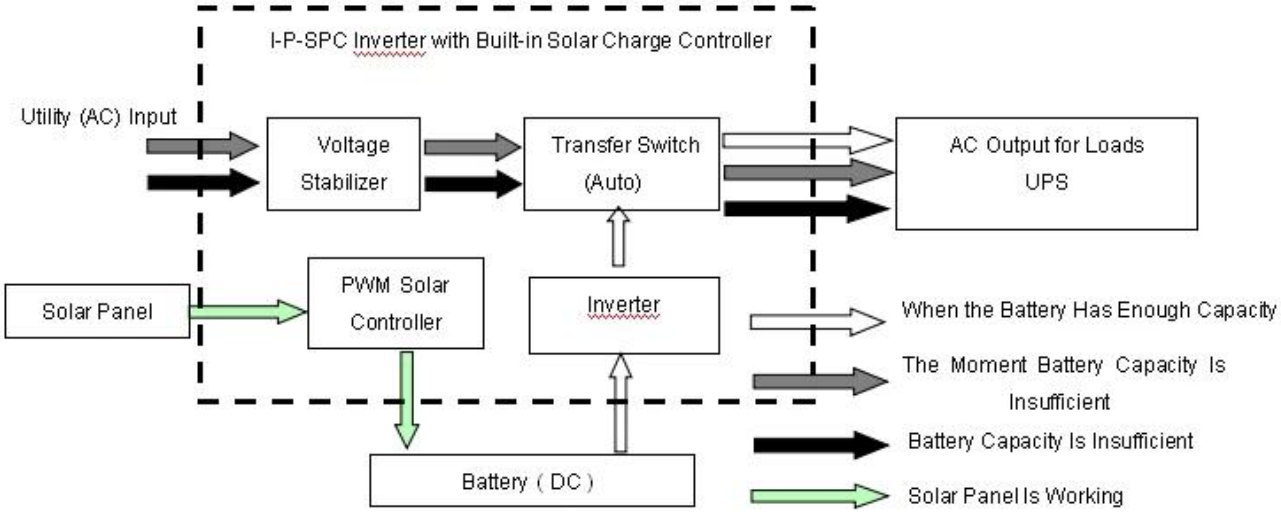

LCD visualizzato come muggito:

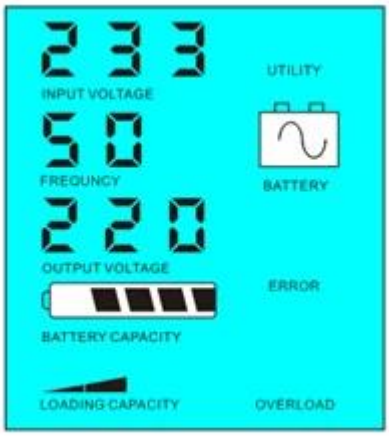

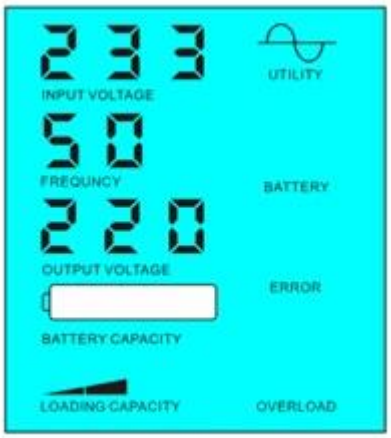

Batteria a disposizione per la fornitura di energia & nbsp; & Nbsp; & Nbsp; & Nbsp; & Nbsp; & Nbsp; & Nbsp; & Nbsp; & Nbsp; & Nbsp; & Nbsp; & Nbsp; & Nbsp;

Batteriadisponibile, alimentazione utilità

Si prega di notare:

1) C'è solo un modoPer caricare la batteria: pannello solare

2) Questosistema è adatto per le zone dove l'elettricità è costoso o ambientalearee in cui l'energia solare può essere completamente utilizzato per salvare utilità bill.such come a casaimpianto eolico, solare & amp lampione;; solare & amp sistema di vento

Parametro

Modo		700VA
Nominale Capacità di uscita		500W
Picco Potenza		1000W
Batteria Tensione (DC)		12V o 24V
PWM Regolatore solare	Tensione	12V o 24V
	Corrente	20A
	PV Max Tensione di ingresso	Sistema 12V: 25V
		Sistema 24V: 50V
Dimensione L × P × H (mm)		335 * 165 * 375
Imballaggio Dimensioni L × P × H (mm)		355 * 185 * 395
Netto Peso (kg)		8
Lordo Peso (kg)		9
Parametri Generali		
Lavoro Mode (Setting)	1	Utility primo (AC prima) modalità standby batteria
	2	Sleep Mode, senza utilità, il potere di carico è superiore al 5% di potenza nominale, inverter inizia a funzionare automaticamente
	3	Batteria primo (DC prima) Modalità di utilità attesa
AC Ingresso	Tensione	220V ± 35% oppure 110V + 35% (Opzionale)
	Frequenza	50Hz ± 3% o 60 Hz ± 3% (Opzionale)
AC Produzione	Tensione	220V ± 3% o 230V ± 3 or240V ± 3% o 100V ± 3% o 110V ± 3% (Opzionale)
	Frequenza	50Hz o 60Hz ± 0.5 ± 0.5 (Opzionale)
Utilità carica	AC Corrente di carica	0 ~ 15A
	Carica Tempo	Dipende dalla capacità della batteria e quantità
	Batteria Protezione	Rilevamento automatico, Carica e protezione di scarico, Intelligent Management
PV Carica		Corrente totale di PV di ingresso deve essere inferiore Than corrente nominale di PWM regolatore solare
Visualizza	Visualizza Modo	LCD + LED
	Visualizza Informazioni	Tensione di ingresso, tensione di uscita, uscita frequenza, la batteria capacità, condizioni di carico, di stato Informazioni
Produzione Onda Tipo		Uscita sinusoidale pura, armonica totale Distorsione THD≤3
Sovraccarico Capacità		> 120% 1 min,> 130% 10s
Potenza Consumo	Sonno Modo	1 ~ 6W
	Normale Modo	1 ~ 3A
Conversione Efficienza		80% ~ 90%
Trasferimento Tempo		<5ms (AC a DC / DC ad AC)

Protezione		Uscita sovraccarico, corto circuito, alta tensione ingresso, bassa tensione ingresso, surriscaldamento
Ambiente	Temperatura	-10 ℃ ~ 50 ℃
	Umidità	10% ~ 90%
	Altitudine	≤4000m

Ilsopra è il nostro parametro standard. Con riserva di modifiche senza preavviso.

Noiabbiamo la nostra propria professionalità inverter e regolatore di R & amp; D team e forniamo supporto tecnico e servizio OEM ODM

IlInformazioni controller è parameter.It serie della nostra azienda può esserecambiato in altri PWM regolatore di carica solare.

ConnessioneDiagramma

Altrui

Si prega di vedere il contorno del disegno, tecnicadocumenti, manuali d'uso, brochure di prodotto,

etc.Research e sviluppodipartimento di fatto & nbsp; 1st edizioneil 5 maggio 2014