Caratteristiche

1) Facile da installare. Aconfigurare un sistema solare, gli utenti solo bisogno di connettersi con i pannelli solari ebatterie.

2) la gestione della CPU, intelligenteil controllo, design modulare

3) LED del display LCD. LCDpuò visualizzare vari parametri (come la tensione di uscita, frequenza, lavorandomode)

4) disegno multifunzione,Funzione AVR UPS. Gli utenti non hanno bisogno di comprare, di controllo, caricabatterie AC solare o stabilizzante.

5)Collegamento batteria esterna, è conveniente per gli utenti di espandere il tempo di utilizzo eback-up tempo di potenza

6) Con eccellentecapacità e ad alta capacità di carico di carico, questa serie di inverter in grado di guidare non solo il carico di resistenza;ma anche vari tipi di carichi induttivi come motori, aria condizionata,trapani elettrici, lampade a fluorescenza, gas. Si può guidare quasi tutti i tipi dicarico

7) a bassa frequenza puraprogettazione di circuiti onda sinusoidale, qualità stabile, di facile manutenzione, basso tasso di fallimentoe lunga durata (sotto il corretto funzionamento,può durare almeno 5 anni)

8) Protezione perfetta: bassaprotezione di tensione, protezione ad alta tensione, protezione termica, corto circuitoprotezione, protezione di sovraccarico

9) CE / EMC / LVD / RoHS/ approvazioni FCC

10) 2 anni di garanzia, assistenza tecnica per tutta la vita

Funzione

1. Funzione di inversione Sole in modalità di inversione (collegata solo alla batteria), può essere impostato in modalità di funzionamento normale e la modalità sleep

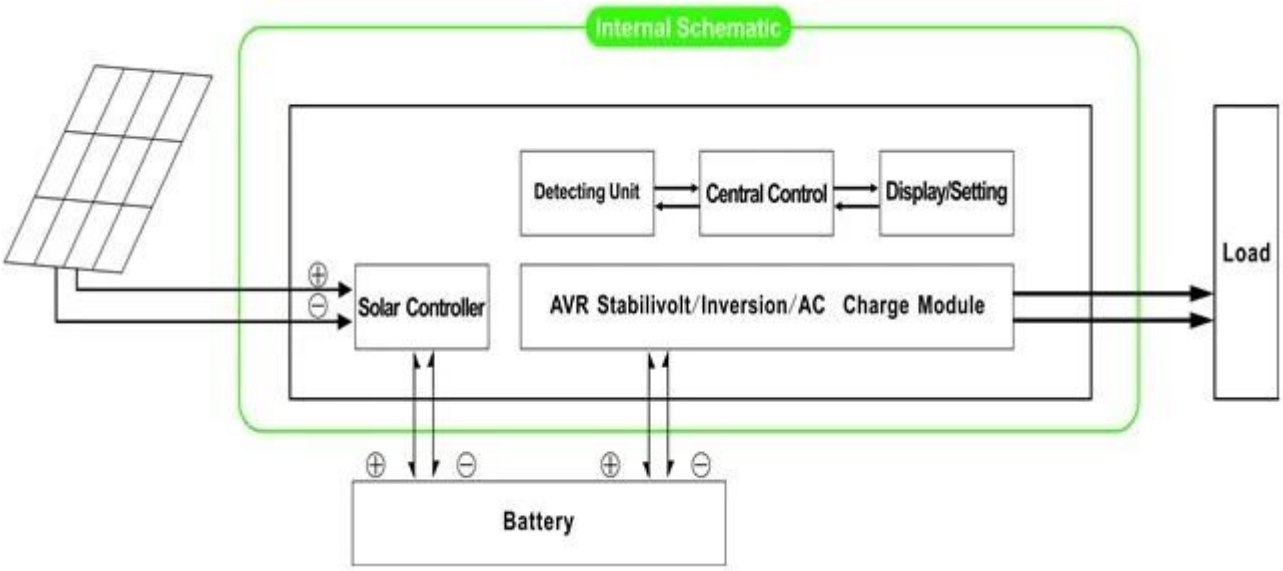

1.1 Modalità di lavoro normale: FREQUENZA sul display LCD è impostato come 01. Non importa se ci sono un sacco di CA collegati all'inverter o no, terminale di uscita del convertitore avrà sempre tensione pronto per alimentare i carichi. In questa modalità, il display LCD viene visualizzata come muggito:

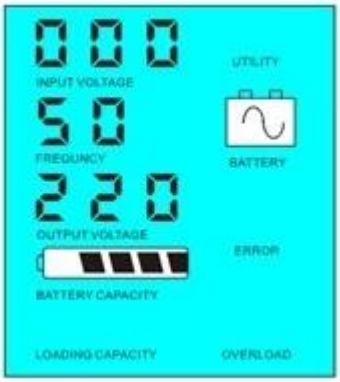

1.2 Modalità Sleep: frequncy sul display LCD è impostato come 02.If ilalimentazione dei carichi AC collegati è inferiore al 5% della potenza nominale del convertitore,ci sarà uscita dall'inverter. Solo il chip di inverter sta funzionando.Il consumo di energia del convertitore è solo 1-6W. Il display visualizza l'uscitaTensione 0. Se la potenza dei carichi collegati è superiore al 5%, l'inverterconverte automaticamente CC a CA per alimentare i carichi all'interno di 5s.Il display visualizza la tensione di uscita. Come mostrato di seguito:

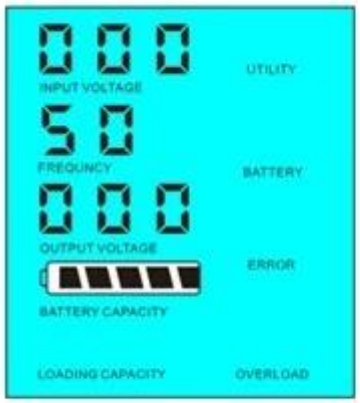

Load's power< 5% of inverter's rated power

Load's power> 5% of inverter's rated power

Introduzione del sistema in questo modo:

1) Solo il pannello solare ricarica la batteria

2) sole indipendente off-grid sistema di energia solare; adatto per le zone che sono la mancanza di utilità o di avere ricchi di energia solare

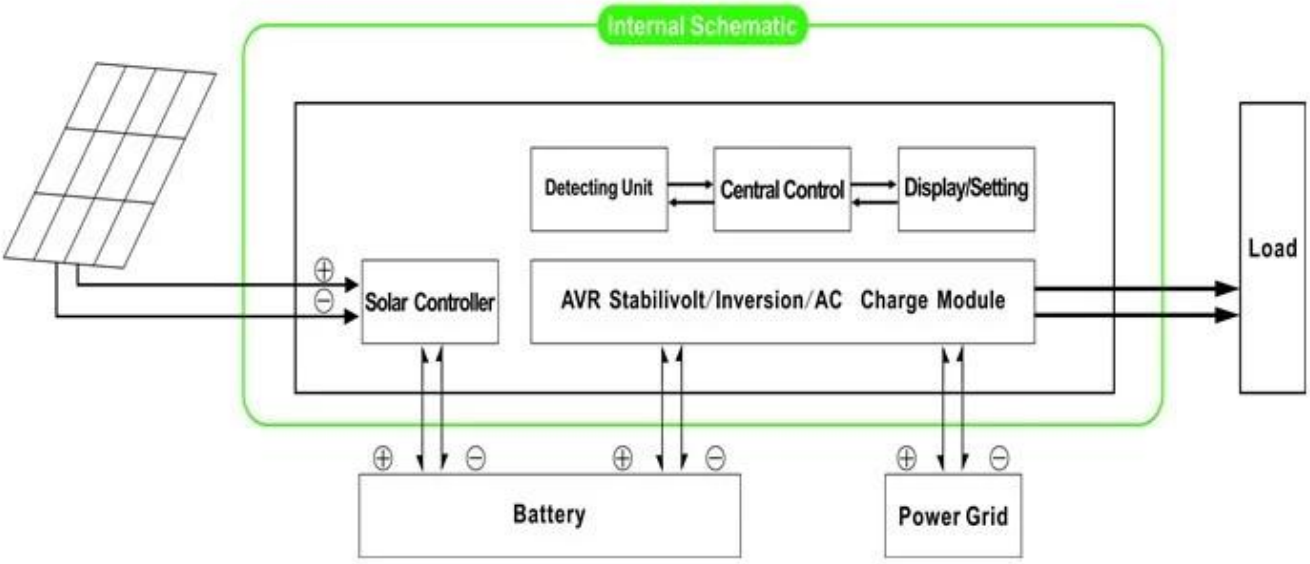

2. Funzione UPS Quando l'inverter è collegato alla batteria eutility, gli utenti possono impostare per prima l'utility (AC prima) in modalità standby batteria obatteria prima modalità utility standby (prima DC).

2.1.Utilityprima (AC prima) della batteria in modalità standby: frequenza sul display LCD è impostato su 01.Quando l'utilità e la batteria sono collegati all'inverter, utility forniràalimentazione ai carichi precedenti. Quando l'utilità viene interrotta, la batteriacontinuerà automaticamente per fornire alimentazione tramite inverter di potenza.

I passaggi sono i seguenti:

Passo 1: Quando utility è disponibile, sarà guidarei carichi direttamente dopo tensione è stabilizzata e allo stesso tempo di caricabatterie tramite inverter di potenza.

Passo 2: Quando l'utilità viene interrotta, ilinverter converte CC a CA automaticamente per garantire alimentazione ininterrottaalimentazione all'interno di 5ms.

Passo 3: Quando utilità è nuovamente disponibile,inverter trasferirà automaticamente all'utilità l'alimentazione di carichi ecaricare batterie tramite inverter di potenza allo stesso tempo.

Vedere Flusso di lavoro come di seguito:

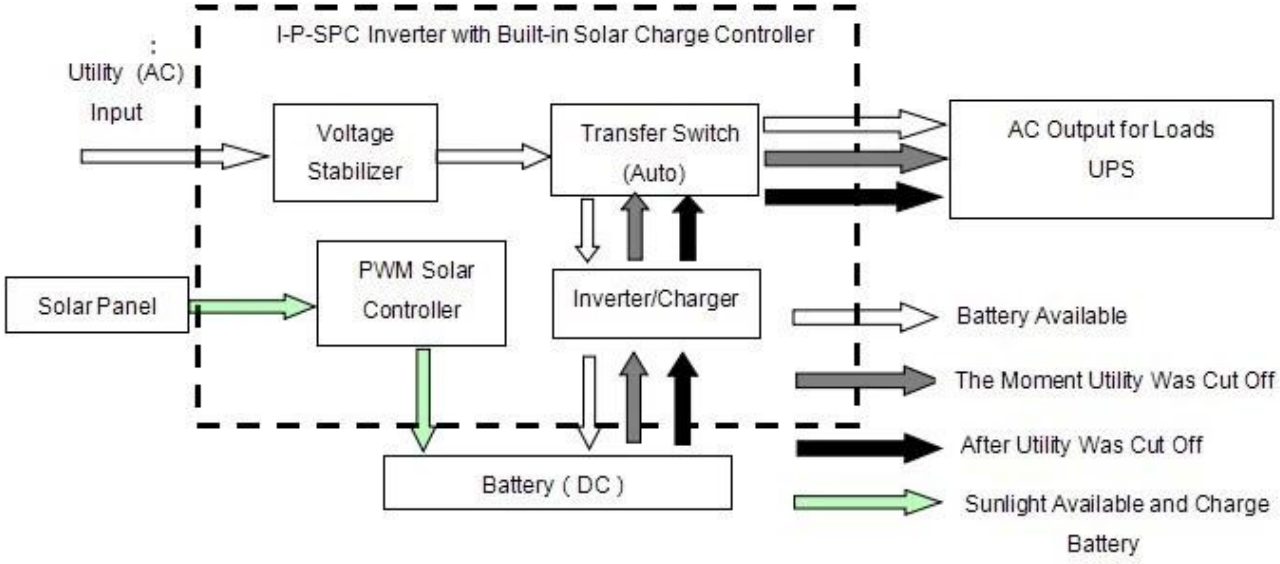

LCD visualizzato come muggito:

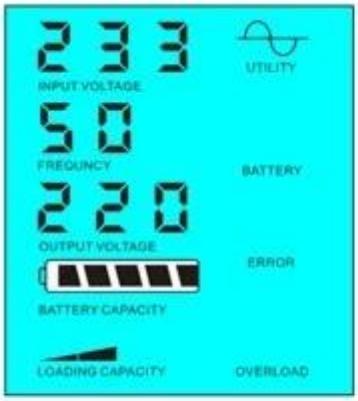

Utility supply power and charge battery

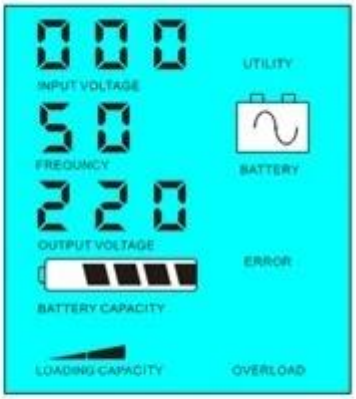

Without utility and battery supply power

Si prega di notare:

1) Ci sono 2 modi per caricare labatteria, utility e pannello solare

2) Questo sistema è adatto per il poteresistemi costruiti in aree che sono la mancanza di utilità. Oppure le persone possono utilizzare solare eutility allo stesso tempo.

2.2. Batteria primoModalità utility standy (prima DC): FREQUENZA sul display LCD è impostato come 03. Quando l'utilità ebatteria sono collegati all'inverter, batteria alimentare i carichiprima utility. Quando la capacità della batteria non è sufficiente, utility continuerà afornire automaticamente la potenza.

I passaggi sono i seguenti:

Passo 1: Quando la batteria è disponibile, guiderà i carichi ACvia inverter di potenza.

Passo 2: Quando la batteria non ha abbastanza potere, lo faràtrasferire automaticamente all'utilità alimentazione dei carichi

Passo 3: Dopo che la batteria è completamente carica (ad esempio solare ocarica vento Controller), si trasferirà automaticamente a batteria che forniscepotere ai carichi tramite inverter di potenza.

Vedere Flusso di lavoro come di seguito:

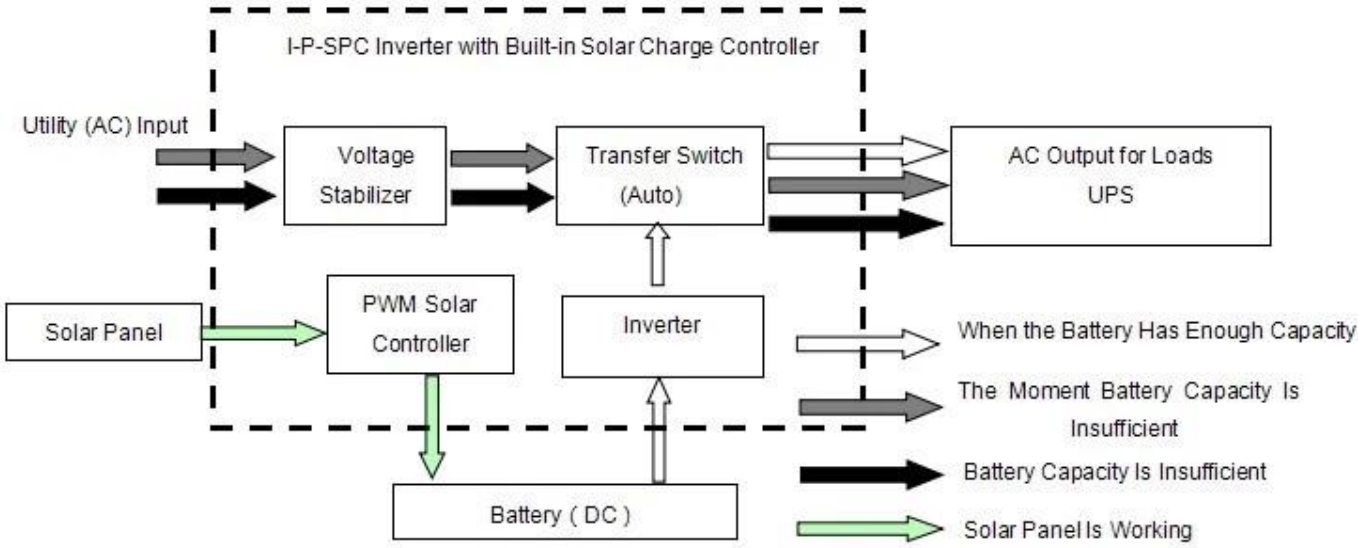

LCD visualizzato come muggito:

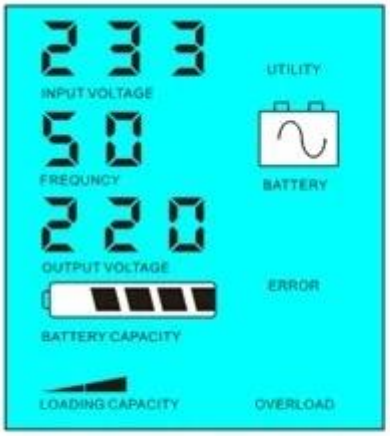

Battery has power and supply power

Battery dead, utility supply power

Introduzione del sistema in questo modo:

1) C'è un solo modo per caricare la batteria: pannello solare

2) Questo sistema è adatto per le zone dove l'elettricità è zone costose e ambientali in cui l'energia solare può essere pienamente utilizzato per salvare utiliypower, come la famiglia solare & amp; sistema di vento e lampione solare & amp; sistema del vento

Parametro

Modello Parametro	500VA	700VA	1000VA	1500VA	2000VA	3000VA	4000VA

Potenza nominale di uscita		350W	500W	700W	1000W	1500W	2000W	3000W
Potenza di picco		700W	1000W	1500W	2000W	3000W	4000W	6000W
Tensione della batteria (DC))		12V o 24V		24V		24V o 48V		
PWM Solar	Voltaggio	12V o 24V		24V		24V o 48V		
	Corrente	10A	20A	20A		30A		40A
	PV Max Tensione in ingresso	Sistema 12V: 25V Sistema 24V: 50V		Sistema 24V: 50V		Sistema 24V: 50V 48V Sistema: 100V		
Dimensioni L × P × H (mm)		335 * 165 * 375				350 * 220 * 460		
Formato dell'imballaggio L × P × H (mm)		355 * 185 * 395				370 * 240 * 480		
Peso netto (kg)		7	8	12	14	20	23	29
Peso lordo (kg)		8	9	13	16	22	25	31
Modello Parametro		5000VA	6000VA	7000VA	10kVA	15kVA	20kVA	30kVA
Potenza nominale di uscita		3500W	4000W	5000W	7000W	10000W	15000W	20000W
Potenza di picco		7000W	8000W	10000W	14000W	20000W	30000W	40000W
Tensione della batteria (DC)		48V			96V		192V	
PWM Solar	Voltaggio	48V			96V		192V	
	Corrente	50A	60A		50A		50A	
	PV Max Tensione in ingresso	100V			200V		400V	
Dimensioni L × P × H (mm)		420 * 260 * 605					420 * 280 * 625	
Formato dell'imballaggio L × P × H (mm)		440 * 280 * 625					440 * 300 * 645	
Peso netto (kg)		31	50	50	55	85	105	125
Peso lordo (kg)		33	55	60	65	95	115	135
Generale Parametro								
Modalità di lavoro (Setting)	01	Utilità prima (prima AC) in modalità standby batteria						
	02	Sleep Mode, alcuna utilità, il potere del carico è finito 5% della potenza nominale, Inverter inizia a funzionare automaticamente						
	03	Batteria prima (prima DC) in modalità standby utility						
Input AC	Voltaggio	220V ± 35% o 110V + 35% (Opzionale)						
	Frequenza	50Hz ± 3% o 60 Hz ± 3% (Opzionale)						
Uscita AC	Voltaggio	220V ± 3% o 230V ± 3 or240V ± 3% o 100V ± 3% o 110V ± 3% (Opzionale)						
	Frequenza	50Hz ± 0.5 o 60Hz ± 0.5 (opzionale)						
Carica Utility	AC Corrente di carica	0 ~ 15A						
	Tempo di ricarica	Dipende dalla capacità della batteria e quantità						
	Protezione batteria	Rilevamento automatico, carica e protezione di scarico, intelligente Gestione						
PV Charge		Corrente totale di PV ingresso dovrebbe essere Meno di corrente nominale di PWM regolatore solare						
Display	Modalità di visualizzazione	LCD + LED						
	Information Display	Tensione di ingresso, tensione di uscita, uscita frequenza, capacità della batteria, condizione di carico, le informazioni di stato						
Uscita onda Type		Uscita sinusoidale pura, armonica totale Distorsione THD≤3						
Sovraccarico Ability		> 120% 1 min,> 130% 10s						
Consumo	Sleep Mode	1 ~ 6W						
	Normal Mode	1 ~ 3A						
Efficienza di conversione		80% ~ 90%						
Tempo di trasferimento		<5ms (AC per DC / DC ad AC)						
Protezione		Sovraccarico, corto circuito, alta tensione di ingresso, bassa tensione di ingresso, di surriscaldamento						
Ambiente	Temperatura	-10 ℃ ~ 50 ℃						
	Umidità	10% ~ 90%						
	Altitudine	≤4000m						

- I suddetti parametri con "o" significa che il parametro deve fare impostazioni di fabbrica secondo la preferenza del cliente.
- Abbiamo il nostro controllo professionale inverter e UPS R & amp; D team e forniamo supporto tecnico e servizio OEM.
- Le informazioni di controllo di cui sopra sono parametri standard della nostra azienda può essere cambiato secondo il requisito del cliente.

Schema di collegamento

Altrui

Consultare lo schema di progettazione, documenti tecnici, brochure di prodotto, etc.

Realizzato da Dipartimento di Ingegneria, 5 maggio 2014, 1st Edition