Introduzione

I-Panda Invertitore puro dell'onda di seno con built-in regolatore di MPPT I-P-HPC-Series è un disegno del modulo. Ha i vantaggi di alta efficienza di conversione, basso consumo energetico e una forte capacità di carico. Con il controllo intelligente, gli utenti possono impostare la modalità di ricarica, (Utility come alimentazione complementare) prima modalità AC o DC prima modalità, i tempi e la modalità di inversione modalità utility tempistica, modalità on / off. E 'uno dei avanzate Hybrid Inverter & amp; controllore nel mondo.

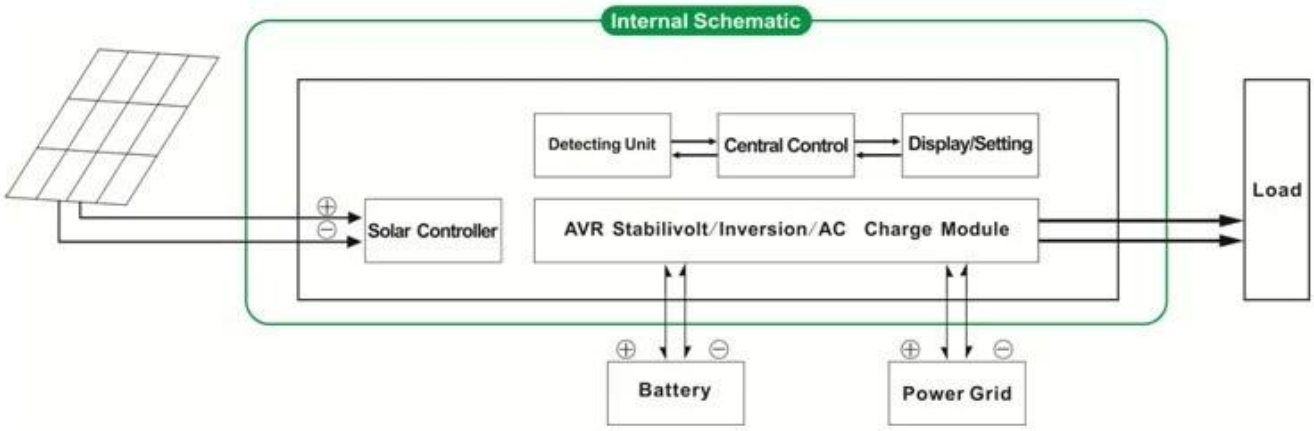

I-P-HPC-Series System

I-P-HPC-Series Inverter+Solar Controller

Solar Power System

Applicazione

Sistema di energia solare 1.OFF-grid
2.Solare e l'utilità del sistema di alimentazione complementare

Display LDC

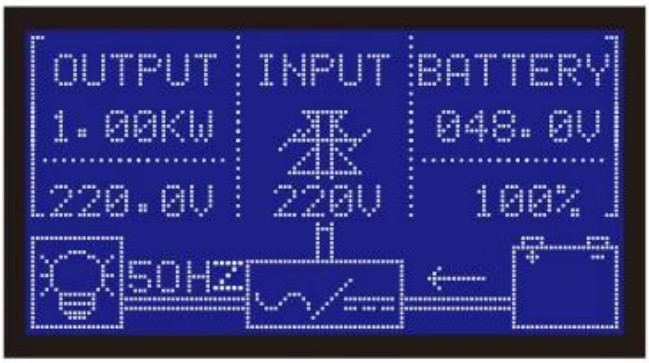

Caratteristica

1.Easy a install.To configurare un sistema solare, gli utenti solo bisogno di collegarlo con pannelli solari e batterie
Gestione 2.CPU, controllo intelligente, design modulare, display LCD
3.Built-in regolatore di MPPT, alta efficienza di ricarica
Consumo di energia 4.Low, alta efficienza di conversione
5.Intellectual, multi-funzione, è conveniente per gli utenti a fare pieno uso di energia solare in situazione diversa
6. collegamento batteria esterna, è conveniente per gli utenti di espandere back-up tempo di potenza
Capacità di carico 7.Strong, basso tasso di fallimento, di facile manutenzione e lunga durata (sotto il corretto funzionamento, può durare almeno 5 anni)
Protezione 8.Perfect: protezione di bassa tensione, protezione di alta tensione, protezione termica, protezione da cortocircuito, protezione di sovraccarico
9.CE / EMC / LVD / RoHS Omologazioni
10.Two anni di garanzia, supporto tecnico per tutta la vita

Funzione

Funzione 1.Charging
1.1 PV modalità di sola: quando PV e l'utilità sono entrambi collegati all'inverter, solo il PV caricherà la batteria mentre utilità non si carica la batteria.
1.2 PV + modalità ibrida AC: quando PV e l'utilità sono entrambi collegati all'inverter, sia fotovoltaico e l'utilità sarà caricare la batteria.

2.Utility come funzione UPS di alimentazione complementare
2.1AC prima, DC UPS modalità standby

Quando l'utilità e la batteria sono collegati all'inverter, utilità alimentare i carichi preferenzialmente. Quando l'utilità viene interrotta, la batteria continuerà automaticamente per alimentare i carichi.

I passaggi sono i seguenti:
Passo 1: Quando l'alimentazione di rete è disponibile, guiderà i carichi direttamente dopo & nbsp; tensione è stabilizzata e caricare le batterie allo stesso tempo.
Passo 2: Quando l'alimentazione di rete viene interrotta improvvisamente, l'inverter converte CC a CA automaticamente per garantire continuità di alimentazione all'interno di 5ms.
Passo 3: Quando l'alimentazione di rete è di nuovo disponibile, si trasferisce automaticamente al programma di utilità di alimentare carichi e caricare le batterie allo stesso tempo.

2.2DC prima, AC UPS standby mode:

Quando l'utilità e la batteria sono collegati all'inverter, batteria alimentare i carichi prima utilità. Quando la capacità della batteria non è sufficiente, l'utilità continuerà a fornire automaticamente la potenza.

I passaggi sono i seguenti:
Passo 1: Quando la batteria dispone di carica sufficiente, guiderà i carichi direttamente tramite inverter di potenza
Passo 2: Quando la batteria non ha abbastanza potere, si trasferirà automaticamente al programma di utilità di alimentare i carichi
Passo 3: Dopo che la batteria è completamente carica (ad esempio regolatore di carica solare o eolica), si trasferirà automaticamente alla batteria di alimentare i carichi.

Funzione 3.Timing

3.1 modalità On / Off: Gli utenti possono impostare il tempo specifico per attivare / disattivare l'uscita dell'inverter.
3.2 Modalità di funzionamento: Modalità commutabile utilità Batteria o. Gli utenti possono impostare il tempo specifico quando utilizzare la batteria o l'utilità fornire energia (adatto per le aree in cui canone elettrica sono a carico in modo diverso in periodo diverso)

4.Recording funzione / controllo

4.1 Inverter guasto controllo: Gli utenti possono controllare le informazioni di guasto dell'inverter
4.2 Tempo di scarica di controllo: Gli utenti possono controllare il tempo di scarica della batteria

Scheda dati

Parametro & nbsp; & nbsp; & nbsp; Modello	1000W	1500W	2000W	3000W	4000W	5000W
Potenza nominale di uscita	1000W	1500W	2000W	3000W	4000W	5000W
Potenza di picco	2000W	3000W	4000W	6000W	8000W	10000W
Batteria (Batteria piombo-acido)	24V	24V / 48V (opzionale)			48V	
Parametro di ricarica						
Modalità di carica (impostazione)	Carica PV					
	Carica PV + carica utilità					

MPPT regolatore solare	Tensione	24V	24V / 48V				48V	
	Corrente	20A	25A		30A	40A	40A	40A
	Max PV Tensione in ingresso	100V						
	PV Charge Efficienza	95% ~ 99%						
	Max PV Alimentazione	568W	24V: 710W		24V: 852W	24V: 1136W	2272W	2272W
			48V1420W		48V: 1704W	48V: 2272W		
Utilità	AC Corrente di carica	0 ~ 15A						
	Modalità di carica	3-Stage di ricarica						
Parametro Inversione								
Uscita AC	Tensione	220V ± 3% o 230V ± 3 o 240 V ± 3% o 100V ± 3% o 110V ± 3% (opzionale)						
	Frequenza	50Hz o 60Hz ± 0.5 ± 0.5 (opzionale)						
Uscita tipo di onda		Onda sinusoidale pura uscita, distorsione armonica totale THD≤3						
Capacità di sovraccarico		& Gt; 120% 1 min, & gt; 130% 10s						
Consumo di energia (In normali modalità di lavoro)		0.4A	24V: 0.5A		24V: 0.7A	24V: 0.7A	0.6A	0.65A
			48V: 0.4A		48V: 0.45A	48V: 0.5A		
Consumo di energia (In modalità sleep)		1-6W						
Conversione Inverter Efficienza		85% ~ 92%						
Modalità Utility								
Ingresso CA	Tensione	220V ± 35% oppure 110V + 35% (opzionale)						
	Frequenza	La stessa frequenza di utilità						
Uscita AC	Tensione	220V ± 5% o 110V + 5% (opzionale)						
	Frequenza	La stessa frequenza di utilità						
Capacità di sovraccarico		& Gt; 120% 1 min, & gt; 130% 10s						
(AC o DC prima prima) priorità								
Uscita UPS (impostazione)		AC prima, DC standby						
		DC prima, standby AC						
Interruttore orario		& Lt; 5ms (AC per DC / DC ad AC)						
Accensione (Impostazione)		Set dagli utenti						
		Temporizzata on / off uscita AC automaticamente						
Parametri Generali								
Visualizza	Modalità di visualizzazione	LCD + LED						
	Informazioni del display	Tensione di ingresso, tensione di uscita, uscita frequenza, capacità della batteria, condizione di carico, le informazioni di stato						
Protezione		Sovraccarico, corto circuito, alta tensione ingresso, ingresso a bassa tensione, surriscaldamento						
Ambiente	Temperatura	-10 ℃ ~ 50 ℃						
	umidità	10% ~ 90%						
	Altitudine	≤4000m						
Dimensione L × P × H (mm)		438 * 208 * 413					450 * 246 * 468	
Formato dell'imballaggio L × P × H (mm)		520 * 310 * 460					540 * 300 * 518	
Netto Peso (kg)		15	17	19		25	34	35
Lordo Peso (kg)		16	18	20		27	40	41