Introduzione

Invertitore puro dell'onda di seno con built-in regolatore di MPPT IP-HPC-Series è un disegno del modulo. Ha i vantaggi di alta efficienza di conversione, basso consumo energetico e una forte capacità di carico. Con il controllo intelligente, gli utenti possono impostare la modalità di ricarica, (Utility come alimentazione complementare) prima modalità AC o DC prima modalità, i tempi e la modalità di inversione modalità utility tempistica, modalità on / off. E 'uno dei avanzate Hybrid Inverter & amp; controllore nel mondo.

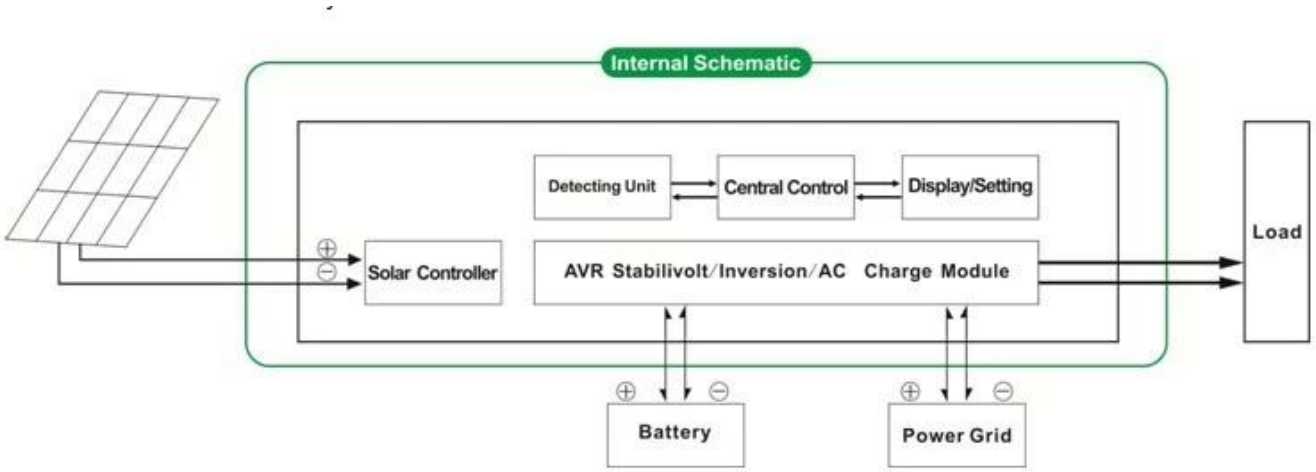

Applicazione

Sistema di energia solare 1.OFF-grid
2.Solar e l'utilità del sistema di alimentazione complementare

Caratteristica

1.Easy a install.To configurare un sistema solare, gli utenti solo bisogno di collegarlo con pannelli solari e batterie
Gestione 2.CPU, controllo intelligente, design modulare, display LCD
3.Built-in regolatore di MPPT, alta efficienza di ricarica
Consumo di energia 4.Low, alta efficienza di conversione

5.Intellectual, multi-funzione, è conveniente per gli utenti a fare pieno uso di energia solare in situazione diversa
6. collegamento batteria esterna, è conveniente per gli utenti di espandere back-up tempo di potenza Capacità di carico 7.Strong, basso tasso di fallimento, di facile manutenzione e lunga durata (sotto il corretto funzionamento, può durare almeno 5 anni)
Protezione 8.Perfect: protezione di bassa tensione, protezione di alta tensione, protezione termica, protezione da cortocircuito, protezione di sovraccarico
9.CE / EMC / LVD / RoHS Omologazioni
10.Two anni di garanzia, supporto tecnico per tutta la vita

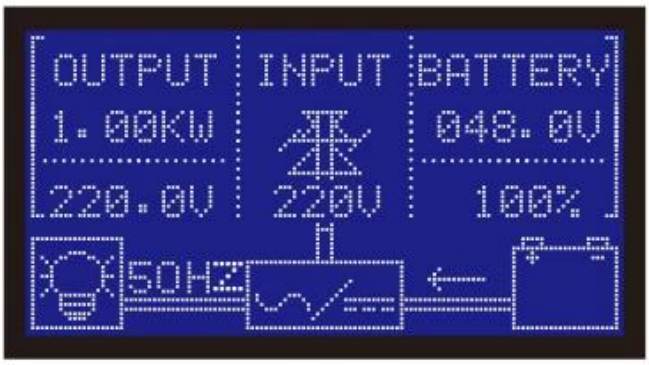

Funzione

Funzione 1.Charging
1.1 PV modalità di sola: quando PV e l'utilità sono entrambi collegati all'inverter, solo il PV caricherà la batteria mentre utilità non si carica la batteria.
1.2 PV + modalità ibrida AC: quando PV e l'utilità sono entrambi collegati all'inverter, sia fotovoltaico e l'utilità sarà caricare la batteria.

2.Utility come funzione UPS di alimentazione complementare
2.1AC prima, DC UPS modalità standby

Quando l'utilità e la batteria sono collegati all'inverter, utilità alimentare i carichi preferenzialmente. Quando l'utilità viene interrotta, la batteria continuerà automaticamente per alimentare i carichi.

I passaggi sono i seguenti:
Passo 1: Quando l'alimentazione di rete è disponibile, guiderà i carichi direttamente dopo & nbsp; tensione è stabilizzata e caricare le batterie allo stesso tempo.
Passo 2: Quando l'alimentazione di rete viene interrotta improvvisamente, l'inverter converte CC a CA automaticamente per garantire continuità di alimentazione all'interno di 5ms.
Passo 3: Quando l'alimentazione di rete è di nuovo disponibile, si trasferisce automaticamente al programma di utilità di alimentare carichi e caricare le batterie allo stesso tempo.

2.2DC prima, AC UPS standby mode:

Quando l'utilità e la batteria sono collegati all'inverter, batteria alimentare i carichi prima utilità. Quando la capacità della batteria non è sufficiente, l'utilità continuerà a fornire automaticamente la potenza.

I passaggi sono i seguenti:
Passo 1: Quando la batteria dispone di carica sufficiente, guiderà i carichi direttamente tramite inverter di potenza
Passo 2: Quando la batteria non ha abbastanza potere, si trasferirà automaticamente al programma di utilità di alimentare i carichi
Passo 3: Dopo che la batteria è completamente carica (ad esempio regolatore di carica solare o eolica), si trasferirà automaticamente alla batteria di alimentare i carichi.

Funzione 3.Timing

3.1 modalità On / Off: Gli utenti possono impostare il tempo specifico per attivare / disattivare l'uscita dell'inverter.
3.2 Modalità di funzionamento: Modalità commutabile utilità Batteria o. Gli utenti possono impostare il tempo specifico quando utilizzare la batteria o l'utilità fornire energia (adatto per le aree in cui canone

elettrica sono a carico in modo diverso in periodo diverso)

4.Recording funzione / controllo

4.1 Inverter guasto controllo: Gli utenti possono controllare le informazioni di guasto dell'inverter
4.2 Tempo di scarica di controllo: Gli utenti possono controllare il tempo di scarica della batteria

Parametro

<table>
<tr><td colspan="2">Parametro & nbsp; & nbsp; & nbsp; Modello</td><td>1000W</td><td>1500W</td><td>2000W</td><td>3000W</td><td>4000W</td><td>5000W</td></tr>
<tr><td colspan="2">Potenza nominale di uscita</td><td>1000W</td><td>1500W</td><td>2000W</td><td>3000W</td><td>4000W</td><td>5000W</td></tr>
<tr><td colspan="2">Potenza di picco</td><td>2000W</td><td>3000W</td><td>4000W</td><td>6000W</td><td>8000W</td><td>10000W</td></tr>
<tr><td colspan="2">Batteria
(Batteria piombo-acido)</td><td>24V</td><td colspan="3">24V / 48V (opzionale)</td><td colspan="2">48V</td></tr>
<tr><td colspan="8">Parametro di ricarica</td></tr>
<tr><td colspan="2" rowspan="2">Modalità di carica (impostazione)</td><td colspan="6">Carica PV</td></tr>
<tr><td colspan="6">Carica PV + carica utilità</td></tr>
<tr><td rowspan="5">MPPT regolatore solare</td><td>Tensione</td><td>24V</td><td colspan="3">24V / 48V</td><td colspan="2">48V</td></tr>
<tr><td>Corrente</td><td>20A</td><td>25A</td><td>30A</td><td>40A</td><td>40A</td><td>40A</td></tr>
<tr><td>Max PV Tensione in ingresso</td><td colspan="6">100V</td></tr>
<tr><td>PV Charge Efficienza</td><td colspan="6">95% ~ 99%</td></tr>
<tr><td>Max PV Alimentazione</td><td rowspan="2">568W</td><td>24V: 710W</td><td>24V: 852W</td><td>24V: 1136W</td><td rowspan="2">2272W</td><td rowspan="2">2272W</td></tr>
<tr><td>48V1420W</td><td>48V: 1704W</td><td>48V: 2272W</td></tr>
<tr><td rowspan="2">Utilità</td><td>AC Corrente di carica</td><td colspan="6">0 ~ 15A</td></tr>
<tr><td>Modalità di carica</td><td colspan="6">3-Stage di ricarica</td></tr>
<tr><td colspan="8">Parametro Inversione</td></tr>
<tr><td rowspan="2">Uscita AC</td><td>Tensione</td><td colspan="6">220V ± 3% o 230V ± 3 o 240 V ± 3% o 100V ± 3% o 110V ± 3% (opzionale)</td></tr>
<tr><td>Frequenza</td><td colspan="6">50Hz o 60Hz ± 0.5 ± 0.5 (opzionale)</td></tr>
<tr><td colspan="2">Uscita tipo di onda</td><td colspan="6">Onda sinusoidale pura uscita, distorsione armonica totale THD≤3</td></tr>
<tr><td colspan="2">Capacità di sovraccarico</td><td colspan="6">& Gt; 120% 1 min, & gt; 130% 10s</td></tr>
<tr><td colspan="2" rowspan="2">Consumo di energia (In normali modalità di lavoro)</td><td rowspan="2">0.4A</td><td>24V: 0.5A</td><td>24V: 0.7A</td><td>24V: 0.7A</td><td rowspan="2">0.6A</td><td rowspan="2">0.65A</td></tr>
<tr><td>48V: 0.4A</td><td>48V: 0.45A</td><td>48V: 0.5A</td></tr>
<tr><td colspan="2">Consumo di energia (In modalità sleep)</td><td colspan="6">1-6W</td></tr>
<tr><td colspan="2">Conversione Inverter Efficienza</td><td colspan="6">85% ~ 92%</td></tr>
<tr><td colspan="8">Modalità Utility</td></tr>
<tr><td rowspan="2">Ingresso CA</td><td>Tensione</td><td colspan="6">220V ± 35% oppure 110V + 35% (opzionale)</td></tr>
<tr><td>Frequenza</td><td colspan="6">La stessa frequenza di utilità</td></tr>
<tr><td rowspan="2">Uscita AC</td><td>Tensione</td><td colspan="6">220V ± 5% o 110V + 5% (opzionale)</td></tr>
<tr><td>Frequenza</td><td colspan="6">La stessa frequenza di utilità</td></tr>
<tr><td colspan="2">Capacità di sovraccarico</td><td colspan="6">& Gt; 120% 1 min, & gt; 130% 10s</td></tr>
</table>

(AC o DC prima prima) priorità							
Uscita UPS (impostazione)		AC prima, DC standby					
		DC prima, standby AC					
Interruttore orario		& Lt; 5ms (AC per DC / DC ad AC)					
Accensione (Impostazione)		Set dagli utenti					
		Temporizzata on / off uscita AC automaticamente					
Parametri Generali							
Visualizza	Modalità di visualizzazione	LCD + LED					
	Informazioni del display	Tensione di ingresso, tensione di uscita, uscita frequenza, capacità della batteria, condizione di carico, le informazioni di stato					
Protezione		Sovraccarico, corto circuito, alta tensione ingresso, ingresso a bassa tensione, surriscaldamento					
Ambiente	Temperatura	-10 ℃ ~ 50 ℃					
	umidità	10% ~ 90%					
	Altitudine	≤4000m					
Dimensione L × P × H (mm)		438 * 208 * 413				450 * 246 * 468	
Formato dell'imballaggio L × P × H (mm)		520 * 310 * 460				540 * 300 * 518	
Netto Peso (kg)		15	17	19	25	34	35
Lordo Peso (kg)		16	18	20	27	40	41

immagine

I-P-HPC-Series System

I-P-HPC-Series Inverter+Solar Controller

Solar Power System

Rs232
B0
B1
B2
B3
B4
B5
B6
B7
B8
B+
MONOMER BATTERY VOLTAGE DETECTION
Battery Switch
ON
OFF
AC Input Switch
ON
OFF
Solar Input
DC Output
S+ S- L+ L-
Battery Input
Red
Black
Input voltage 48VDC 96VDC
AC INPUT
N L
N L
AC OUTPUT
Pay attention to high voltage