Prezzo di fabbrica 24v 1000w ibrido inverter solare con regolatore di carica MPPT

introduzione

Questa serie di prodotto è un disegno del modulo di inverter e integrato regolatore di MPPT, che presenta i vantaggi di alta efficienza di conversione, bassi consumi e forte capacità di carico. Con il controllo intelligente, i clienti possono impostare la modalità di ricarica, (Utility come alimentazione complementare) prima modalità AC o DC prima modalità, la modalità di inversione a tempo e la modalità di utilità a tempo, cronometrato modalità on / off di sonno. Questo è l'inverter attualmente il più avanzato & regolatore ibrido nel mondo.

Applicazione

sistema di energia solare 1. Off-grid

2. Impianto solare con utilità come alimentazione complementare

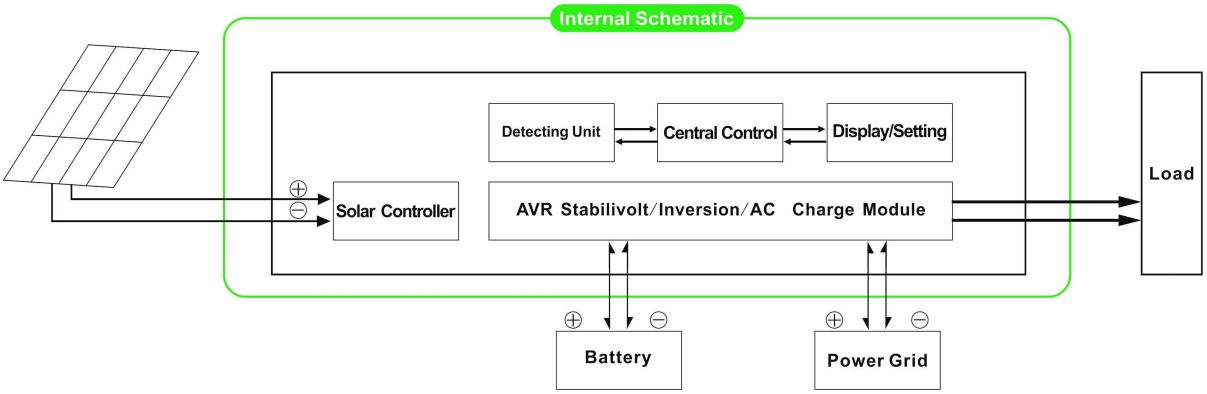

caratteristica

1. Facile da installare. Per configurare un sistema solare, i clienti devono solo collegarlo con pannelli solari e batterie

2. gestione della CPU, controllo intelligente, design modulare, display LCD di facile utilizzo

3. Built-in regolatore di MPPT, Alta efficienza di carica

4. Basso consumo energetico, alta efficienza di conversione

5. intellettuale, multifunzione, conveniente per i clienti con diversi utilizzando l'ambiente di utilizzare pienamente l'energia solare

6. Collegamento batteria esterna, conveniente per ampliare il tempo di alimentazione di back-up

7. Forte sostegno del carico capacità, basso tasso di guasto, di facile manutenzione e lunga durata (sotto il corretto funzionamento, può essere fino a 5 anni),

8. Protezione perfetta: protezione di bassa tensione, protezione contro le sovratensioni, protezione surriscaldamento, protezione contro i cortocircuiti, sovraccarichi di protezione

9. CE / EMC / LVD / RoHS Certificazioni

10. Due anni di garanzia, i supporti tecnici per tutta la vita

Funzione
Funzione 1. In carica
Ci sono 2 modi, come mostrato sotto:

1.1 PV caricare la batteria, l'utilità non: quando PV e l'utilità sono entrambi collegati alla macchina, solo il fotovoltaico si carica la batteria quando c'è la luce del sole
1.2 Sia PV e l'utilità caricherà la batteria: quando PV e l'utilità sono entrambi collegati alla macchina, CA (utility) caricherà la batteria. Nel frattempo, fotovoltaico sarà anche caricare la batteria se c'è la luce del sole.

2. Utility come funzione di potenza complementare
Ci sono 2 tipi di modalità complementari, indicati come muggito:

2.1 AC prima, DC modalità standby UPS

Quando entrambi utilità e batteria sono collegati alla macchina, utilità alimentare i carichi prima della batteria. Quando l'utility viene interrotta, la batteria continuerà automaticamente per l'alimentazione.

I passaggi sono i seguenti:

Passo 1: Quando l'alimentazione di rete è disponibile, il risultato sarà direttamente dopo la tensione essendo batterie stabilizzati e carica allo stesso tempo.
Passo 2: Quando l'alimentazione di rete viene interrotta improvvisamente, l'inverter converte corrente continua a corrente alternata automaticamente per garantire continuità alimentazione all'interno di 5ms.
Passo 3: Quando l'alimentazione di rete è di nuovo disponibile, verrà automaticamente trasferimento al programma di utilità per la fornitura di energia carichi e carica batterie allo stesso tempo.

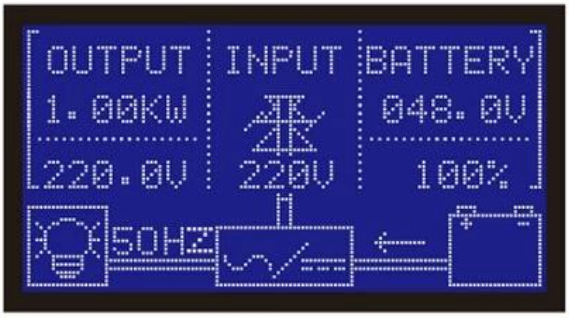

Fotografie :

Parametro:

Parametro Modello		1000W
Potenza nominale di uscita		1000W
Picco di potenza		2000W
Batteria (Batteria al piombo)		24V
Parametro di ricarica		
Modalità di carica (impostazione)		carica PV carica PV + carica di utilità
Regolatore solare di MPPT	Voltaggio attuale	24V 20A
	Max PV Tensione di ingresso	100V
	PV carica efficienza	95% ~ 99%
	Max PV Potenza di ingresso	568W
Utilità	Corrente di carica AC	0 ~ 15A
	Modalità di carica	3-Stage di ricarica
parametro inversione		

uscita AC	Voltaggio	220V ± 3% o 230V ± 3 o 240V ± 3% o 100 V ± 3% o 110V ± 3% (opzionale)
	Frequenza	50Hz ± 0,5 o 60 Hz ± 0.5 (opzionale)
Uscita tipo di onda		Pure sine uscita dell'onda, la distorsione della forma d'onda rate≤3
capacità di sovraccarico		> 120% 1 min,> 130% 10s
Consumo di energia (In modalità di funzionamento normale)		0.4A
Consumo di energia (In modalità sleep)		1-6W
Inverter efficienza di conversione		85% ~ 92%
Modalità Utility		
ingresso CA	Voltaggio	220V ± 35% o 110V + 35% (facoltativa)
	Frequenza	La stessa utility
uscita AC	Voltaggio	220V ± 5% o 110V + 5% (facoltativa)
	Frequenza	La stessa utility
sovraccarico Capacità		> 120% 1 min,> 130% 10s
(AC o DC prima prima) priorità		
Uscita UPS (impostazione)		AC prima, attesa DC DC prima, stand-by AC
interruttore orario		<5ms (AC a DC / DC ad AC)
Accensione (Impostazione)		Set dagli utenti Temporizzata apertura / chiusura uscita AC automaticamente
Parametro generale		
Display	Modalità display	LCD + LED
	Information display	tensione di ingresso, tensione di uscita, la frequenza di uscita, la capacità della batteria, la condizione di carico, le informazioni di stato
Protezione		uscita di sovraccarico, corto circuito, di ingresso ad alta tensione, ingresso a bassa tensione, surriscaldamento
Ambiente	Temperatura	-10 ℃ ~ 50 ℃
	umidità	10% ~ 90%
	Altitudine	≤4000m
Dimensioni L × P × H (mm)		438 * 208 * 413
Formato dell'imballaggio L × P × H (mm)		520 * 310 * 460
Peso netto (kg)		15
Peso lordo (kg)		16

Osservazioni:

Il parametro "optional" può essere impostato secondo requi del clienterement

Quanto sopra è il nostro parametro standard. Soggetto a cambiamenti senza preavviso.

Abbiamo il nostro inverter professionale e il controller di R & D team e mettiamo a disposizione tecnici supporto e servizio OEM.

Schema di collegamento:

Altri :
Si prega di fare riferimento alla schema di progettazione, documenti tecnici, brochure di prodotto, etc.
Realizzato da Dipartimento di Ingegneria 15 maggio 2014, 2nd Edition

Società

I-Panda爱麦德

09/04/2013 14:36

大功率
自检区

Mundial SA

UPS

FedEx Express

EMS

TNT

DHL

中外运敦豪