Serie 12V 24V 48V 1KW TPI2 Inverter Charger UPS Cina

Immagini dettagliate

DC−
DC+
DC INPUT
12V 24V 48V
Remote Port
AC OUTPUT
MAX 5A
AC INPUT
AC OUTPUT
L N E L N E
Inverter
Output Protect
Charger
Input Protect

Caratteristiche principali

1. potenza di picco del convertitore fino a 3 volte
Frequenza 2. Uscita: 50 HZ o 60 HZ regolabile dagli utenti
3. Modalità di lavoro: DC prima / AC prima regolabile dagli utenti
4. Bassa consumtion potenza in modalità sleep, 1-6w
Fase 5. Tre carica alla batteria: CC, CV, CF

Per ottenere le specifiche, si prega di Scarica qui

Funzione

Funzione 1.DC / AC di conversione

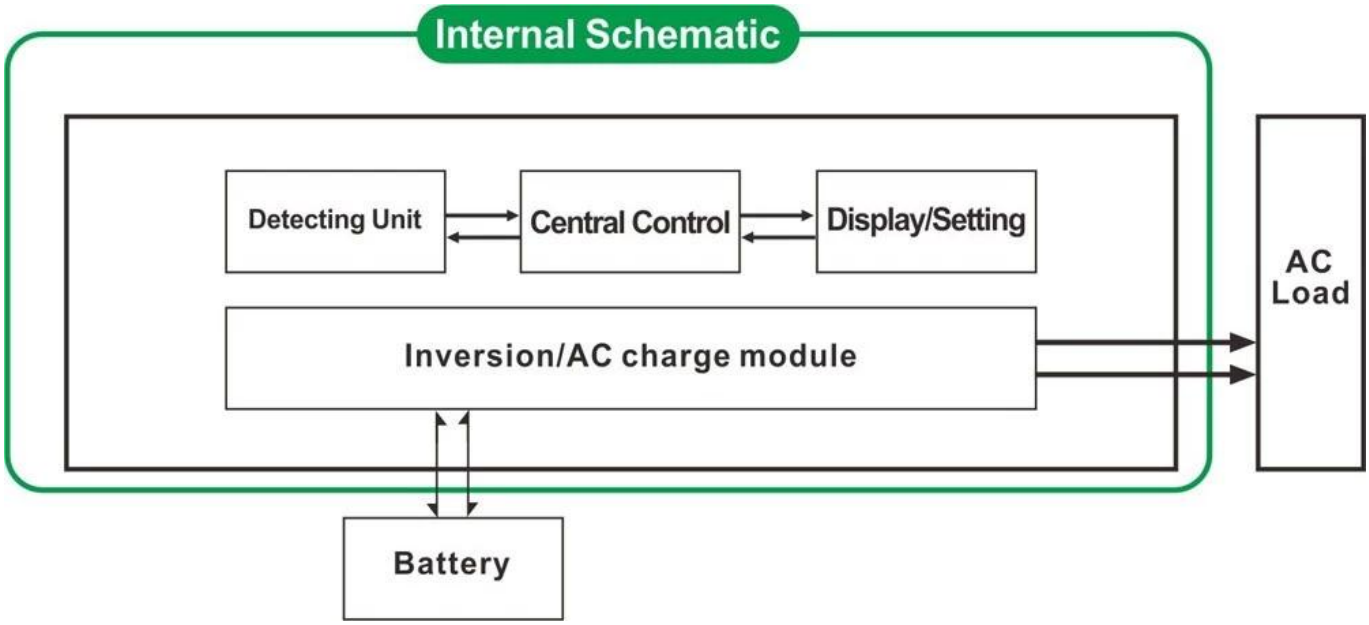

Funzione di carica intelligente 2. ad alta potenza

1) Può caricare 8 tipi di batterie (dettaglio si prega di parametro)
2) Elevata potenza di carica (dettaglio si prega di controllare parametri)
3) a tre stadi modalità di ricarica: fase di carica a corrente costante (CC), fase di carica a tensione costante (CV), Float fase di carica (CF)

Funzione 3. UPS

Può essere impostato come utility primo (AC prima) in modalità standby batteria o la batteria prima modalità utility standby (prima DC).

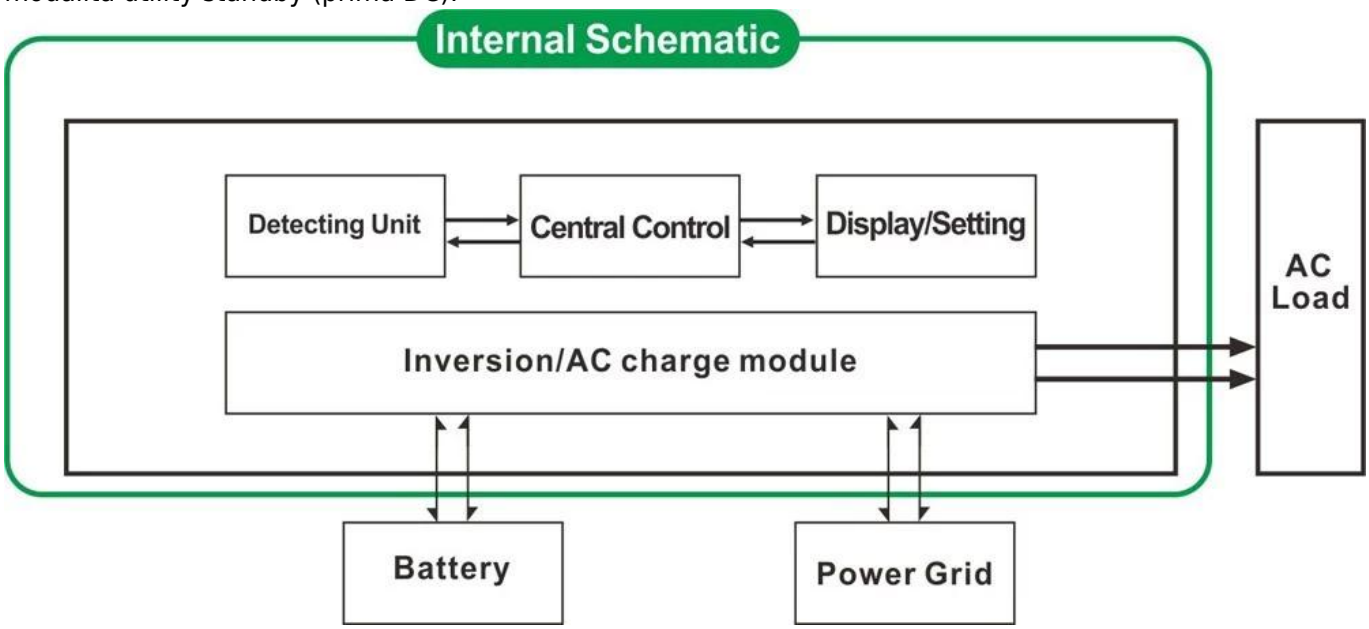

3.1. Utility prima, batteria in standby mode UPS (sul pannello di ruotare il tasto per "AC")
3.2. Batteria prima, utility standby mode UPS (sul pannello di ruotare il tasto per "DC").

Caratteristiche

1. Uscita sinusoidale pura

Gestione 2. CPU, controllo intelligente, design modulare

3. LCD e display a LED in grado di mostrare i parametri e inverter di lavoro stato.

4. Gli utenti possono impostare in modalità sleep o in modalità di funzionamento normale e la priorità di uscita set (AC o DC prima prima). La frequenza di uscita (50Hz o 60Hz) può essere scelto.

Efficienza di 5. Alta di conversione (87% -98%), a basso consumo energetico (1W ~ 6W in modalità sleep). E 'la scelta migliore di inverter per il sistema di energia solare

6. L'inverter può caricare 8 tipi di batterie, come batteria piombo-acido sigillata, batteria al piombo aperto, batteria al gel. Si prega di notare: La batteria al litio può essere caricato anche, devono essere impostati in fabbrica i relativi parametri.

7. Elevata potenza di carica e la funzione di carica può essere chiuso

8. Questa serie di inverter hanno una forte capacità di carico e sovraccarico Capacità. La potenza di picco è 3 volte della potenza nominale. Ad esempio, 1KW modello può guidare 1HP condizionatore d'aria, modello 2KW può guidare 2HP condizionatore d'aria, 3KW può guidare 3HP condizionatore.

9. Adottando l'ultimo disegno di circuito a bassa frequenza americano, nuovo di zecca importato materiali elettrici, trasformatore rame puro, e il sistema è molto stabile lunga durata (più di 5 anni sotto uso normale)

10. Protezione perfetta (protezione di bassa tensione di ingresso, alta tensione in ingresso protezione, protezione termica, protezione da cortocircuito, protezione di sovraccarico)

11. EMC, LVD, RoHS Omologazioni

12. 2 anni di garanzia e assistenza tecnica a vita.

Specificazione

Parametro Modello		1000W	2000W	3000W	4000W	5000W	6000W
Potenza nominale di uscita		1000W	2000W	3000W	4000W	5000W	6000W
Potenza di picco		3000W	6000W	9000W	12000W	15000W	18000W
Tensione della batteria (DC)		12V o 24V o 48V (opzionale)			24V o 48V (opzionale)		
Dimensioni L × P × H (mm)		318 * 218 * 368			440 * 218 * 400		
Formato dell'imballaggio L × P × H (mm)		395 * 275 * 520			520 * 275 * 520		
Peso netto (kg)		27	28	30	39	40	51
Peso lordo (kg)		29	30	32	43	48	53
Modalità di lavoro (Setting)	ON	Modalità di lavoro normale					
	S-ON	Sonno Mode.1-6W consumo Quando l'alimentazione del carico superiore al 5% votata potenza di uscita, che inizierà a funzionare automaticamente					
	OFF	Completamente off					
Input AC	Voltaggio	220V ± 35% o 110V + 35% (optional)					
	Frequenza	50Hz o 60Hz					

Uscita AC	Voltaggio		220V ± 3% o 230V ± 3 o 240 V ± 3% o 100V ± 3% o 110V ± 3% (optional)					
	Frequenza		La frequenza è la stessa frequenza di utilità in modo utility. Frequenza 50Hz o 60Hz (optional) in DC / AC mode convertire					
Utility carica (Batteria tipo "0" indica che la carica AC funzione è chiuso)	AC Corrente di carica (Max)	BAT	1000W	2000W	3000W	4000W	5000W	6000W
		12V	35A	65A	75A	/	/	/
		24V	20A	35A	45A	65A	70A	75A
		48V	10A	15A	30A	35A	40A	50A
	Tipo Di Batteria		Americana Gel Battery, Lana batteria 1, Lana batteria2, Sealed Lead Acid Battery, l'Europa Gel Battery, Open piombo batterie, Calcium Batteria, De-acido Batteria o OEM Batteria					
	Modalità di ricarica		Tre stadi carica: CC, CV, CF					
	Tempo di ricarica		Deciso dalla capacità della batteria e quantità					
	Protezione batteria		Rilevamento automatico, carica e protezione di scarico, gestione intelligente					
UPS Priorità	AC		Utility prima, standby batteria					
	DC		Batteria prima, utility standby					
Display	Modalità di visualizzazione		LCD + LED					
	Information Display		Tensione di ingresso, tensione di uscita, la frequenza di uscita, la capacità della batteria, condizione di carico, informazioni di stato					
Uscita onda Type			Onda sinusoidale pura					
Sovraccarico Ability			> 120% 1 min,> 130% 10s					
Consumo	Sleep Mode		1 ~ 6W					
	Normal Mode		1 ~ 3A					
Efficienza di conversione			87% ~ 98%					
Tempo di trasferimento			<5ms (AC a DC / DC ad AC)					
Protezione			Uscita sovraccarico, corto circuito, ingresso ad alta tensione, Ingresso a bassa tensione, si surriscalda					
Ambiente	Temperatura		-10 ℃ ~ 50 ℃					
	Umidità		10% ~ 90%					
	Altitudine		≤4000m					

Certificati

ISO2008
ISO2004
CE-EMC
CE-LVD
FCC
RoHS

Servizio e contatto

1. OEM e ODM sono forniti.
2. Soluzione di alimentazione consultare disponibili sulla base di gruppo tecnico
3. garanzia di 24 mesi; tempo permanente esteso servizio tecnico.
4. Qualsiasi delle vostre domande sarà guidata dai team di tecnici professionisti.
5. studio tecnico gratuito e la discussione sui prodotti sono disponibili ogni anno.

Uno dei nostri altro prodotto chiave: Regolatore di carica I-P-Smart2 MPPT.