**Specifica di alta qualità Inverter intelligente con Built-in serie MPPT controller IP-HPC**

## Introduzione

Questa serie di prodotto è un disegno del modulo di inverter e incorporato Regolatore di MPPT, che presenta i vantaggi di alta efficienza di conversione, bassi consumi e forte capacità di carico. Con il controllo intelligente, i clienti possono impostare la modalità di ricarica, (Utility come potere complementare) prima modalità AC o DC prima modalità, la modalità di inversione a tempo e modo utility temporizzato, cronometrato in modalità sleep / off. Questo è attualmente il più avanzato inverter & Amp; Amp; regolatore ibrido nel mondo.

## Applicazione

1. Off-grid sistema di energia solare

2. Impianto solare con utility come potere complementare

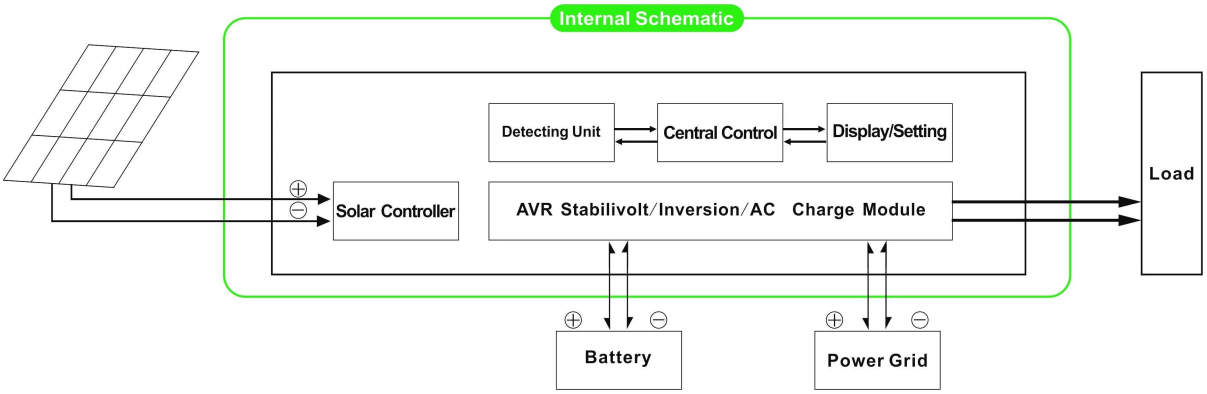

**Caratteristica**

1. Facile da installare. Per configurare un sistema solare, i clienti devono solo collegarlo con pannelli solari e batterie

2. Gestione CPU, controllo intelligente, design modulare, display LCD di facile utilizzo

3. Built-in regolatore di MPPT, alta efficienza di ricarica

4. Basso consumo energetico, ad alta efficienza di conversione

5. intellettuale, multi-funzione, conveniente per i clienti con diversi utilizzando ambiente utilizzare pienamente l'energia solare

6. Connessione batteria esterna, comodo per espandere back-up tempo di potenza

7. forti capacità, basso tasso di fallimento, di facile manutenzione e lunga durata di carico (sotto il corretto funzionamento, esso può essere fino a 5 anni),

8. Protezione perfetta: protezione di bassa tensione, protezione contro le sovratensioni, protezione termica, protezione da cortocircuito, sovraccarica di protezione

9. CE / EMC / LVD / RoHS Approvazioni

10. Due anni di garanzia, i supporti tecnici per tutta la vita

Funzione
Funzione 1. In carica
Ci sono 2 modi come mostrato qui sotto:

1.1 PV caricare la batteria, l'utilità di non: quando PV e l'utilità sono entrambi collegati alla macchina, solo il fotovoltaico caricare la batteria quando c'è la luce del sole
1.2 Sia PV e l'utilità si caricare la batteria: quando PV e l'utilità sono entrambi collegati alla macchina, AC (utility) si carica la batteria Nel frattempo, PV anche caricare la batteria se c'è la luce del sole ..

2. Utility come funzione di potenza complementare
Ci sono 2 tipi di modalità complementari, indicati come muggito:

2.1 AC prima, DC modalità standby UPS

Quando entrambi utilità e la batteria sono collegati alla macchina, utilità alimentare i carichi prima alla batteria. Quando l'utilità viene interrotta, la batteria continuerà automaticamente per fornire alimentazione.

I passaggi sono i seguenti:

Passo 1: Quando l'alimentazione di rete è disponibile, sarà in uscita subito dopo la tensione essendo batterie stabilizzati e carica allo stesso tempo.
Passo 2: Quando l'alimentazione di rete viene interrotta improvvisamente, l'inverter converte Corrente continua a corrente alternata automaticamente per garantire continuità alimentazione all'interno di 5ms.
Passo 3: Quando l'alimentazione di rete è di nuovo disponibile, lo farà automaticamente trasferimento a utility potere fornire ai carichi e caricare le batterie contemporaneamente.

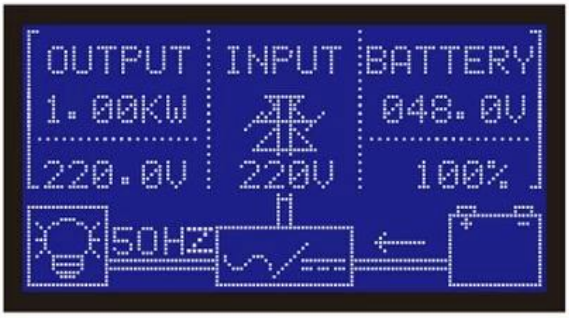

## Foto:

## Parametro:

| Parametro Modello | | 4000W |
|---|---|---|
| Potenza nominale di uscita | | 4000W |
| Potenza di picco | | 8000W |
| Batteria (Batteria al piombo) | | 48V |
| Parametro di ricarica | | |
| Modalità di carica (impostazione) | | Carica PV<br>Carica PV + carica utility |
| MPPT regolatore solare | Voltaggio | 48V |
| | Corrente | 40A |
| | Max PV Tensione in ingresso | 100V |
| | PV Charge Efficienza | 95% a 99% |
| | Max PV Alimentazione | 2272W |
| Utilità | AC Corrente di carica | 0 ~ 15A |
| | Modalità di ricarica | 3-Stage di ricarica |
| Parametro Inversione | | |

| | | |
|---|---|---|
| Uscita AC | Voltaggio | 220V ± 3% o 230V ± 3 o 240 V ± 3% o 100V ± 3% o 110V ± 3% (optional) |
| | Frequenza | 50Hz o 60Hz ± 0,5 ± 0,5 (opzionale) |
| Uscita tipo di onda | | Uscita sinusoidale pura, la distorsione della forma d'onda rate≤3 |
| Capacità di sovraccarico | | & Gt; 120% 1 min, & gt; 130% 10s |
| Consumo (In modalità di funzionamento normale) | | 0.6A |
| Consumo (In modalità sleep) | | 1-6W |
| Efficienza di conversione Inverter | | 85% al 92% |
| Modalità Utility | | |
| Input AC | Voltaggio | 220V ± 35% o 110V + 35% (optional) |
| | Frequenza | La stessa utilità |
| Uscita AC | Voltaggio | 220V ± 5% o 110V + 5% (opzionale) |
| | Frequenza | La stessa utilità |
| Sovraccarico Ability | | & Gt; 120% 1 min, & gt; 130% 10s |
| (AC o DC prima prima) priorità | | |
| Uscita UPS (impostazione) | | AC prima, DC standby<br>DC prima, standby AC |
| Interruttore orario | | & Lt; 5ms (AC a DC / DC ad AC) |
| Accensione (Setting) | | Imposta dagli utenti<br>Temporizzata / vicino uscita AC aperto automaticamente |
| Generale Parametro | | |
| Display | Modalità di visualizzazione | LCD + LED |
| | Information Display | Tensione di ingresso, tensione di uscita, la frequenza di uscita, la capacità della batteria, condizione di carico, informazioni di stato |
| Protezione | | Uscita sovraccarico, corto circuito, ingresso ad alta tensione, ingresso a bassa tensione, surriscaldamento |
| Ambiente | Temperatura | -10 ℃ ~ 50 ℃ |
| | umidità | 10% al 90% |
| | Altitudine | ≤4000m |
| Dimensioni L × P × H (mm) | | 450 * 246 * 468 |
| Formato dell'imballaggio L × P × H (mm) | | 540 * 300 * 518 |
| Peso netto (kg) | | 34 |
| Peso lordo (kg) | | 40 |

Schema di collegamento:

**Osservazioni**:

Il parametro "optional" può essere impostato secondo requi del clientemisura-

Quanto sopra è la nostra parametri standard. Con riserva di modifiche senza preavviso.

Abbiamo il nostro inverter professionale e il controller R & amp; amp; D team fornendoti tecnico sostegno e Servizio OEM.

**Altri:**
Consultare lo schema di progettazione, documenti tecnici, brochure di prodotto, etc.
Realizzato da Dipartimento di Ingegneria, 15 maggio 2014, 2nd Edition