Alto qualità Inverter intelligente con incorporato MPPT Controllore I-PHPC serie

Introduzione

Questa serie di prodotto è un disegno del modulo di inverter e regolatore integrato MPPT, che ha i vantaggi di alta efficienza di conversione, bassi consumi e forte capacità di carico. Con il controllo intelligente, i clienti possono impostare la ricarica Modalità, prima modalità (Utility complementari alimentazione) CA o prima modalità DC, a tempo Modalità di inversione e la modalità di utilità a tempo, a tempo in modalità sleep / off. Questo è il attualmente l'inverter & amp più avanzata; regolatore ibrido nel mondo.

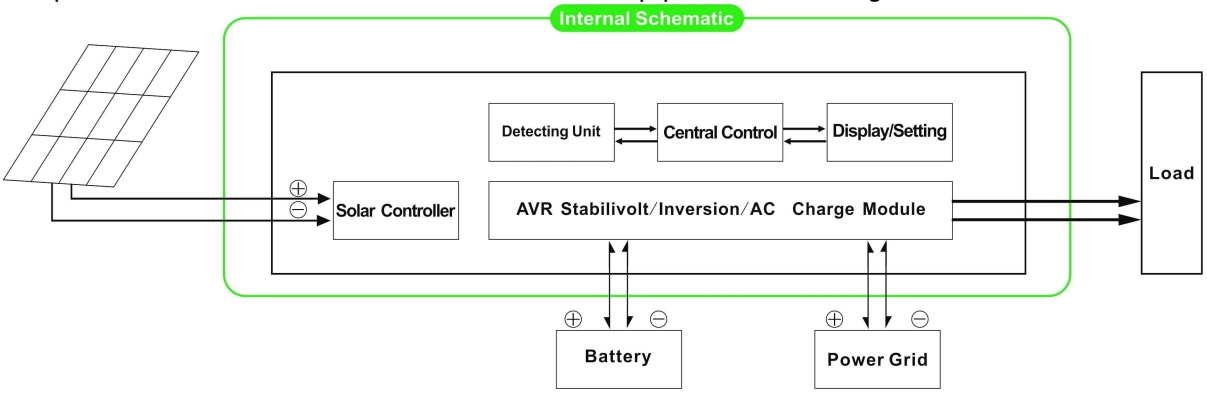

Applicazione

- Off-grid sistema di energia solare
- Impianto solare con utility come potere complementare

Caratteristica

- Facile da installare. Per configurare un sistema solare, i clienti devono solo collegarlo con pannelli solari e batterie
- Gestione della CPU, controllo intelligente, design modulare, display LCD di facile utilizzo
- Built-in di controllo MPPT, alta efficienza di ricarica
- Basso consumo energetico, ad alta efficienza di conversione
- Intellettuale, multi-funzione, conveniente per i clienti con diversi utilizzando ambiente utilizzare pienamente l'energia solare
- Collegamento batteria esterna, comodo per espandere back-up tempo di potenza
- Forte capacità di carico, a basso tasso di fallimento, di facile manutenzione e lunga durata (sotto il corretto funzionamento, può essere fino a 5 anni),
- Perfetto Protezione: protezione di bassa tensione, protezione contro le sovratensioni, surriscaldamento protezione, protezione da cortocircuito, sovraccarica di protezione
- CE / EMC / LVD / RoHS Approvazioni
- Due anni di garanzia, i supporti tecnici per tutta la vita.

Funzione

Funzione 1.Charging

1.1 PV caricare la batteria, l'utilità di non: quando PV e l'utilità sono entrambi collegato alla macchina, solo il PV caricherà la batteria quando vi è la luce del sole

1.2 Sia PV e l'utilità caricherà la batteria: quando PV e l'utilità sono sia collegato alla macchina, AC (utility) caricherà la batteria. In Intanto,

PV anche caricare la batteria se c'è la luce del sole.

2.Utility come funzione di potenza complementare

2.1 AC prima, DC modalità standby UPS

Quando sia l'utilità e la batteria sono collegati alla macchina, l'utilità sarà alimentare i carichi prima alla batteria. Quando l'utilità viene interrotta, la batteria verrà automaticamente

continuare a fornire alimentazione.

2.2 DC prima, la modalità standby AC UPS

Quando sia l'utilità e la batteria sono collegati all'inverter, batteria sarà alimentare i carichi prima di utilità. Quando la capacità della batteria non è abbastanza, utility continuerà a

fornire automaticamente la potenza.

Funzione 3.Timing

3.1 Temporizzata in modalità di funzionamento normale / off e modalità di sospensione: è possibile impostare un'ora specifica quando aprire uscita normale e quando chiudere l'uscita AC per entrare sonno modalità.

3.2 Batteria e la modalità commutabile utilità: può fissare il tempo specifico quando usare batteria o alimentatore utility (adatto per le aree a pagamento dove elettrica paga secondo

periodo in intervalli diversi).

4.Recording funzione / controllo

Controllo guasti 4.1 macchina: può controllare le informazioni di errore della macchina.

4.2 Scarico tempo controllo: può controllare il tempo di scarica della batteria

Parametro

Parametro Modello		5000W
Potenza nominale di uscita		5000W
Potenza di picco		10000W
Batteria (Batteria al piombo)		48V
Parametro di ricarica		
Modalità di carica (impostazione)		Carica PV
		Carica PV + carica utility
MPPT regolatore solare	Voltaggio	48V
	Corrente	40A
	Max PV Tensione in ingresso	100V
	PV Charge Efficienza	95% ~ 99%
	Max PV Alimentazione	2272W
Utilità	AC Corrente di carica	0 ~ 15A
	Modalità di ricarica	3-Stage di ricarica
Parametro Inversione		
Uscita AC	Voltaggio	220V ± 3% o 230V ± 3 o 240 V ± 3% o 100V ± 3% o 110V ± 3% (optional)
	Frequenza	50Hz o 60Hz ± 0,5 ± 0,5 (opzionale)
Uscita tipo di onda		Uscita sinusoidale pura, la forma d'onda distorsione rate≤3
Capacità di sovraccarico		> 120% 1 min,> 130% 10s
Consumo (In condizioni normali modalità di lavoro)		0.65A
Consumo (In modalità sleep)		1-6W

Conversione Inverter Efficienza		85% ~ 92%
Modalità Utility		
Input AC	Voltaggio	220V ± 35% o 110V + 35% (optional)
	Frequenza	La stessa utilità
Uscita AC	Voltaggio	220V ± 5% o 110V + 5% (opzionale)
	Frequenza	La stessa utilità
Sovraccarico Ability		> 120% 1 min,> 130% 10s
(AC o DC prima prima) la priorità		
Uscita UPS (impostazione)		AC prima, DC standby
		DC prima, standby AC
Interruttore orario		<5ms (AC per DC / DC ad AC)
Accensione (Impostazione)		Imposta dagli utenti
		Temporizzato di apertura / chiusura AC Uscita automaticamente
Generale Parametro		
Display	Modalità di visualizzazione	LCD + LED
	Information Display	Tensione di ingresso, tensione di uscita, uscita frequenza, capacità della batteria, condizione di carico, informazioni di stato.
Protezione		Uscita sovraccarico, corto circuito, alta tensione ingresso, ingresso a bassa tensione, surriscaldamento.
Ambiente	Temperatura	-10 ℃ ~ 50 ℃
	umidità	10% ~ 90%
	Altitudine	≤4000m
Dimensione L × P × H (mm)		450 * 246 * 468
Formato dell'imballaggio L × P × H (mm)		540 * 300 * 518
Netto Peso (kg)		35
Lordo Peso (kg)		41

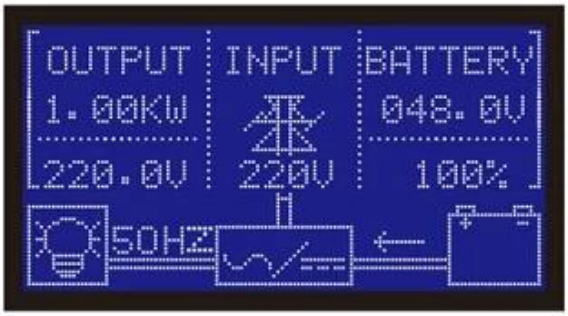
OUTPUT
INPUT
BATTERY
1.00KW
048.0V
220.0V
220V
100%
50HZ

CONT
048.0V 1.00KW 020.0A
GENERATING CAPACITY
TOTAL: 0000KW.H

Rs232
Output socket
Max 10A
Fuse
Press reset
Solar Input
DC Output
Battery Switch
Battery
Pay attention is high voltage
Ac input
Ac output
Rs232
MONITOR BATTERY VOLTAGE DETECTION
Battery Switch
AC Input Switch
Solar Input
DC Output
ON
OFF
Battery input
Red
Black
AC INPUT
AC OUTPUT
N
L
Pay attention is high voltage