I-P-SPC Inverter εξουσία με Built-in Ελεγκτής Solar Charge 3000W

Εφαρμογή

1)Off-grid σύστημα ηλιακής ενέργειας

2) Χρησιμότητα και ηλιακό σύστημα συμπληρωματικής παραγωγής ηλεκτρικής ενέργειας

Χαρακτηριστικά

1) Εύκολο στην εγκατάσταση. Για να διαμορφώσετε ένα ηλιακό σύστημα, οι χρήστες απλά πρέπει να το συνδέσετε με ηλιακούς συλλέκτες και μπαταρίες.

2) Η διαχείριση της CPU, ευφυή έλεγχο, αρθρωτή σχεδίαση

3) leds οθόνη LCD. LCD μπορεί να εμφανίσει διάφορες παραμέτρους (όπως η τάση εξόδου, συχνότητα, τον τρόπο εργασίας)

4) το σχεδιασμό πολλαπλών λειτουργιών, τη λειτουργία AVR UPS. Οι χρήστες δεν χρειάζεται να αγοράσετε ηλιακή, ελεγκτής, AC φορτιστής ή σταθεροποιητή.

5) σύνδεση Εξωτερικών Μπαταρία, είναι βολικό για τους χρήστες να επεκτείνουν το χρόνο χρήσης και back-up του χρόνου ισχύος

6) Με σούπερ ικανότητα μεταφοράς φορτίου και υψηλής χωρητικότητας φορτίου, αυτή η σειρά των μετατροπέων μπορεί όχι μόνο να οδηγήσετε το φορτίο αντίστασης? αλλά και διάφορα είδη επαγωγικά φορτία, όπως κινητήρα, air condition, ηλεκτρικά τρυπάνια, λαμπτήρας φθορισμού, λάμπα αερίου. Μπορεί να οδηγήσει σχεδόν κάθε είδους φορτίου

7) Σχεδιασμός καθαρό κύκλωμα ημιτονοειδές κύμα χαμηλής συχνότητας, σταθερή ποιότητα, εύκολη συντήρηση, χαμηλό ποσοστό αποτυχίας και μεγάλη διάρκεια ζωής (σύμφωνα με την ορθή λειτουργία, μπορεί να διαρκέσει τουλάχιστον 5 χρόνια)

8) Τέλεια προστασία: προστασία χαμηλής τάσης, υψηλή προστασία τάσης, πάνω από την προστασία θερμοκρασίας, προστασία βραχυκυκλώματος, προστασία υπερφόρτωσης

9) CE / EMC / LVD / εγκρίσεις RoHS / FCC

10) 2 χρόνια εγγύηση, δια βίου τεχνική υποστήριξη

Off-grid σύστημα ηλιακής ενέργειας

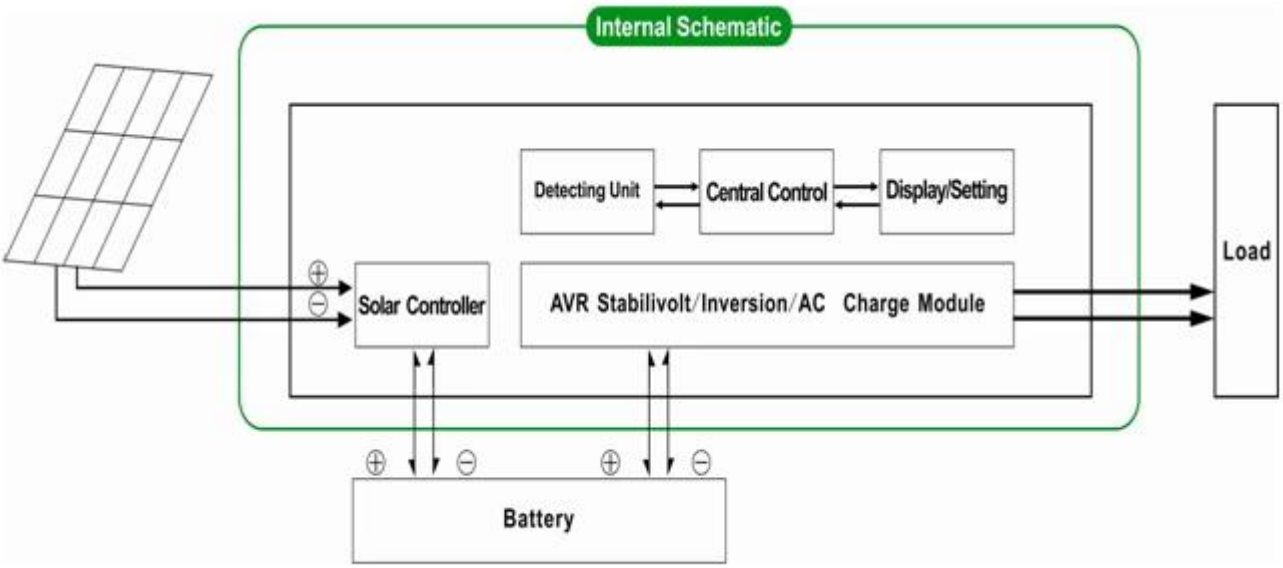

Χρησιμότητα και ηλιακό σύστημα συμπληρωματικής παραγωγής ηλεκτρικής ενέργειας

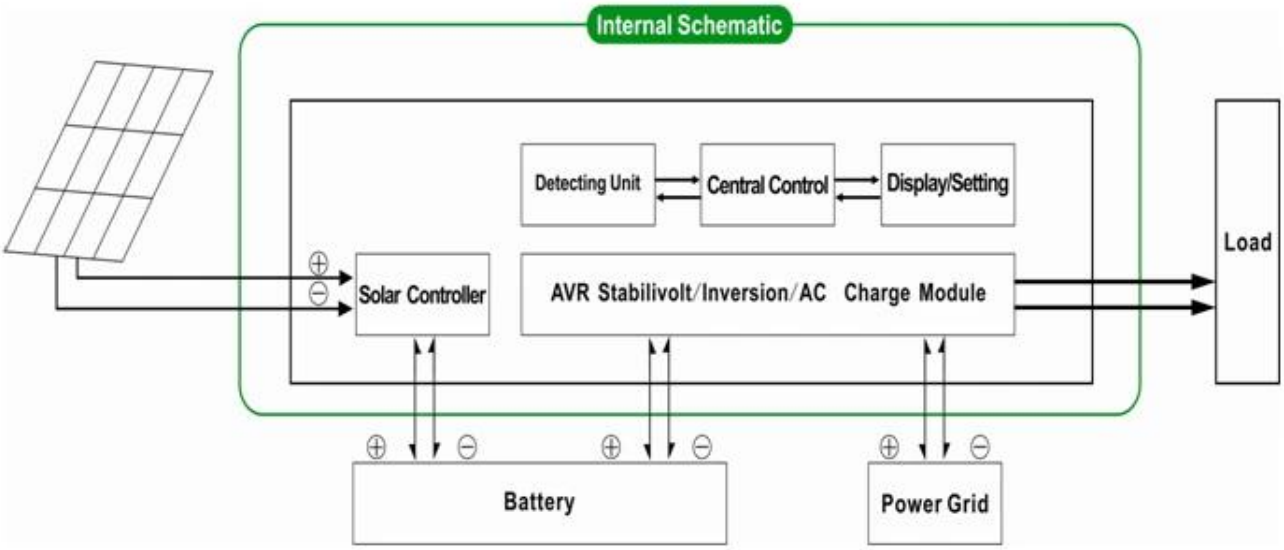

παράμετρος

Τρόπος		4000VA
Ονομαστική χωρητικότητα εξόδου		3000W
Μέγιστη Ισχύς		6000W
Τάση μπαταρίας (DC)		24V ή 48V
PWM ηλιακή ελεγκτή	Τάση	24V ή 48V
	Ρεύμα	40A
	PV Max Τάση εισόδου	24V Σύστημα: 50V 48V Σύστημα: 100V
Μέγεθος Π x Β x Υ (mm)		350 * 220 * 460
Μέγεθος συσκευασίας Π x Β x Υ (mm)		370 * 240 * 480
Καθαρό βάρος (kg)		29

Μεικτό βάρος (kg)		31
Γενικά Παράμετρος		
Τρόπος εργασίας (Ρύθμιση)	1	Χρησιμότητα πρώτο (AC πρώτη) λειτουργία αναμονής μπαταρίας
	2	Sleep Mode, δεν χρησιμότητα, ρεύματος φορτίου είναι πάνω από 5% της ονομαστικής ισχύος εξόδου, Inverter αρχίσει να λειτουργεί αυτόματα
	3	Μπαταρία πρώτο (DC πρώτη) λειτουργία χρησιμότητας αναμονής
Είσοδος AC	Τάση	220V ± 35% ή 110V + 35% (Προαιρετικό)
	Συχνότητα	50Hz ± 3% ή 60 Hz ± 3% (Προαιρετικό)
Έξοδος AC	Τάση	220V ± 3% ή 230V ± 3 or240V ± 3% ή 100V ± 3% ή 110V ± 3% (Προαιρετικό)
	Συχνότητα	50Hz ± 0.5 ή 60Hz ± 0,5 (Προαιρετικό)
χρέωση χρησιμότητα	AC ρεύμα φόρτισης	0 ~ 15A
	Χρόνος φόρτισης	Εξαρτηθεί από την ικανότητά της μπαταρίας και την ποσότητα
	Προστασία μπαταρίας	Αυτόματη ανίχνευση, φόρτισης και αποφόρτισης προστασίας, Έξυπνη Διαχείριση
PV Χρέωση		Συνολικό ρεύμα των φωτοβολταϊκών εισόδου πρέπει να είναι μικρότερη από το ονομαστικό ρεύμα του PWM ελεγκτή της ηλιακής
Απεικόνιση	Τρόπος εμφάνισης	LCD + LED
	Πληροφορίες οθόνης	τάση εισόδου, τάση εξόδου, συχνότητα εξόδου, η χωρητικότητα της μπαταρίας, την κατάσταση φορτίου, πληροφορίες κατάστασης
Έξοδος Wave Τύπος		Καθαρή παραγωγή κυμάτων ημιτόνου, Συνολική αρμονική παραμόρφωση THD≤3
υπερφόρτωσης Ικανότητα		> 120% 1 min,> 130% 10s
Κατανάλωση ενέργειας	Κατάσταση ύπνου	1 ~ 6W
	κανονική λειτουργία	1 ~ 3A
Αποδοτικότητα μετατροπής		80% ~ 90%
Χρόνος Μεταφορά		<5ms (AC σε DC / DC σε AC)
Προστασία		εξόδου υπερφόρτωση, βραχυκύκλωμα, είσοδος υψηλής τάσης, εισόδου χαμηλής τάσης, υπερθερμανθεί
Περιβάλλο	Θερμοκρασία	-10 ℃ ~ 50 ℃
	Υγρασία	10% ~ 90%
	Υψόμετρο	≤4000m

Το παραπάνω είναι τυπική παράμετρο μας. Μπορούν να αλλάξουν χωρίς προηγούμενη ειδοποίηση.

Έχουμε το δικό μας επαγγελματικό μετατροπέα και ελεγκτή R & amp? D και παρέχουμε τεχνική υποστήριξη και εξυπηρέτηση OEM ODM

Οι παραπάνω πληροφορίες ελεγκτής είναι στάνταρ parameter.It της εταιρείας μας μπορεί να αλλάξει σε άλλες PWM ελεγκτή της ηλιακής φόρτισης.

Διάγραμμα σύνδεσης

I-P-SPC-Series System

I-P-SPC-Series Inverter+Solar Controller