I-P-SPC Power Inverter με ενσωματωμένο Ηλιακός ρυθμιστής φόρτισης 1500W

Εφαρμογή

1) Εκτός δικτύου σύστημα ηλιακής ενέργειας

2) Χρησιμότητα και του ηλιακού συστήματος συμπληρωματικής παραγωγής ηλεκτρικής ενέργειας

Χαρακτηριστικά

1) Εύκολη εγκατάσταση. Για να διαμορφώσετε ένα ηλιακό σύστημα, οι χρήστες απλά πρέπει να το συνδέσετε με ηλιακούς συλλέκτες και μπαταρίες.

2) Η διαχείριση της CPU, ευφυή έλεγχο, αρθρωτή σχεδίαση

3) leds LCD οθόνη. LCD μπορεί να εμφανίσει διάφορες παραμέτρους (όπως η τάση εξόδου, η συχνότητα, που εργάζονται λειτουργία)

4) το σχεδιασμό πολλαπλών λειτουργιών, τη λειτουργία AVR UPS. Οι χρήστες δεν χρειάζεται να αγοράσετε ηλιακή, ελεγκτής, AC φορτιστής ή σταθεροποιητή.

5) σύνδεση Εξωτερικών Μπαταρία, είναι πιο βολικό για τους χρήστες να επεκτείνουν το χρόνο χρήσης και back-up του χρόνου ισχύος

6) Με σούπερ φορτίου ικανότητα και υψηλή χωρητικότητα φορτίου, αυτή η σειρά των μετατροπέων μπορεί να οδηγήσει όχι μόνο φορτίο αντίστασης? αλλά και διάφορα είδη επαγωγικά φορτία όπως μοτέρ, air condition, ηλεκτρικά τρυπάνια, λαμπτήρα φθορισμού, ατμών αερίου. Μπορεί να οδηγήσει σχεδόν κάθε είδους φορτίου

7) το σχεδιασμό χαμηλής συχνότητας του κυκλώματος καθαρό ημιτονοειδές κύμα, σταθερή ποιότητα, εύκολη συντήρηση, χαμηλό ποσοστό αποτυχίας και μεγάλη διάρκεια ζωής (σύμφωνα με την ορθή λειτουργία, μπορεί να διαρκέσει τουλάχιστον 5 χρόνια)

8) Τέλεια προστασία: προστασία χαμηλής τάσης, προστασία υψηλής τάσης, πάνω από την προστασία θερμοκρασίας, προστασία βραχυκυκλώματος, προστασία υπερφόρτωσης

/ LVD / εγκρίσεις RoHS / FCC 9) CE / EMC

10) 2 χρόνια εγγύηση, δια βίου τεχνική υποστήριξη

Off-δίκτυο σύστημα ηλιακής ενέργειας

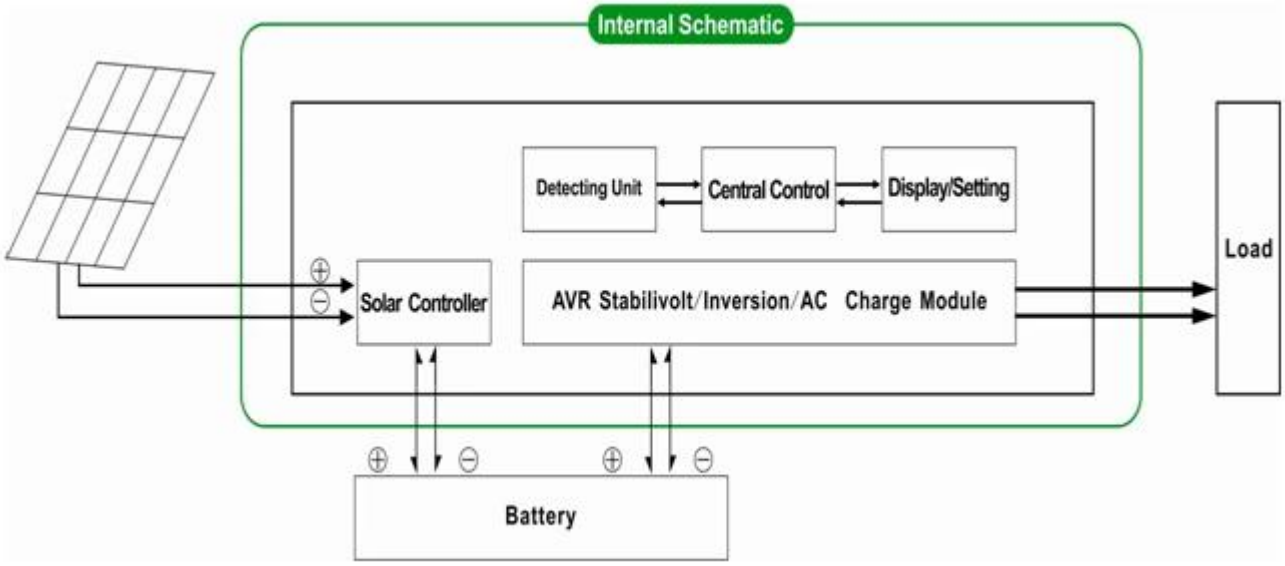

Χρησιμότητα και του ηλιακού συστήματος συμπληρωματικής παραγωγής ηλεκτρικής ενέργειας

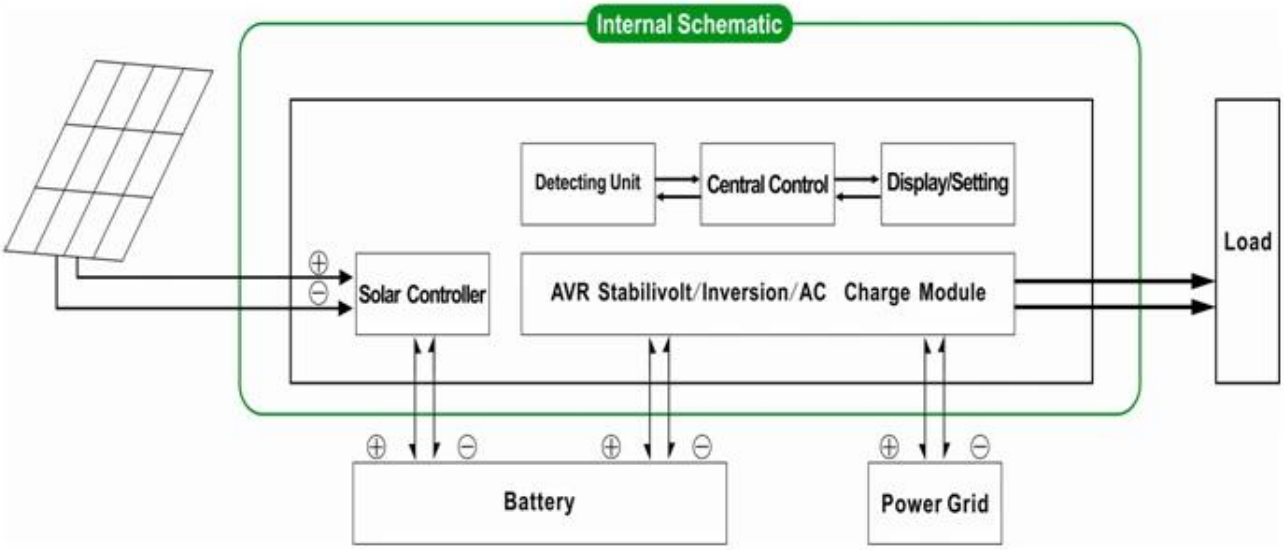

Παράμετρος

Λειτουργία	2000VA
Ονομαστική ισχύ	1500W
Μέγιστη ισχύς	3000W
Τάση μπαταρίας (DC)	24V ή 48V

PWM Ηλιακός ρυθμιστής	Τάση	24V ή 48V
	Τρέχουσα	30A
	PV Μέγιστη Τάση Εισόδου	24V Σύστημα: 50V 48V Σύστημα: 100V
Μέγεθος Π x Β x Υ (mm)		350 * 220 * 460
Συσκευασία Μέγεθος Π x Β x Υ (mm)		370 * 240 * 480
Καθαρό Βάρος (kg)		20
Μεικτό βάρος (kg)		22
Γενικά Παράμετρος		
Τρόπος εργασίας (Περιβάλλον)	1	Πρώτα το βοηθητικό πρόγραμμα (AC πρώτα) εφεδρική μπαταρία αναμονής
	2	Κατάσταση νάρκης, καμία χρησιμότητα, ισχύος φορτίου είναι πάνω από 5% της ονομαστικής ισχύος εξόδου, Inverter αρχίσει να λειτουργεί αυτόματα
	3	Μπαταρία πρώτη (DC πρώτα) χρησιμότητα αναμονής
Είσοδος AC	Τάση	220V ± 35% ή 110V + 35% (Προαιρετικό)
	Συχνότητα	50Hz ± 3% ή 60 Hz ± 3% (Προαιρετικό)
Έξοδος AC	Τάση	220V ± 3% ή 230V ± 3 or240V ± 3% ή 100V ± 3% ή 110V ± 3% (Προαιρετικό)
	Συχνότητα	50Hz ± 0.5 ή 60Hz ± 0.5 (Προαιρετικό)
Χρέωση Utility	AC ρεύμα δαπανών	0 ~ 15A
	Χρόνος φόρτισης	Εξαρτηθεί από την ικανότητά και την ποσότητα της μπαταρίας
	Προστασία μπαταρίας	Αυτόματη ανίχνευση, φόρτισης και αποφόρτισης προστασίας, Έξυπνη Διαχείριση
PV Χρέωση		Συνολικό ρεύμα εισόδου ΦΒ πρέπει να είναι μικρότερη από το ονομαστικό ρεύμα του PWM ελεγκτή της ηλιακής
Απεικόνιση	Τρόπος Εμφάνισης	LCD + LED
	Προβολή πληροφοριών	Η τάση εισόδου, η τάση εξόδου, συχνότητα εξόδου, η χωρητικότητα της μπαταρίας, την κατάσταση φορτίου, πληροφορίες κατάστασης
Κύμα εξόδου Τύπος		Καθαρή παραγωγή κυμάτων ημιτόνου, Συνολική αρμονική παραμόρφωση THD≤3
Ικανότητα υπερφόρτωσης		> 120% 1 λεπτό,> 130% 10s
Κατανάλωση ενέργειας	Κατάσταση ύπνου	1 ~ 6W
	Κανονική λειτουργία	1 ~ 3A
Απόδοση μετατροπής		80% ~ 90%
Μεταφορά Χρόνου		<5ms (AC σε DC / DC σε AC)
Προστασία		Εξόδου υπερφόρτωση, βραχυκύκλωμα, είσοδος υψηλής τάσης, εισόδου χαμηλής τάσης, υπερθερμανθεί
Περιβάλλον	Θερμοκρασία	-10 ℃ ~ 50 ℃
	Υγρασία	10% ~ 90%
	Υψόμετρο	≤4000m

Το παραπάνω είναι τυπική παράμετρο μας. Μπορούν να αλλάξουν χωρίς προηγούμενη ειδοποίηση.

Έχουμε το δικό μας επαγγελματικό μετατροπέα και του ελεγκτή E & amp? D και παρέχουμε τεχνική υποστήριξη και εξυπηρέτηση OEM ODM

Οι πληροφορίες του ελεγκτή παραπάνω είναι στάνταρ parameter.It της εταιρείας μας μπορεί να αλλάξει σε άλλες PWM ελεγκτή της ηλιακής φόρτισης.

Διάγραμμα σύνδεσης

I-P-SPC-Series System

I-P-SPC-Series Inverter+Solar Controller