Εφαρμογή

1. Back-up συστήματος UPS για βιομηχανικές,εμπορικές, οικιακές, κλπ.

2. Κινητή ενέργεια και ισχύος σε κατάσταση αναμονής για τις περιοχέςπου είναι η έλλειψη χρησιμότητας.

3. Off αυτόνομων ηλιακών & σύστημα αιολικής ενέργειας

3.1 Απλή ηλιακή Off-grid & αιολική ενέργειασύστημα

3.2 AC πρώτη Off αυτόνομων ηλιακών & άνεμοςσυστήματος ηλεκτρικής ενέργειας

3.3 DC πρώτη Off αυτόνομων ηλιακών & άνεμοςσυστήματος ηλεκτρικής ενέργειας

Χαρακτηριστικά

1. Καθαρό ημιτονοειδές κύμα εξόδου, πλήρη ισχύ

2. Τη διαχείριση και τον έλεγχο της CPU, modularσχέδιο

3. LCD οθόνη, μπορεί να εμφανίζουν διάφορα οπτικάπαραμέτρους

4. Πολλαπλών λειτουργιών σχεδιασμού, να ορίσετε μια ποικιλίατου τρόπου εργασίας

5. Εξωτερική σύνδεση της μπαταρίας, βολικόνα επεκτείνουν το χρόνο χρήσης και back-up του χρόνου ισχύος? χρήστης μπορεί να συνδεθεί όσες μπαταρίεςόπως απαιτείται

6. Με σούπερ φέρουσα ικανότητα καιυψηλή χωρητικότητα φορτίου, αυτή η σειρά των μετατροπείς μπορούν να οδηγήσουν όχι μόνο φορτίο αντίστασης? αλλά επίσης και διάφορα είδηεπαγωγικά φορτία, όπως κινητήρα, air condition, ηλεκτρικά τρυπάνια, φθορίζωνλάμπα, λάμπα αερίου, κλπ. Μπορεί να οδηγήσει σχεδόν κάθε είδους φορτίου

7. Σχεδιασμός χαμηλής συχνότητας του κυκλώματος, καλότη σταθερότητα του συστήματος, το χαμηλό ποσοστό αποτυχίας και μεγάλη διάρκεια ζωής (υπό τις κατάλληλεςλειτουργία, μπορεί να είναι για όσο διάστημα 5 ετών)

8. Τέλεια προστασία: χαμηλής τάσηςπροστασία, πάνω από την προστασία τάσης, προστασία από υπερθέρμανση, βραχυκύκλωμαπροστασία, επιβαρύνει την προστασία? ειδοποίησης έκτακτης ανάγκης

9. CE / EMC / LVD / RoHS Εγκρίσεις.

10. Δύο χρόνια εγγύηση, δια βίου τεχνικήστηρίγματα

Λειτουργία

1. Η μόνη λειτουργία αντιστροφής στη λειτουργία αναστροφής (συνδέεται μόνο με μπαταρία), μπορεί να ρυθμιστεί σε κανονικές συνθήκες λειτουργίαςλειτουργίας και τη λειτουργία ύπνου.

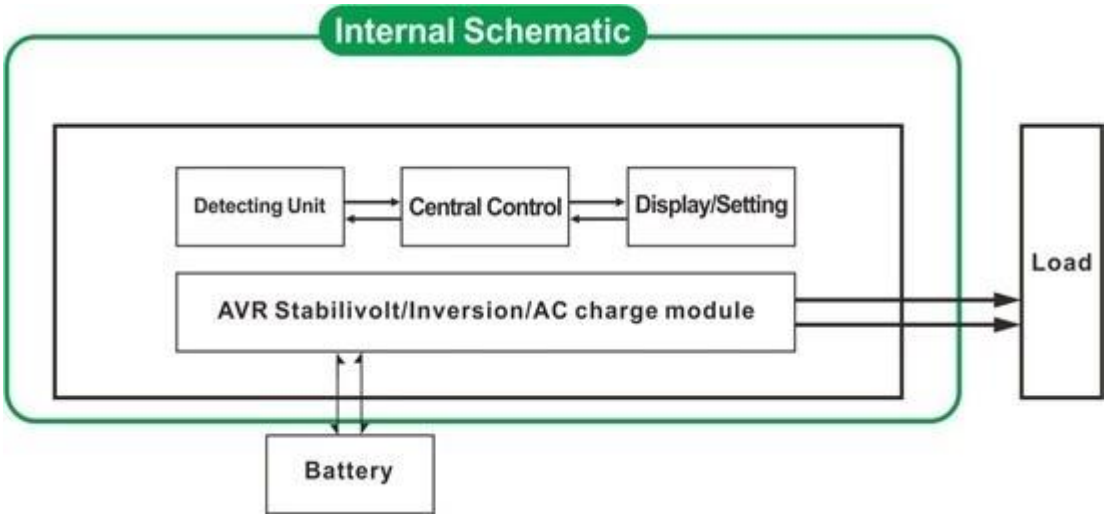

1.1 Κανονική κατάσταση λειτουργίας: frequncy στην οθόνη LCD έχει οριστείως 01. Δεν έχει σημασία αν υπάρχουν AC φορτία που συνδέονται με μετατροπέα ή όχι,εξόδου του μετατροπέατερματικό θα έχει πάντα την τάση έτοιμοι για την τροφοδοσία των φορτίων. Υπόαυτή τη λειτουργία, η οθόνη LCD θα εμφανιστεί όπως παρακάτω:

1.2 Λειτουργία ύπνου: frequncy στην οθόνη LCD έχει οριστείως 02. Εάν η ισχύς των φορτίων που συνδέονται με το μετατροπέα είναι χαμηλότερη από ό, τι5% της ονομαστικής ισχύος του μετατροπέα, δεν θα υπάρξει έξοδος από το μετατροπέα. Αυτό είναι για ναας πούμε, μόνο το τσιπ του μετατροπέα λειτουργεί υπ αυτές τις συνθήκες και τη δύναμηκατανάλωση είναι μόλις 1-6W? Αν η ισχύς των φορτίων που συνδέονται με τομετατροπέα είναι μεγαλύτερη από 5% της ονομαστικής ισχύος του μετατροπέα, τότε ο μετατροπέαςθα ξεκινήσει αυτόματα τη λειτουργία αναστροφής και να τροφοδοτεί τα φορτίαεντός 5s. Όπως φαίνεται παρακάτω:

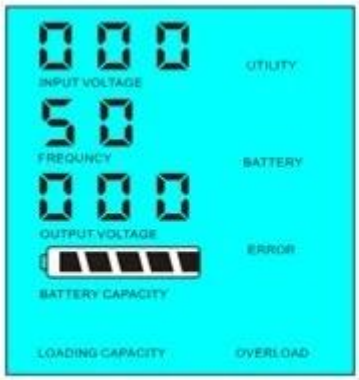

Load's power＜5% of inverter's rated power

Load's power＞5% of inverter's rated power

2. Λειτουργία UPS στη λειτουργία χρησιμότητας (που συνδέεται με την μπαταρία και τη χρησιμότητα. Μπορεί ναοριστεί ως πρώτα το βοηθητικό πρόγραμμα, κατάσταση μπαταρίας και λειτουργία της

μπαταρίας πρώτα, χρησιμότητα αναμονήςmode).

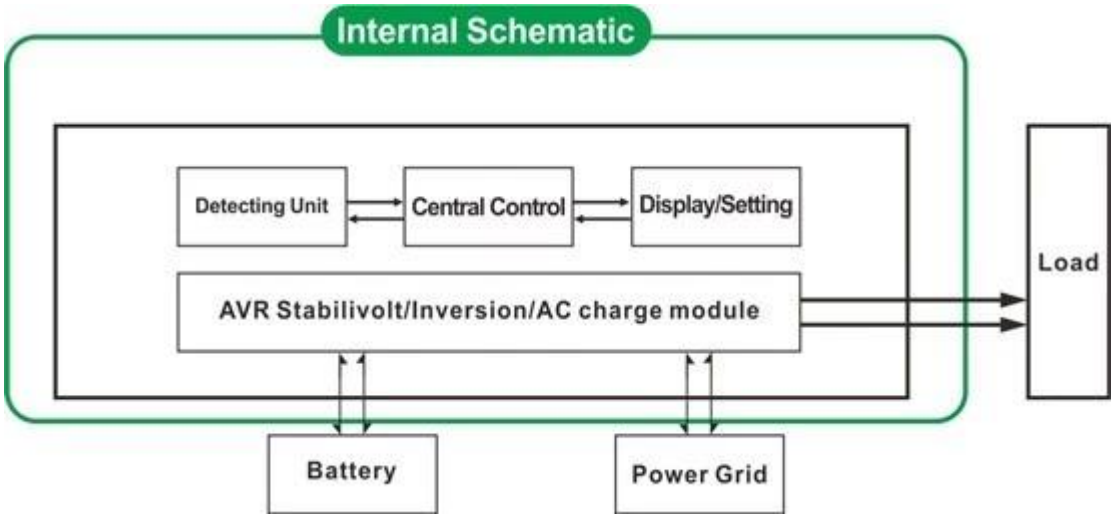

2.1 Utility πρώτη, εφεδρική μπαταρία UPSΛειτουργία:. ΣΥΧΝΟΤΗΤΑ στην οθόνη LCD έχει οριστεί ως 01 Όταν και οι δύο χρησιμότητα και την μπαταρίαείναι συνδεδεμένα με το μετατροπέα, βοηθητικό πρόγραμμα θα παρέχει ισχύ στα φορτία πριν μπαταρία. Όταν το βοηθητικό πρόγραμμα είναι αποκομμένη, η μπαταρία θα συνεχίσει αυτόματανα παρέχει ισχύ μετά την αναστροφή.

Βήματα έχουν ως εξής:

Βήμα 1: Όταν η τάση του ρεύματος είναι διαθέσιμη,θα εξόδου αμέσως μετά voltagebeing σταθεροποιηθεί και να φορτίσετε τις μπαταρίες κατά τηταυτόχρονα.

Βήμα 2: Όταν το ρεύμα κόβεται απότομα,ο μετατροπέας θα μετατρέψει συνεχούς ρεύματος σε εναλλασσόμενο ρεύμα αυτόματα για να διασφαλίσουναδιάλειπτη παροχή ηλεκτρικού ρεύματος εντός 5ms.

Βήμα 3: Όταν το ρεύμα γίνεταιδιαθέσιμα και πάλι, αυτό θα μεταφέρει αυτόματα στο βοηθητικό παροχή ρεύματος στοφορτία και τις μπαταρίες φόρτισης ταυτόχρονα.

Δείτε Workflow όπως παρακάτω.

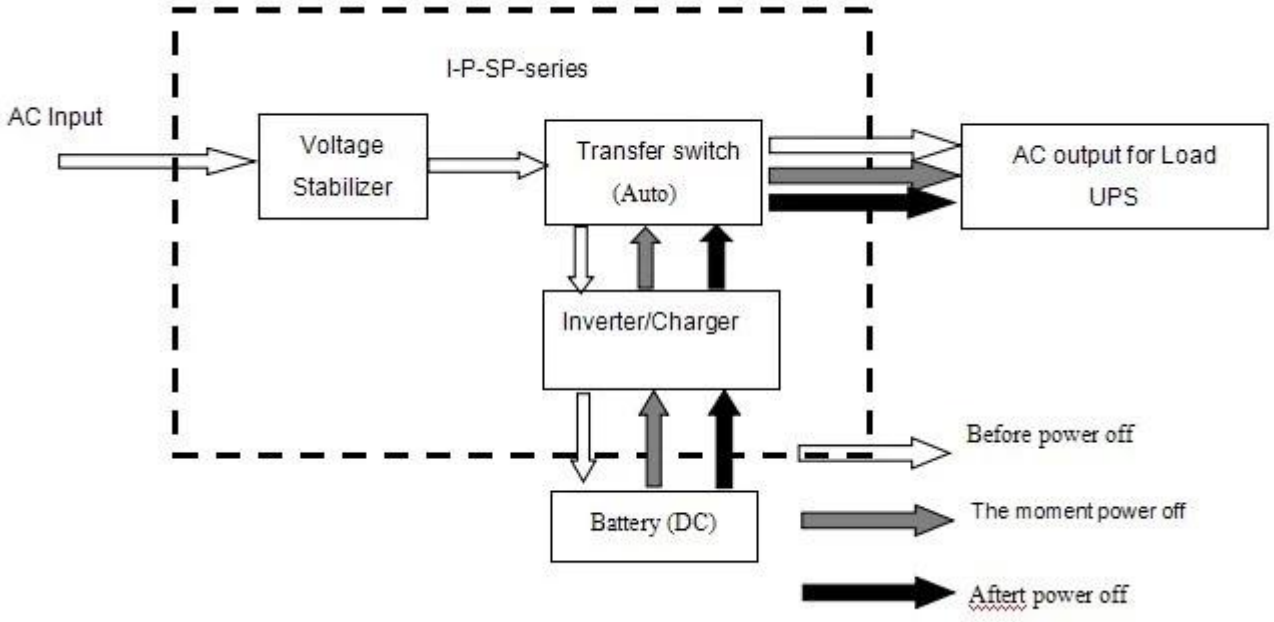

LCD εμφανίζεται όπως παρακάτω:

Utility supply power and charge battery

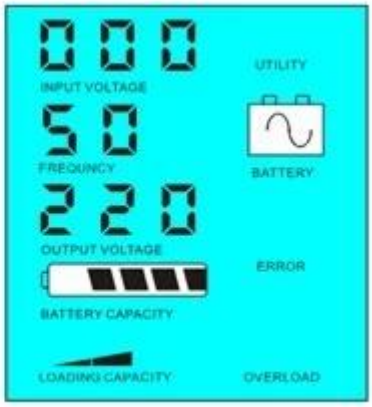

Without utility and battery supply power

2.2 Μπαταρία πρώτη, η χρησιμότητα αναμονής UPSΛειτουργία: ΣΥΧΝΟΤΗΤΑ στην οθόνη LCD έχει οριστεί ως 03. Όταν και οι δύο χρησιμότητα και η μπαταρία είναι συνδεδεμένητου μετατροπέα, η μπαταρία θα παρέχει ισχύ στα φορτία πριν χρησιμότητα. Ότανχωρητικότητα της μπαταρίας δεν είναι αρκετό, το βοηθητικό πρόγραμμα θα συνεχίσει να παρέχει ισχύαυτόματα.

Βήματα έχουν ως εξής:

Βήμα 1: Όταν η μπαταρία έχει αρκετή δύναμη,θα παρέχει ισχύ στα φορτία άμεσα

Βήμα 2: Όταν η μπαταρία δεν έχει αρκετήδύναμη, θα μεταφέρει αυτόματα στο βοηθητικό παροχή ισχύος στα φορτία

Βήμα 3: Μετά η μπαταρία είναι πλήρως φορτισμένη(Π.χ. ηλιακή ή την αιολική ρυθμιστή φορτίου), τότε θα μεταφέρει αυτόματαστην μπαταρία παρέχει ισχύ στα φορτία.

Δείτε Workflow όπως παρακάτω.

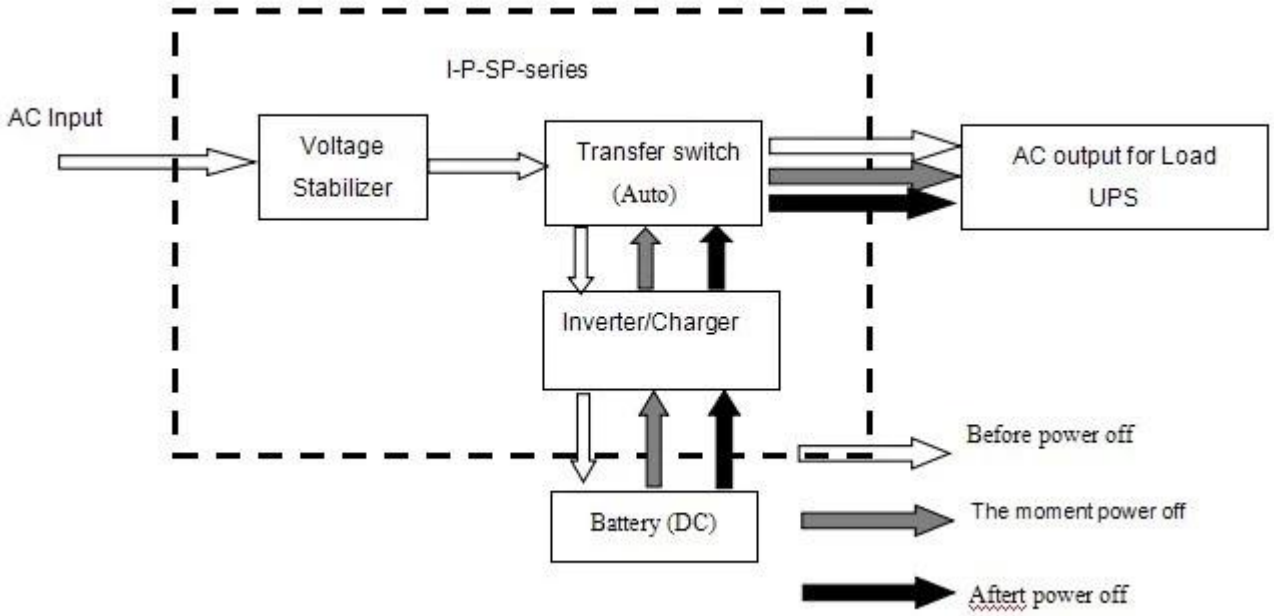

LCD εμφανίζεται όπως παρακάτω:

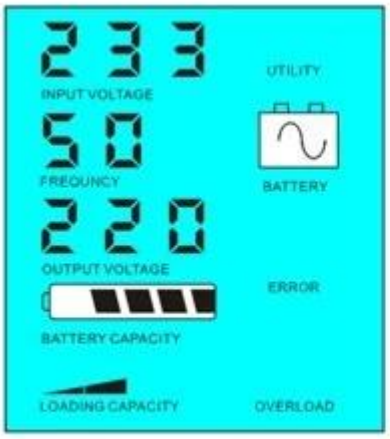

Battery has power

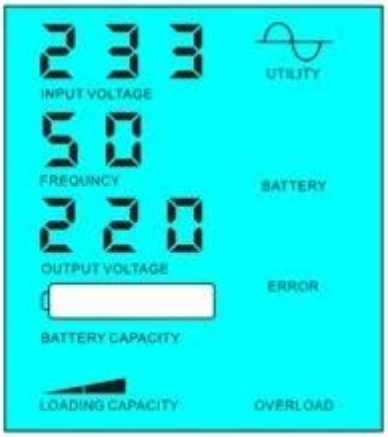

Battery dead, utility supply power

παράμετρο

Model Παράμετρος	6000VA
Ονομαστική ισχύς εξόδου Ικανότητα	4000W
Μέγιστη ισχύς	8000W
Μπαταρία Τάση (DC)	48V/96V/192V (προαιρετικό)
Μέγεθος Π × Β × Υ (mm)	420 * 260 * 605
Μέγεθος συσκευασίας Π x Β x Υ (mm)	440 * 280 * 625
Καθαρό Βάρος (Kg)	50

Μικτό βάρος (Kg)		55
Γενικός Παράμετρος		
Τρόπος εργασίας (Περιβάλλον)	1	Utility Πρώτον, μπαταρία αναμονής
	2	Νάρκης, καμία χρησιμότητα, ισχύος φορτίου είναι μεγαλύτερη από 5% της ονομαστικής ισχύος, αρχίσει να λειτουργεί αυτόματα
	3	Μπαταρίας πρώτα, χρησιμότητα αναμονής
Είσοδος AC	Τάση	220V ± 35% ή 110V +35% (προαιρετικό)
	Συχνότητα	50Hz ± 3% ή 60 Hz ± 3% (προαιρετικά)
Έξοδος AC	Τάση	220V ± 3% ή 230V ± 3 ή 240V ± 3% ή 100V ± 3%
		ή 110V ± 3% (προαιρετικά)
	Συχνότητα	50Hz ± 0.5 ή 60Hz ± 0.5 (προαιρετικό)
Φόρτισης της μπαταρίας	AC φόρτισης Ρεύμα	0 ~ 15A
	Χρόνος φόρτισης	Εξαρτηθεί από την ικανότητά και την ποσότητα της μπαταρίας
	Μπαταρία Προστασία	Αυτόματη ανίχνευση, Φόρτιση και αποφόρτιση, Έξυπνη Διαχείριση
Επίδειξη	Λειτουργία εμφάνισης	LCD
	Επίδειξη Πληροφορίες	Η τάση εισόδου, τάση εξόδου, συχνότητα εξόδου, η χωρητικότητα της μπαταρίας, την κατάσταση φορτίου, πληροφορίες κατάστασης
Έξοδος Wave Τύπος		Καθαρό ημιτονοειδές κύμα εξόδου, κυματομορφή ποσοστό παραμόρφωση ≤ 3
Υπερφόρτωση Ικανότητα		> 120% 1 λεπτό,> 130% 10s
Δύναμη Κατανάλωση	Νάρκης	1 ~ 6W
	Normal Mode	1 ~ 3A
Μετατροπή Αποδοτικότητα		80% ~ 90%
Χρόνος Μεταγωγής		<5ms (AC σε DC / DC στο AC)
Προστασία		Εξόδου υπερφόρτωσης, βραχυκυκλώματος, είσοδος υψηλής τάσης, εισόδου χαμηλής τάσης, υπερθέρμανση
Περιβάλλον	Θερμοκρασία	-10 ℃ ~ 50 ℃
	Υγρασία	10% ~ 90%
	Υψόμετρο	≤ 4000m

Παρατήρηση

Το «προαιρετικό» παράμετρος μπορεί να οριστεί ως ανάαπαίτηση του πελάτη

Το παραπάνω είναι τυπική παράμετρο μας.Μπορούν να αλλάξουν χωρίς προηγούμενη ειδοποίηση.

Έχουμε το δικό μας επαγγελματικό μετατροπέα καιελεγκτής ομάδα R & D και παρέχουμε τεχνική υποστήριξη και εξυπηρέτηση ΚΑΕ.

Άλλα

Ανατρέξτε στοτο γενικό σχέδιο, τεχνικά έγγραφα, φυλλάδια προϊόντων, κλπ.

Κατασκευασμένη απόΤμήμα Μηχανικών 5, Μάη 2014 2nd Edition