## Εισαγωγή

Αυτό σειρά του προϊόντος είναι μια μονάδα σχεδιασμού του μετατροπέα και ενσωματωμένο ελεγκτή MPPT, η οποία έχει τα πλεονεκτήματα της υψηλής απόδοσης μετατροπής, χαμηλή κατανάλωση ενέργειας και ισχυρή φορτίου ικανότητα. Με έξυπνο σύστημα ελέγχου, πελάτες να ορίσετε φόρτιση, (Utility ως συμπληρωματική δύναμη) AC πρώτη λειτουργία ή DC πρώτη λειτουργία, χρονομετρημένη λειτουργία αναστροφής και χρονομετρημένη λειτουργία χρησιμότητας, χρονομετρημένη on / off κατάσταση αναστολής λειτουργίας. Αυτό είναι η σήμερα η πιο προηγμένη τεχνολογία Inverter & υβριδικό ελεγκτή στον κόσμο.

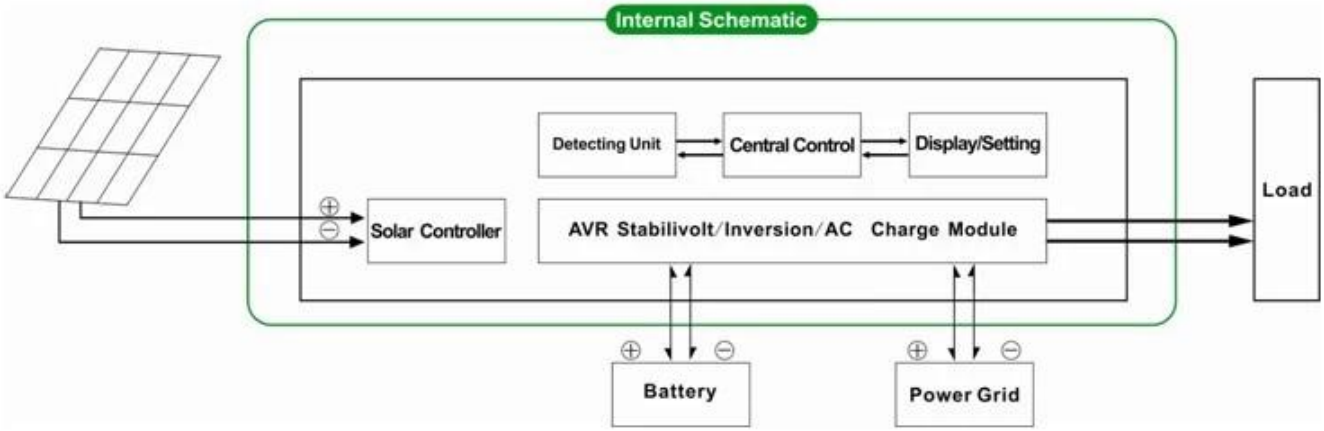


## Χαρακτηριστικό

1. Εύκολο στην εγκατάσταση. Για να διαμορφώσετε ένα ηλιακό σύστημα, οι πελάτες πρέπει μόνο να το συνδέσετε με ηλιακούς συλλέκτες και μπαταρίες

2. Διαχείρισης CPU ,ευφυής έλεγχος,modular design, Φιλική προς το χρήστη οθόνη LCD επίδειξη

3. Ενσωματωμένο ελεγκτή MPPT, υψηλή φόρτιση αποδοτικότητα

4. Χαμηλή κατανάλωση ενέργειας, υψηλή μετατροπή αποδοτικότητα

5. Πνευματικής,πολλαπλών λειτουργιών, βολικό για πελάτες με διαφορετικές χρήση περιβάλλον για να κάνουν πλήρη χρήση της ηλιακής ενέργειας

6. Εξωτερική σύνδεση της μπαταρίας, βολικό για επεκτείνουν back-up του χρόνου ισχύος

7. Ισχυρή φορτίου ικανότητα, χαμηλή αποτυχία τιμή, εύκολη συντήρηση και μεγάλη διάρκεια ζωής (σύμφωνα με την ορθή λειτουργία, μπορεί να είναι όσο διάστημα 5 ετών)

8. Τέλεια προστασία: προστασία χαμηλής τάσης, πάνω από την προστασία τάσης, προστασία υπερθέρμανσης, προστασία βραχυκυκλώματος, επιβαρύνει την προστασία

9. CE / EMC / LVD / RoHS Εγκρίσεις

10. Δύο χρόνια εγγύηση, δια βίου τεχνική υποστήριξη

## Λειτουργία

1. Λειτουργία Φόρτισης

Εκεί είναι 2 τρόπους, όπως φαίνεται παρακάτω:

1.1 PV φορτίσετε την μπαταρία, βοηθητικό πρόγραμμα δεν θα: όταν PV και η χρησιμότητα είναι συνδεδεμένοι στο μηχάνημα, μόνο το PV θα χρεώσει την μπαταρία όταν δεν υπάρχει το φως του ήλιου

1.2 Τόσο PV και η χρησιμότητα θα χρεώσει την μπαταρία: όταν PV και η χρησιμότητα είναι και οι δύο συνδεδεμένο με το μηχάνημα, AC (κοινής ωφέλειας), θα φορτίσετε την μπαταρία. Στο Εν τω μεταξύ,, PV θα χρεώσει επίσης τη μπαταρία αν υπάρχει φως του ήλιου.

2. Utility ως συμπληρωματική λειτουργία τροφοδοσίας

Υπάρχουν 2 είδη των συμπληρωματικών τρόπων, εμφανίζεται ως παρακάτω:

2.1 AC πρώτη , DC κατάσταση αναμονής UPS

Όταν και οι δύο χρησιμότητα και η μπαταρία είναι συνδεδεμένο με το μηχάνημα, βοηθητικό πρόγραμμα θα παρέχει ισχύ στο τα φορτία πριν από τη μπαταρία. Όταν η χρησιμότητα κόβεται, η θέληση της μπαταρίας αυτόματα να συνεχίσει να παρέχει ισχύ.

Βήματα έχουν ως εξής:

Βήμα 1: Όταν η τάση του ρεύματος είναι διαθέσιμο, θα εξαγάγει άμεσα μετά την σταθεροποιημένη τάση φόρτισης και μπαταρίες την ίδια στιγμή.

Βήμα 2: Όταν το ρεύμα κόβεται ξαφνικά, ο μετατροπέας θα μετατρέψει συνεχούς ρεύματος σε εναλλασσόμενο ρεύμα αυτόματα σε εξασφαλίζουν την αδιάλειπτη παροχή ηλεκτρικού ρεύματος εντός 5ms.

Βήμα 3: Όταν πάλι διαθέσιμο ρεύμα πάλι, θα μεταφέρει αυτόματα στο βοηθητικό παροχή ρεύματος σε φορτία και επιβάρυνση μπαταρίες ταυτόχρονα.

Βλέπω Workflow, όπως παρακάτω:

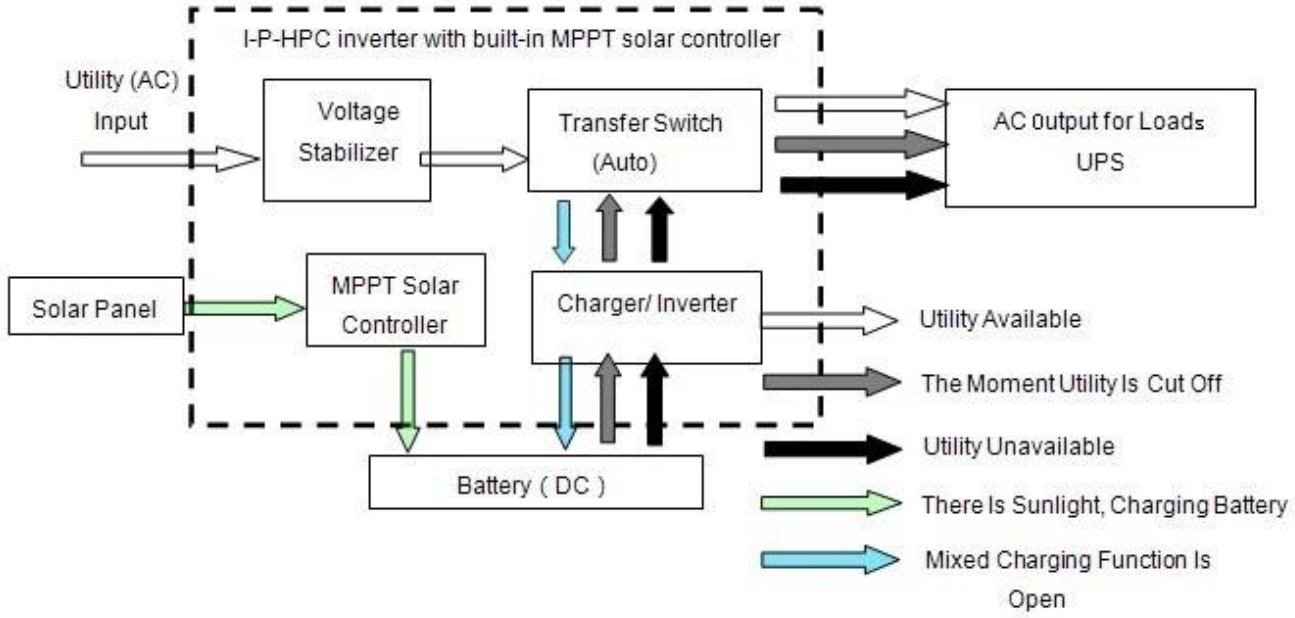


2.2 DC πρώτη, AC κατάσταση αναμονής UPS:

Όταν τόσο χρησιμότητα και η μπαταρία είναι συνδεδεμένα με το μετατροπέα, μπαταρία θα προμηθεύει δύναμη στα φορτία πριν χρησιμότητα. Όταν η χωρητικότητα της μπαταρίας δεν είναι αρκετό, βοηθητικό πρόγραμμα θα συνεχίσει να παρέχει ισχύ αυτόματα.

Βήματα έχουν ως εξής:

Βήμα 1: Όταν η μπαταρία έχει αρκετή ενέργεια, θα παράσχει τη δύναμη στα φορτία άμεσα

Βήμα 2: Όταν η μπαταρία δεν έχουν αρκετή δύναμη, θα μεταφέρει αυτόματα στο βοηθητικό παροχή ισχύος προς τα φορτία

Βήμα 3: Αφού η μπαταρία είναι πλήρως φορτισμένη (π.χ. ηλιακή ή αιολική χρέωση ελεγκτή), τότε θα μεταφέρει αυτόματα στην μπαταρία παρέχει ενέργεια τα φορτία.

Βλέπω Ροής εργασιών, όπως παρακάτω.

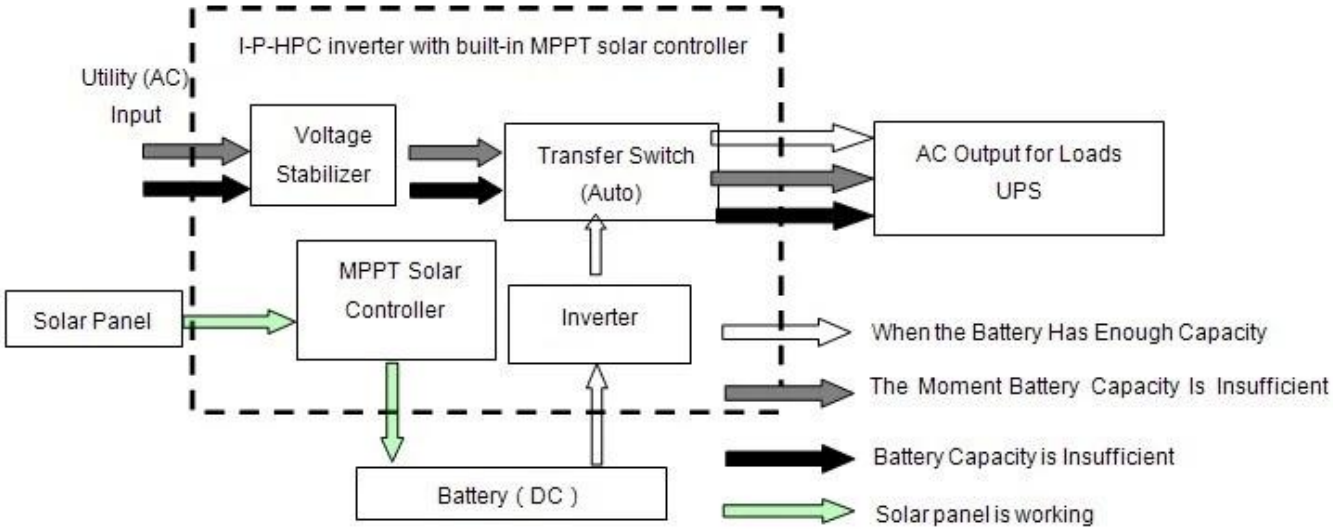


## 3.Timing λειτουργία

Υπάρχουν 2 είδη λειτουργία χρονισμού:

3.1 Παροδικό on / off κανονική λειτουργία τρόπο λειτουργίας και τον ύπνο: να ορίσετε συγκεκριμένο χρονικό διάστημα κατά το άνοιγμα κανονική παραγωγή και πότε να κλείσει εξόδου AC σε κατάσταση αδράνειας.

3.2 Λειτουργία της μπαταρίας και τη χρησιμότητα μεταγωγής: μπορείτε να ορίσετε συγκεκριμένη χρονική στιγμή πότε να χρησιμοποιείτε την μπαταρία ή το τροφοδοτικό χρησιμότητας (κατάλληλο για χώρους όπου τα ηλεκτρικά χρέωση ανάλογα με την περίοδο σε διαφορετικά χρονικά διαστήματα)

4. Λειτουργία εγγραφής / ελέγχου

4.1 Τον έλεγχο της μηχανής σφάλμα: να ελέγξετε τις πληροφορίες σφάλματος μηχάνημα

4.2 Απαλλαγή έλεγχο του χρόνου: μπορεί να ελέγξει ο χρόνος εκφόρτισης της μπαταρίας

## Παράμετρος

| Μοντέλο / Παράμετρος | | 1000W | 1500W | 2000W | 3000W | 4000W | 5000W |
|---|---|---|---|---|---|---|---|
| Ονομαστική ισχύς εξόδου | | 1000W | 1500W | 2000W | 3000W | 4000W | 5000W |
| Μέγιστη ισχύς | | 2000W | 3000W | 4000W | 6000W | 8000W | 10000W |
| Μπαταρία (Μολύβδου-οξέος μπαταρία) | | 24V | 24V/48V (προαιρετικό) | | | 48V | |
| Φόρτιση Παράμετρος | | | | | | | |
| Η λειτουργία φόρτισης (ρύθμιση) | | Χρέωση PV | | | | | |
| | | PV φορτίο + χρέωση χρησιμότητας | | | | | |
| MPPT Solar ελεγκτή | Τάση | 24V | 24V/48V | | | 48V | |
| | Ρεύμα | 20A | 25A | 30A | 40A | 40A | 40A |
| | Max PV Τάση εισόδου | 100V | | | | | |
| | Αποδοτικότητα PV Χρέωση | 95% ~ 99% | | | | | |
| | Μέγιστη ισχύς εισόδου PV | 568W | 24V: 710W | 24V: 852W | 24V: 1136νν | 2272W | 2272W |
| | | | 48V1420W | 48V: 1704W | 48V: 2272W | | |
| Χρησιμότητα | AC Ρεύμα φόρτισης | 0 ~ 15A | | | | | |
| | Η λειτουργία φόρτισης | 3-Stage φόρτισης | | | | | |
| Παράμετρος Αντιστροφή | | | | | | | |
| Έξοδος AC | Τάση | 220V ± 3% ή 230V ± 3 ή 240V ± 3% ή 100V ± 3% ή 110V ± 3% (προαιρετικά) | | | | | |
| | Συχνότητα | 50Hz ± 0.5 ή 60Hz ± 0.5 (προαιρετικό) | | | | | |
| Τύπος κύμα εξόδου | | Καθαρό ημιτονοειδές κύμα εξόδου, κυματομορφή ποσοστό παραμόρφωση ≤ 3 | | | | | |
| Ικανότητα υπερφόρτωσης | | > 120% 1 λεπτό,> 130% 10s | | | | | |
| Κατανάλωση ρεύματος (Υπό κανονικές κατάσταση λειτουργίας) | | 0.4A | 24V: 0.5A | 24V: 0.7A | 24V: 0.7A | 0.6A | 0.65A |
| | | | 48V: 0.4A | 48V: 0.45A | 48V: 0.5A | | |
| Κατανάλωση ρεύματος (Κάτω από τον τρόπο ύπνου) | | 1-6W | | | | | |
| Μετατροπή Inverter Αποδοτικότητα | | 85% ~ 92% | | | | | |
| Λειτουργία Utility | | | | | | | |
| Είσοδος AC | Τάση | 220V ± 35% ή 110V +35% (προαιρετικό) | | | | | |
| | Συχνότητα | Το ίδιο όπως και χρησιμότητα | | | | | |
| Έξοδος AC | Τάση | 220V ± 5% ή 110V +5% (προαιρετικό) | | | | | |
| | Συχνότητα | Το ίδιο όπως και χρησιμότητα | | | | | |
| Δυνατότητα υπερφόρτωσης | | > 120% 1 λεπτό,> 130% 10s | | | | | |
| (AC ή DC πρώτη πρώτη) προτεραιότητα | | | | | | | |
| Εξόδου UPS (ρύθμιση) | | AC πρώτη, DC αναμονής | | | | | |
| | | DC πρώτα, AC αναμονής | | | | | |
| Χρονοδιακόπτης | | <5ms (AC με DC / DC σε AC) | | | | | |
| Power On (Ρύθμιση) | | Σετ από τους χρήστες | | | | | |
| | | Παροδικό άνοιγμα / κλείσιμο AC εξόδου αυτόματα | | | | | |
| Γενική Παράμετρος | | | | | | | |
| Επίδειξη | Λειτουργία εμφάνισης | LCD LED + | | | | | |
| | Προβολή Πληροφοριών | Η τάση εισόδου, τάση εξόδου, έξοδος συχνότητα, η χωρητικότητα της μπαταρίας, την κατάσταση φορτίου, πληροφορίες κατάστασης | | | | | |
| Προστασία | | Εξόδου υπερφόρτωσης, βραχυκύκλωμα, υψηλής τάσης εισόδου, είσοδος χαμηλής τάσης, υπερθέρμανση | | | | | |
| Περιβάλλον | Θερμοκρασία | -10 ℃ ~ 50 ℃ | | | | | |
| | υγρασία | 10% ~ 90% | | | | | |
| | Υψόμετρο | ≤ 4000m | | | | | |
| Μέγεθος Π x Β x Υ (mm) | | 438 * 208 * 413 | | | | 450 * 246 * 468 | |
| Μέγεθος συσκευασίας Π x Β x Υ (mm) | | 520 * 310 * 460 | | | | 540 * 300 * 518 | |
| Καθαρά Βάρος (kg) | | 15 | 17 | 19 | 25 | 34 | 35 |
| Μικτό Βάρος (kg) | | 16 | 18 | 20 | 27 | 40 | 41 |

- Το «προαιρετικό» παράμετρος μπορεί να οριστεί ως ανά απαίτηση του πελάτη
- Το παραπάνω είναι στάνταρ μας παράμετρο. Μπορούν να αλλάξουν χωρίς προηγούμενη ειδοποίηση.
- Έχουμε το δικό μας επαγγελματική μετατροπέα και ελεγκτή ομάδα R & D και παρέχουμε τεχνική υποστήριξη και εξυπηρέτηση KAE.

## Σύνδεση Διάγραμμα

## Άλλα

Παρακαλώ αναφέρονται με το γενικό σχέδιο, τεχνικά έγγραφα, φυλλάδια των προϊόντων, κλπ.

Φτιαγμένο από Τμήμα Μηχανικών, 15 Μάη, 2014, 2η έκδοση.