Υψηλής ποιότητας Ευφυής Inverter με ενσωματωμένη σειρά MPPT ελεγκτή IP-HPC

Εισαγωγή

Απλής ημιτονοειδούς κύματος με ενσωματωμένο ελεγκτή MPPT I-P-HPC-Series είναι μια ενότητα του σχεδιασμού. Έχει τα πλεονεκτήματα της υψηλής απόδοσης μετατροπής, χαμηλή κατανάλωση ενέργειας και την ισχυρή φέρουσα ικανότητα. Με έξυπνη ρύθμιση, οι χρήστες μπορούν να ρυθμίσετε τη λειτουργία φόρτισης, (Utility ως συμπληρωματική δύναμη) AC πρώτη λειτουργία ή DC πρώτη λειτουργία, τη λειτουργία χρονισμού αναστροφή και λειτουργία χρησιμότητα χρονοδιάγραμμα, on / off λειτουργία. Είναι ένα από τα προχωρημένα hybrid inverter & amp? ελεγκτή στον κόσμο.
Εφαρμογή
1.Off-δίκτυο σύστημα ηλιακής ενέργειας
2.Solar και βοηθητικό συμπληρωματικό σύστημα εξουσίας

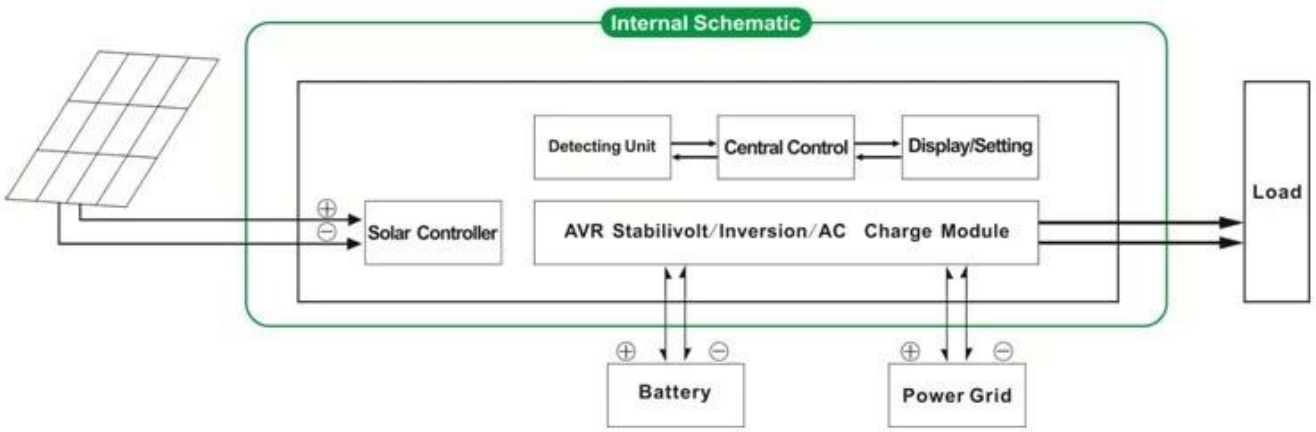

Χαρακτηριστικό

1. Easy να install.Το διαμορφώσετε ένα ηλιακό σύστημα, οι χρήστες απλά πρέπει να το συνδέσετε με ηλιακά πάνελ και μπαταρίες
Διαχείριση 2.CPU, ευφυής έλεγχος, modular σχεδίαση, οθόνη LCD
3.Ενσωματωμένος ελεγκτής MPPT, Υψηλή απόδοση φόρτισης
4. Χαμηλή κατανάλωση ενέργειας, υψηλή απόδοση μετατροπής
5.Intellectual, πολλαπλών λειτουργιών, είναι πιο βολικό για τους χρήστες να κάνουν πλήρη χρήση της ηλιακής ενέργειας σε διαφορετική κατάσταση
6. Εξωτερική σύνδεση της μπαταρίας, είναι βολικό για τους χρήστες να επεκτείνουν back-up του χρόνου ισχύος
7.Strong φέρουσα ικανότητα, χαμηλό ποσοστό αποτυχίας, εύκολο στη συντήρηση και μεγάλη διάρκεια ζωής (σύμφωνα με την ορθή λειτουργία, μπορεί να διαρκέσει τουλάχιστον 5 χρόνια)
8.Perfect προστασία: προστασία χαμηλής τάσης, προστασία υψηλής τάσης, πάνω από την προστασία θερμοκρασίας, προστασία βραχυκυκλώματος, προστασία υπερφόρτωσης
9.CE / EMC / LVD / RoHS Εγκρίσεις
10.Two χρόνια εγγύηση, δια βίου τεχνική υποστήριξη

Λειτουργία

Λειτουργία 1.Charging
Υπάρχουν 2 τρόποι όπως φαίνεται παρακάτω:
1.1 PV μόνο λειτουργία: όταν ΦΒ και τη χρησιμότητα και οι δύο συνδέονται με το μετατροπέα, μόνο το PV θα φορτίζετε τη μπαταρία ενώ το βοηθητικό πρόγραμμα δεν θα χρεώσει την μπαταρία.
1.2 PV + υβριδικών AC Λειτουργία: όταν ΦΒ και τη χρησιμότητα και οι δύο συνδέονται με το μετατροπέα, η φωτοβολταϊκή και η χρησιμότητα θα φορτίσει την μπαταρία.

2.Utility ως συνάρτηση συμπληρωματική δύναμη UPS
Υπάρχουν 2 είδη των συμπληρωματικών λειτουργιών, φαίνεται όπως παρακάτω:
2.1 AC πρώτη, DC λειτουργία αναμονής UPS

Όταν η χρησιμότητα και η μπαταρία είναι συνδεδεμένη με το μετατροπέα, το βοηθητικό πρόγραμμα θα παρέχει ισχύ στα φορτία κατά προτίμηση. Όταν το βοηθητικό πρόγραμμα έχει αποκοπεί, η μπαταρία θα συνεχίσει αυτόματα για την τροφοδοσία των φορτίων.

Βήματα έχουν ως εξής:
Βήμα 1: Όταν το ρεύμα είναι διαθέσιμο, θα οδηγούν τα φορτία απευθείας μετά την σταθεροποιημένη τάση και να φορτίσετε τις μπαταρίες ταυτόχρονα.
Βήμα 2: Όταν το ρεύμα κόβεται ξαφνικά, ο μετατροπέας θα μετατρέψει την AC DC αυτόματα να εξασφαλίζουν την αδιάλειπτη παροχή ηλεκτρικού ρεύματος εντός 5ms.
Βήμα 3: Όταν το ρεύμα είναι διαθέσιμο και πάλι, αυτό θα μεταφέρει αυτόματα στο βοηθητικό παροχή ρεύματος σε φορτία και να φορτίσετε τις μπαταρίες ταυτόχρονα.

Δείτε ροής εργασίας, όπως παρακάτω:

Λειτουργία 3.Timing

Υπάρχουν 2 είδη λειτουργίας χρονισμού:
3.1 On / Off λειτουργία: Οι χρήστες μπορούν να ρυθμίσετε συγκεκριμένη χρονική στιγμή για να ενεργοποιήσετε / απενεργοποιήσετε την έξοδο του αντιστροφέα.
3.2 Λειτουργία εργασίας: Μπαταρία ή χρησιμότητας εναλλασσόμενη λειτουργία. Οι χρήστες μπορούν να ρυθμίσετε συγκεκριμένη χρονική στιγμή να χρησιμοποιείτε την μπαταρία ή το βοηθητικό παροχή ρεύματος (κατάλληλο για περιοχές όπου ηλεκτρική αμοιβή χρεώνεται διαφορετικά σε διαφορετική περίοδο)

4.Recording λειτουργία / έλεγχο
4.1 μετατροπέα έλεγχο σφάλματος: Οι χρήστες μπορούν να ελέγχουν τις πληροφορίες σφάλματος του μετατροπέα
4.2 Απαλλαγή έλεγχο του χρόνου: Οι χρήστες μπορούν να ελέγχουν το χρόνο εκφόρτισης της μπαταρίας
Ο "προαιρετικό" παράμετρος μπορεί να οριστεί ως ανά απαίτηση του πελάτη
Το παραπάνω είναι τυπική παράμετρο μας. Υπόκειται σε αλλαγή χωρίς προηγούμενη ειδοποίηση.
Έχουμε το δικό μας επαγγελματικό μετατροπέα και του ελεγκτή R & amp? Α ομάδα και παρέχουμε τεχνική υποστήριξη και η υπηρεσία OEM ODM

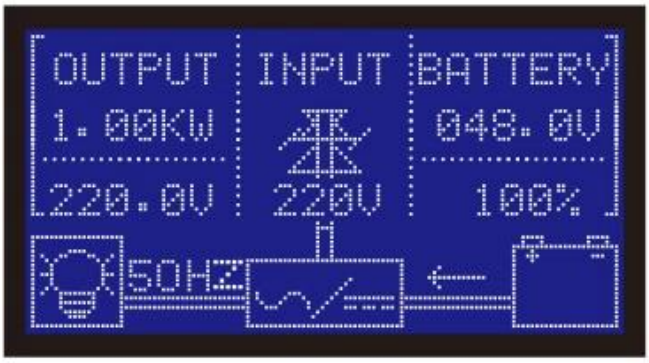

Φωτογραφίες

Solar Power System

Παράμετρος

Μοντέλο Παράμετρος		1000W	1500W	2000W	3000W	4000W	5000W
Ονομαστική ισχύς εξόδου		1000W	1500W	2000W	3000W	4000W	5000W
Μέγιστη ισχύς		2000W	3000W	4000W	6000W	8000W	10000W
Μπαταρία (Μπαταρία μολύβδου-οξέος)		24V	24V / 48V (προαιρετικό)			48V	
Φόρτιση Παράμετρος							
Η λειτουργία φόρτισης (ρύθμιση)		PV χρέωση					
		PV φορτίο + χρέωση χρησιμότητας					
MPPT Ηλιακή ελεγκτή	Δυναμικό	24V	24V / 48V			48V	
	Ρεύμα	20A	25A	30A	40A	40A	40A
	Μέγιστη φωτοβολταϊκή Τάση εισόδου	100V					
	Αποδοτικότητα PV Charge	95% ~ 99%					
	Μέγιστη φωτοβολταϊκή ισχύς εισόδου	568W	24V: 710W	24V: 852W	24V: 1136W	2272W	2272W
			48V1420W	48V: 1704W	48V: 2272W		
Χρησιμότητα	AC Ρεύμα φόρτισης	0 ~ 15A					
	Η λειτουργία φόρτισης	3-Stage Φόρτιση					
Παράμετρος Αντιστροφή							
Έξοδος AC	Δυναμικό	220V ± 3% ή 230V ± 3 ή 240V ± 3% ή 100V ± 3% ή 110V ± 3% (προαιρετικό)					
	Συχνότητα	50Hz ± 0.5 ή 60Hz ± 0,5 (προαιρετικό)					
Έξοδος Τύπος κύμα		Καθαρό κύμα ημιτόνου εξόδου, Συνολική Αρμονική Παραμόρφωση THD≤3					
Υπερφόρτωση ικανότητα		& Gt? 120% 1 λεπτό, & gt? 130% 10s					

Κατανάλωση ρεύματος (Υπό κανονικές Λειτουργία εργασίας)		0.4A	24V: 0.5A 48V: 0.4A	24V: 0,7A 48V: 0.45A	24V: 0,7A 48V: 0.5A	0.6A	0.65A
Κατανάλωση ρεύματος (Κάτω από λειτουργία αδράνειας)		1-6W					
Μετατροπή Inverter Αποδοτικότητα		85% ~ 92%					
Λειτουργία Utility							
Είσοδος AC	Δυναμικό	220V ± 35% ή 110V + 35% (προαιρετικό)					
	Συχνότητα	Η ίδια η συχνότητα χρησιμότητα του					
Έξοδος AC	Δυναμικό	220V ± 5% ή 110V + 5% (προαιρετικό)					
	Συχνότητα	Η ίδια η συχνότητα χρησιμότητα του					
Ικανότητα υπερφόρτωσης		& Gt? 120% 1 λεπτό, & gt? 130% 10s					
(AC ή DC πρώτη πρώτη) προτεραιότητα							
Εξόδου UPS (ρύθμιση)		AC πρώτη, DC αναμονής					
		DC πρώτα, AC αναμονής					
Χρονοδιακόπτης		& Lt? 5ms (AC σε DC / DC σε AC)					
Power On (Ρύθμιση)		Σετ από τους χρήστες					
		Παροδικό on / off εξόδου AC αυτόματα					
Γενική Παράμετρος							
Επίδειξη	Τρόπος Εμφάνισης	LCD + LED					
	Οθόνη Πληροφοριών	Η τάση εισόδου, τάση εξόδου, έξοδος συχνότητα, η χωρητικότητα της μπαταρίας, την κατάσταση του φορτίου, πληροφορίες κατάστασης					
Προστασία		Υπερφόρτωση, βραχυκύκλωμα, υψηλής τάσης εισόδου, είσοδο χαμηλής τάσης, υπερθερμανθεί					
Περιβάλλον	Θερμοκρασία	-10 ℃ ~ 50 ℃					
	υγρασία	10% ~ 90%					
	Υψόμετρο	≤4000m					
Μέγεθος Π x Β x Υ (mm)		438 * 208 * 413				450 * 246 * 468	
Μέγεθος συσκευασίας Π x Β x Υ (mm)		520 * 310 * 460				540 * 300 * 518	
Καθαρός Βάρος (kg)		15	17	19	25	34	35
Μικτό Βάρος (kg)		16	18	20	27	40	41