I-P-SPCPower Inverter με ενσωματωμένη Ηλιακός ρυθμιστής φόρτισης 500W

Off-δίκτυο σύστημα ηλιακής ενέργειας

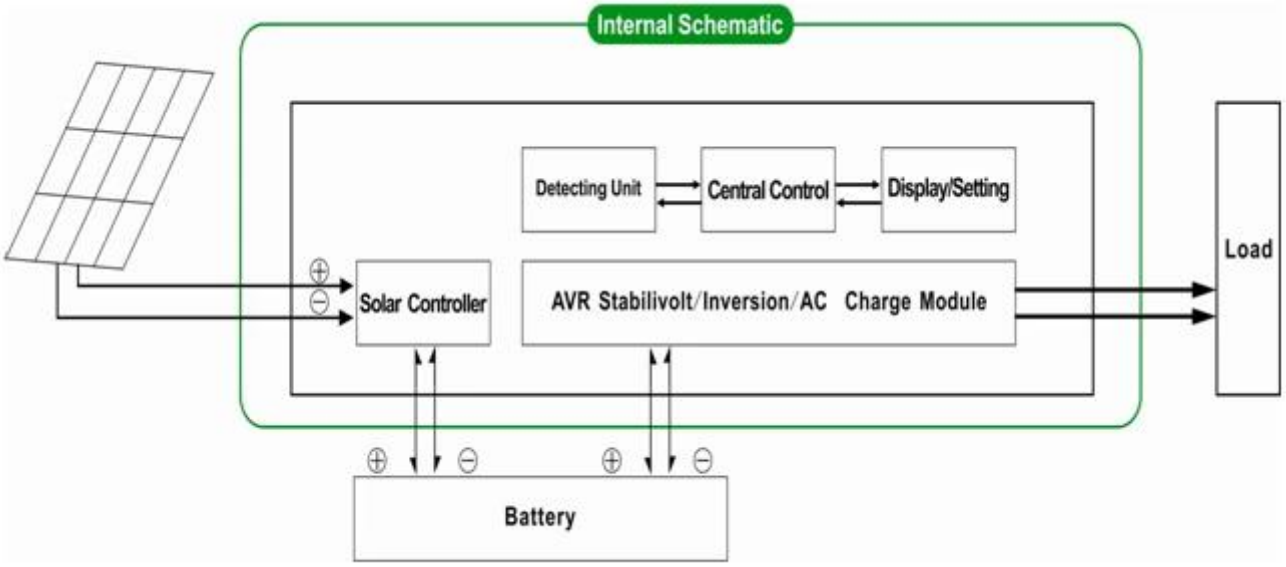

Χρησιμότητα και ηλιακό σύστημα συμπληρωματικής παραγωγής ηλεκτρικής ενέργειας

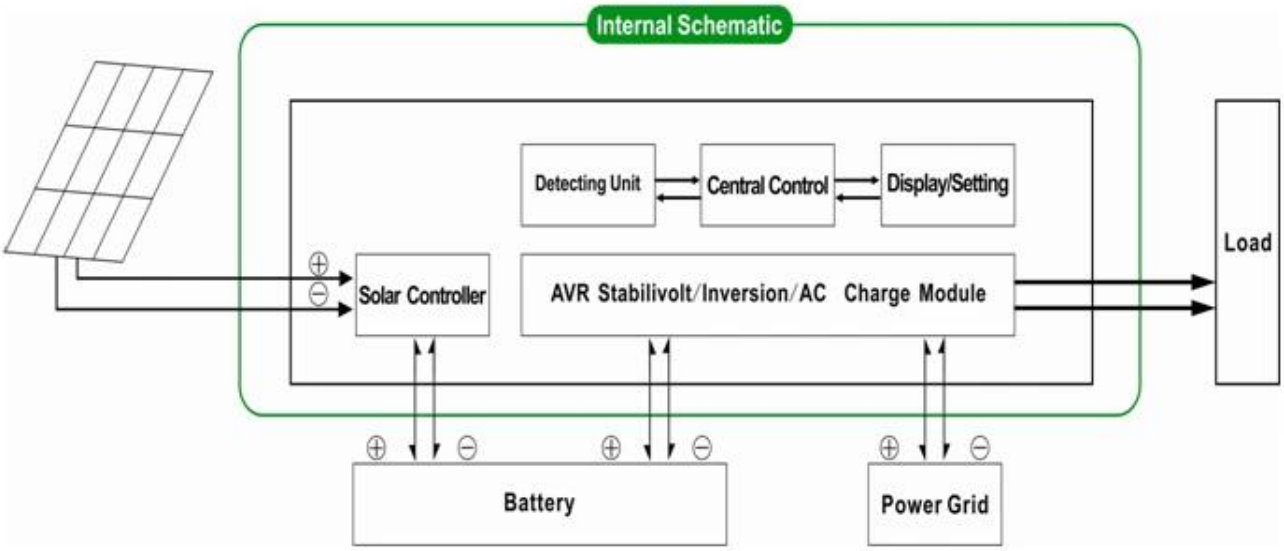

Εφαρμογή

1)Off-δίκτυο σύστημα ηλιακής ενέργειας

2) Χρησιμότητα και ηλιακή συμπληρωματικάσύστημα παραγωγής ηλεκτρικής ενέργειας

Χαρακτηριστικά

1) Εύκολο στην εγκατάσταση. Για να διαμορφώσετε ένα ηλιακόσύστημα, οι χρήστες πρέπει απλά να το συνδέσετε με ηλιακούς συλλέκτες και μπαταρίες.

2) διαχείριση των CPU, ευφυήέλεγχο, modular design

3) λυχνίες LED οθόνη LCD.LCD μπορεί να εμφανίσει διάφορες παραμέτρους (όπως η τάση εξόδου, συχνότητα,Λειτουργία εργασίας)

4) σχεδιασμός πολλαπλών λειτουργιών, τη λειτουργία AVR UPS.Οι χρήστες δεν χρειάζεται να αγοράζουν ηλιακή, ελεγκτής, AC φορτιστής ή σταθεροποιητή.

5)Εξωτερική σύνδεση της μπαταρίας, είναι βολικό για τους χρήστες να επεκτείνουν το χρόνο χρήσης καιback-up χρόνο ρεύματος

6) Με σούπερ φέρουσα ικανότητα και υψηλήωφέλιμο φορτίο, αυτή η σειρά των & nbsp? μετατροπείς μπορούν ναοδηγούν όχι μόνο φορτίο αντίστασης? αλλά και διάφορα είδη επαγωγικά φορτία όπωςως κινητήρας, κλιματισμός, ηλεκτρικά τρυπάνια, λάμπα φθορισμού, λάμπα αερίου. Μπορεί ναοδηγούν σχεδόν κάθε είδους φορτίο

7) Χαμηλή συχνότητα κυκλώματος καθαρό ημιτονοειδές κύμασχεδιασμό, σταθερή ποιότητα, εύκολη συντήρηση, χαμηλό ποσοστό αποτυχίας και καιρό υπηρεσίαζωής (σύμφωνα με την ορθή λειτουργία, μπορεί να διαρκέσει τουλάχιστον 5 χρόνια)

8) Τέλεια προστασία: χαμηλής τάσηςπροστασία, προστασία υψηλής τάσης, προστασία υπερθέρμανσης, βραχυκυκλώματοςπροστασία, προστασία υπερφόρτωσης

9) CE / EMC / LVD /Εγκρίσεις RoHS / FCC

10) 2 χρόνια εγγύηση,βίου τεχνική υποστήριξη

Παράμετρος

Λειτουργία		700VA
Ονομαστική Χωρητικότητα εξόδου		500W
Peak Ισχύς		1000W
Μπαταρία Τάση (DC)		12V ή 24V
PWM Ηλιακή ελεγκτή	Τάση	12V ή 24V
	Τρέχουσα	20A
	PV Max Τάση εισόδου	12V Σύστημα: 25V
		24V Σύστημα: 50V
Μέγεθος W × D × H (mm)		335 * 165 * 375
Συσκευασία Διαστάσεις Π x Β x Υ (mm)		355 * 185 * 395
Net Βάρος (kg)		8
Μικτό Βάρος (kg)		9
Γενικές παράμετροι		
Εργασίας Λειτουργία (Ρύθμιση)	1	Utility πρώτο (AC πρώτα) την εφεδρική μπαταρία αναμονής
	2	Κατάσταση νάρκης, δεν χρησιμότητα, δύναμη φορτίο είναι πάνω από 5% της ονομαστικής ισχύος εξόδου, Inverter αρχίσει να λειτουργεί αυτόματα
	3	Μπαταρία πρώτο (DC πρώτη) χρησιμότητα αναμονής
AC Είσοδος	Τάση	220V ± 35% ή 110V + 35% (Προαιρετικό)
	Συχνότητα	50Hz ± 3% ή 60 Hz ± 3% (Προαιρετικό)
AC Έξοδος	Τάση	220V ± 3% ή 230V ± 3 or240V ± 3% ή 100V ± 3% ή 110V ± 3% (Προαιρετικό)
	Συχνότητα	50Hz ± 0.5 ή 60Hz ± 0,5 (Προαιρετικό)
Utility χρεώνουν	AC Ρεύμα φόρτισης	0 ~ 15A
	Φορτίστε Ώρα	Βασιστείτε στην χωρητικότητα της μπαταρίας και την ποσότητα
	Μπαταρία Προστασία	Αυτόματη ανίχνευση, Φόρτιση και αποφόρτιση, Έξυπνη Διαχείριση
PV Φορτίστε		Συνολικό Ρεύμα εισόδου PV πρέπει να είναι μικρότερη Από το ονομαστικό ρεύμα του PWM ηλιακή ελεγκτή
Οθόνη	Οθόνη Λειτουργία	LCD + LED
	Οθόνη Πληροφορίες	Τάση εισόδου, τάση εξόδου, έξοδος συχνότητα, μπαταρία ικανότητα, την κατάσταση φορτίου, Κατάσταση Πληροφορίες
Έξοδος Wave Τύπος		Καθαρή παραγωγή κυμάτων ημιτόνου, Total Harmonic Παραμόρφωση THD≤3
Υπερφόρτωση Ικανότητα		> 120% 1 λεπτό,> 130% 10s
Ισχύς Κατανάλωση	Sleep Λειτουργία	1 ~ 6W
	Κανονική Λειτουργία	1 ~ 3A
Μετατροπή Αποδοτικότητα		80% ~ 90%
Μεταφορά Ώρα		<5ms (AC σε DC / DC σε AC)
Προστασία		Εξόδου υπερφόρτωση, βραχυκύκλωμα, υψηλής τάσης εισόδου, χαμηλής τάσης εισόδου, υπερθέρμανση
Περιβάλλον	Θερμοκρασία	-10 ℃ ~ 50 ℃
	Υγρασία	10% ~ 90%
	Απόκτηση	≤4000m

Ηπαραπάνω είναι η τυπική παράμετρο μας. Υπόκειται σε αλλαγή χωρίς προηγούμενη ειδοποίηση.

ΕμείςΈχουμε το δικό μας ενισχυτή επαγγελματική μετατροπέα και του ελεγκτή R &? D και παρέχουμε τεχνική υποστήριξη και την OEM ODΜυπηρεσία

Ηπληροφορίες για τον ελεγκτή παραπάνω είναι στάνταρ parameter.It εταιρεία μας μπορεί να είναιάλλαξε σε άλλες PWM ελεγκτή ηλιακής φόρτισης.

ΣύνδεσηΔιάγραμμα

I-P-SPC-Series System

I-P-SPC-Series Inverter+Solar Controller