I-P-SPC Σειρά χαμηλήςΣυχνότητα Οι ηλιακοί μετατροπείς ρεύματος με ενσωματωμένο SolarΕλεγκτής φόρτισης 4000W

Συστατικό

1) Υψηλήποιότητας χαμηλής συχνότητας καθαρό ημιτονοειδές κύμα μετατροπέα(Με χρέωση χρησιμότητα λειτουργίακαι UPS λειτουργία)

2) Built-in PWMΡυθμιστής φόρτισης ηλιακής ενέργειας

Εφαρμογή

1)Off-δίκτυο σύστημα ηλιακής ενέργειας

2) Χρησιμότητα και ηλιακή συμπληρωματικάσύστημα παραγωγής ηλεκτρικής ενέργειας

Χαρακτηριστικά

1) Εύκολο ναεγκατάσταση. Για να διαμορφώσετε ένα ηλιακό σύστημα, οι χρήστες πρέπει απλά να το συνδέσετε με την ηλιακήπάνελ και μπαταρίες.

2) CPUδιαχείρισης, ευφυή ελέγχου, modular design

3) LEDsΟθόνη LCD. LCD μπορεί να εμφανίσει διάφορες παραμέτρους (όπως η τάση εξόδου, συχνότητα,Λειτουργία εργασίας)

4) πολλαπλών λειτουργιώνσχεδιασμό, τη λειτουργία AVR UPS. Οι χρήστες δεν χρειάζεται να αγοράζουν ηλιακή, ελεγκτή, φορτιστής ACή σταθεροποιητή.

5) Εξωτερική σύνδεση της μπαταρίας, είναιβολικό για τους χρήστες να επεκτείνουν το χρόνο χρήσης και back-up χρόνο ρεύματος

6) Μεsuper φέρουσα ικανότητα και υψηλή χωρητικότητα φορτίου, αυτή η σειρά των & nbsp? μετατροπείς μπορούν να οδηγήσουν όχι μόνο το φορτίο αντίστασης?αλλά και διάφορα είδη επαγωγικά φορτία, όπως κινητήρα, κλιματιστικό,ηλεκτρικά τρυπάνια, λάμπα φθορισμού, λάμπα αερίου. Μπορεί να οδηγήσει σχεδόν κάθε είδουςφορτίο

7) Χαμηλήσυχνότητας σχεδιασμό καθαρό κύκλωμα ημιτονοειδές κύμα, σταθερή ποιότητα, εύκολη

συντήρηση, χαμηλήποσοστό αποτυχίας και μεγάλη διάρκεια ζωής (κάτωτην ορθή λειτουργία, μπορεί να διαρκέσειτουλάχιστον 5 έτη)

8) Perfectπροστασία: προστασία χαμηλής τάσης, προστασία υψηλής τάσης, προστασία υπερθέρμανσης,προστασία βραχυκυκλώματος, προστασία υπερφόρτωσης

9)/ Εγκρίσεις EMC / LVD / RoHS / FCC CE

10)2 χρόνια εγγύηση, δια βίου τεχνικήυποστήριξη

Λειτουργία

Off-grid ηλιακήςσυστήματος ηλεκτρικής ενέργειας

1. Όταν συνδεθεί μεμπαταρία και AC φορτία, οι χρήστες μπορούν να το θέσετε σε κανονική κατάσταση λειτουργίας ή αναμονής.

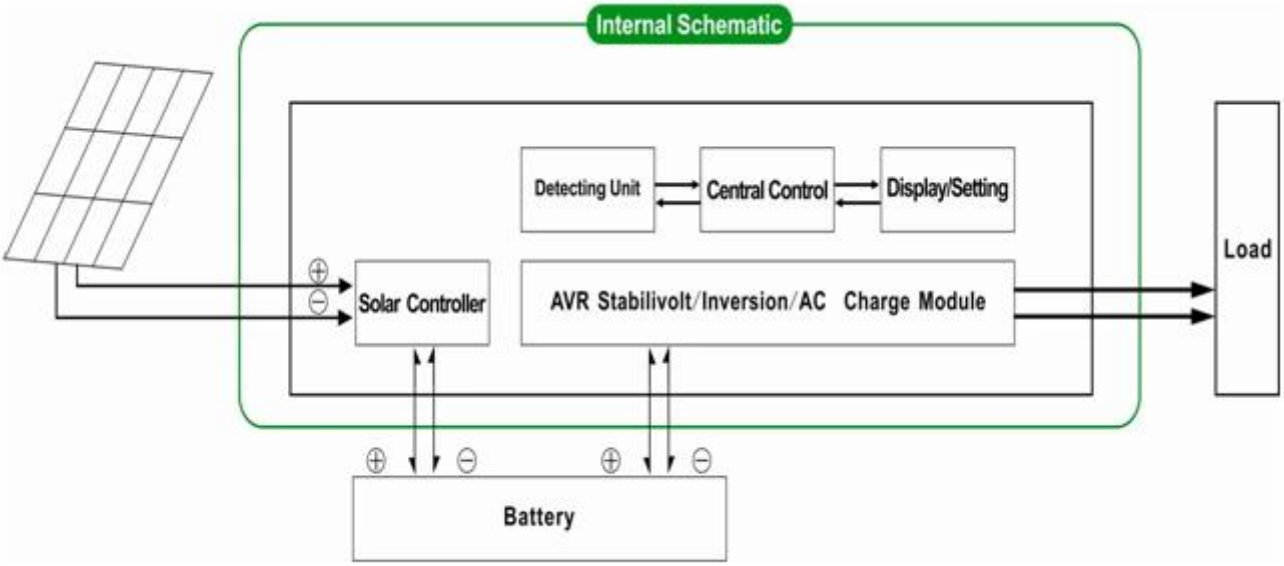

1.1 Κανονική εργασίαςΛειτουργία: ΣΥΧΝΟΤΗΤΑ στην οθόνη LCD είναι ρυθμισμένη σε01. Δεν έχει σημασία είναι συνδεδεμένο AC φορτία ή όχι, ηinverter πάντα μετατρέψει DC σε AC.

Είναιέτοιμοι για την τροφοδοσία των φορτίων AC. Σε αυτή τη λειτουργία, η οθόνη LCD θα εμφανίσειτάσης εξόδου, όπως παρακάτω:

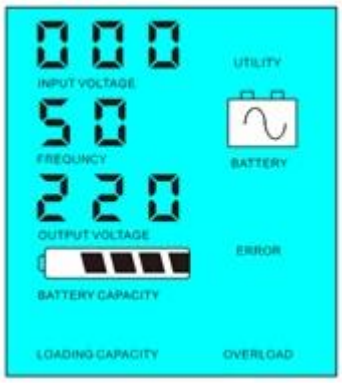

1.2 & nbsp? Λειτουργία Sleep: frequncyστην οθόνη LCD έχει οριστεί ως 02.If η ισχύς των συνδεδεμένων φορτίων AC είναι χαμηλότεροαπό το 5% της ονομαστικής ισχύος του μετατροπέα, δεν θα υπάρξει έξοδος από τομετατροπέα. Μόνο το τσιπ του μετατροπέα λειτουργεί. Η κατανάλωση ενέργειας από τομετατροπέας είναι μόνο 1-6W. Η οθόνη LCD εμφανίζει την τάση εξόδου 0 Αν η ισχύς τηςσυνδεδεμένα φορτία είναι πάνω από 5%, τότε ο μετατροπέας θα μετατρέψει αυτόματα DC σεAC για την παροχή ρεύματος για τα φορτία μέσα σε 5s. Η οθόνη LCD εμφανίζει την τάση εξόδου.Όπως φαίνεται παρακάτω:

Load's power< 5% of inverter's rated power

Load's power> 5% of inverter's rated power

Παρακαλείστε να σημειώσετε:

1) Μόνο το ηλιακό πάνελ φορτίζει τομπαταρία

2) Off-grid σύστημα ηλιακής ενέργειας. Είναιείναι κατάλληλο για τις περιοχές που είναι η έλλειψη χρησιμότητας ή άφθονη ηλιακή

Χρησιμότητα καιηλιακό σύστημα συμπληρωματικής παραγωγής ηλεκτρικής ενέργειας

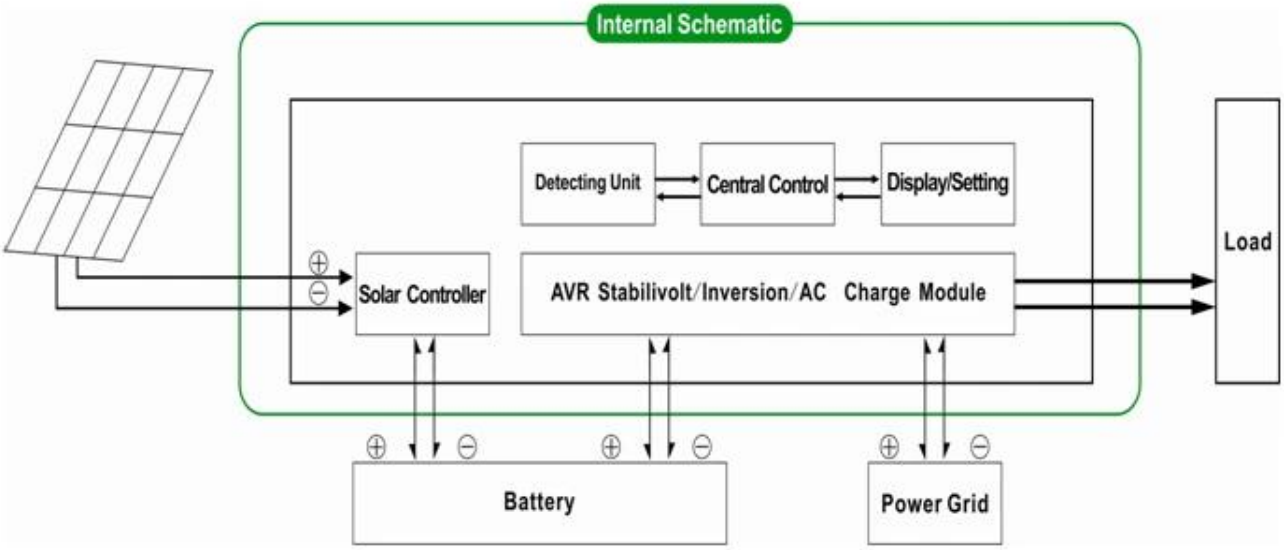

2. UPSΛειτουργία & nbsp? Όταν ο μετατροπέας είναι συνδεδεμένοςμε την μπαταρία και την εφαρμογή, οι χρήστες μπορούν να το θέσετε σε χρησιμότητα πρώτο (AC πρώτα) μπαταρίακατάσταση

αναμονής ή της μπαταρίας πρώτα (DC πρώτα) αναμονής χρησιμότητα λειτουργία.

2.1.Utilityπρώτο (AC πρώτα) της μπαταρίας σε κατάσταση αναμονής: ΣΥΧΝΟΤΗΤΑ στην οθόνη LCD έχει οριστεί σε 01.Όταν η χρησιμότητα και η μπαταρία είναι συνδεδεμένη με το μετατροπέα, το βοηθητικό πρόγραμμα θα παράσχειενέργειας στα φορτία πριν. Όταν το βοηθητικό πρόγραμμα έχει αποκοπεί, η μπαταρία θααυτόματα συνεχίσει να προμηθεύει ρεύμα μέσω του μετατροπέα ρεύματος.

Βήματαέχουν ως εξής:

Βήμα1: Όταν το βοηθητικό πρόγραμμα είναι διαθέσιμο, θα οδηγήσουν τα φορτία αμέσως μετά τάσηςσταθεροποιείται και ταυτόχρονα να φορτίσετε τις μπαταρίες χρόνο μέσω μετατροπέα ρεύματος.

Βήμα2: Όταν το βοηθητικό πρόγραμμα έχει αποκοπεί, ο μετατροπέας θα μετατρέψει την AC DC αυτόματα σεεξασφαλίζουν την αδιάλειπτη παροχή ηλεκτρικού ρεύματος εντός 5ms.

Βήμα3: Όταν το βοηθητικό πρόγραμμα είναι διαθέσιμο και πάλι, μετατροπέας θα μεταφέρει αυτόματα σεχρησιμότητα παροχή ρεύματος σε φορτία και να φορτίσετε τις μπαταρίες μέσω του μετατροπέα ρεύματος κατά τηίδια στιγμή.

Δείτε Workflowόπως παρακάτω.

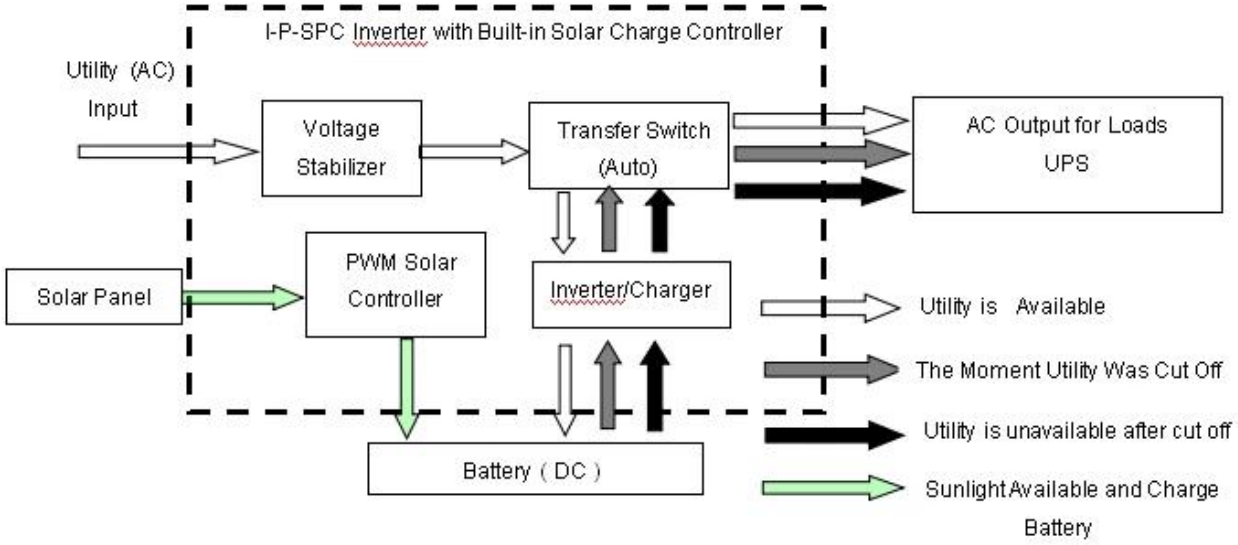

LCDεμφανίζεται όπως παρακάτω:

Utility supply power and charge battery

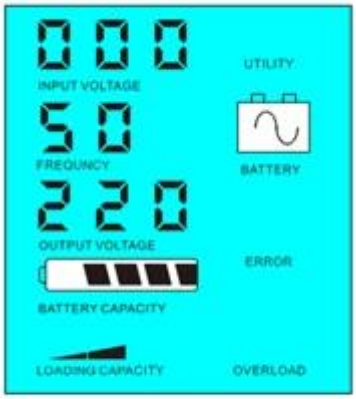

Without utility and battery supply power

Παρακαλείστε να σημειώσετε:

1) Υπάρχουν 2 τρόποι για να φορτίσετε τομπαταρίας, τη χρησιμότητα και ηλιακά πάνελ

2) Το σύστημα αυτό είναι κατάλληλο για την εξουσίασυστημάτων που έχουν κατασκευαστεί σε περιοχές που έχουν έλλειψη χρησιμότητας. Ή οι άνθρωποι μπορούν να χρησιμοποιούν την ηλιακή καιχρησιμότητα κατά την ίδια στιγμή.

2.2. Μπαταρίαπρώτο (DC πρώτα) λειτουργία χρησιμότητα standy: ΣΥΧΝΟΤΗΤΑ στην οθόνη LCD έχει οριστεί ως 03. Όταν χρησιμότητα καιμπαταρίας είναι συνδεδεμένα με το μετατροπέα, μπαταρία θα παρέχει ισχύ στα φορτίαπριν από τη χρησιμότητα. Όταν η χωρητικότητα της μπαταρίας δεν είναι αρκετό, το βοηθητικό πρόγραμμα θα συνεχίσει ναπαρέχει αυτόματα εξουσία.

Βήματα έχουν ως εξής:

Βήμα1: Όταν η μπαταρία είναι διαθέσιμες, θα οδηγήσουν τα φορτία AC μέσω του μετατροπέα ρεύματος.

Βήμα2: Όταν η μπαταρία δεν έχει αρκετή δύναμη, θα μεταφέρει αυτόματα σεχρησιμότητα παροχή ρεύματος στα φορτία

Βήμα3: Αφού η μπαταρία έχει φορτιστεί πλήρως (π.χ. από την ηλιακή ή την αιολική χρέωσηcontroller), που θα μεταφέρει αυτόματα στην μπαταρία παρέχει ενέργεια για τοφορτίων μέσω του μετατροπέα ρεύματος.

Δείτε Workflowόπως παρακάτω.

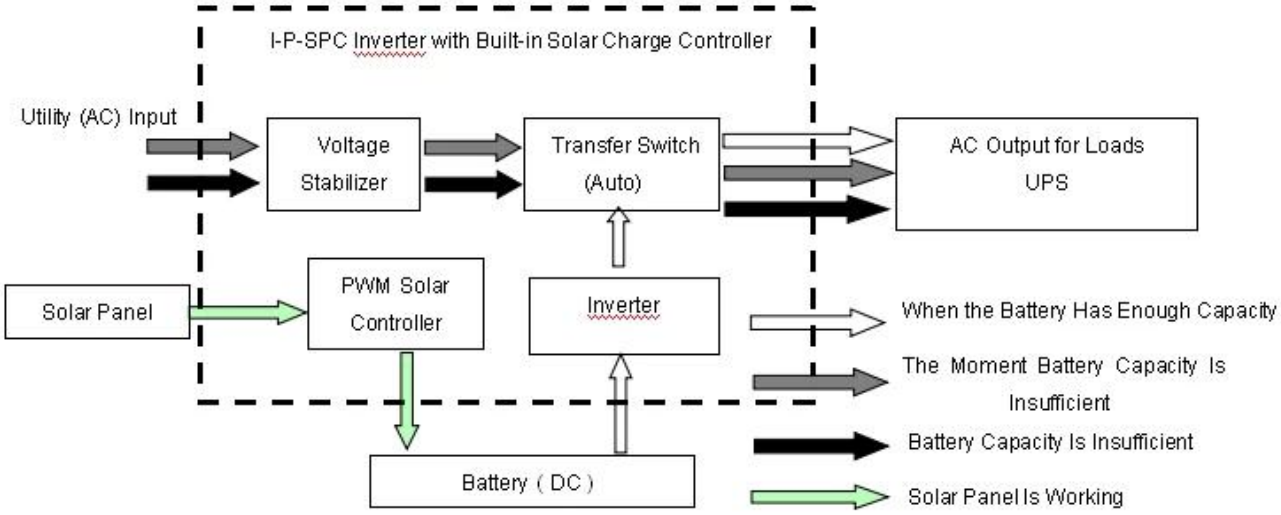

LCDεμφανίζεται όπως παρακάτω:

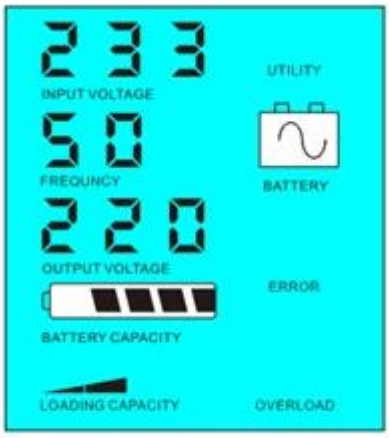

Battery available to supply power

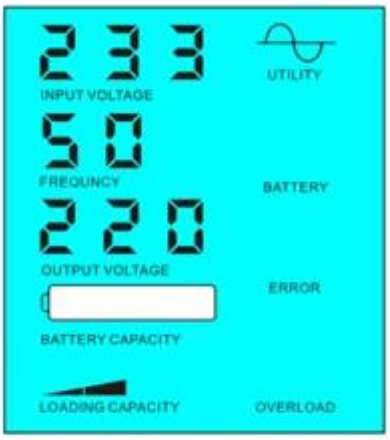

Battery unavailable,utility supply power

Ευγενικάσημειώστε:

1) Υπάρχει μόνο ένας τρόπος για να φορτίσετε τομπαταρία: ηλιακά πάνελ

2) Το σύστημα αυτό είναι κατάλληλο για περιοχές όπουηλεκτρικής ενέργειας είναι δαπανηρή ή περιβαλλοντικούς τομείς όπου η ηλιακή ενέργεια μπορεί να είναι πλήρωςχρησιμοποιείται για την αποθήκευση χρησιμότητα bill.such το σπίτι ηλιακής & amp? αιολικό σύστημα, φαναριούηλιακή & amp? αιολικό σύστημα

Παράμετρος

Λειτουργία	6000VA
Ονομαστική Χωρητικότητα εξόδου	4000W
Peak Ισχύς	8000W
Μπαταρία Τάση (DC)	48V

PWM Ηλιακή ελεγκτή	Τάση	48V
	Τρέχουσα	60A
	PV Max Τάση εισόδου	48V Σύστημα: 100V
Μέγεθος W × D × H (mm)		420 * 260 * 605
Συσκευασία Διαστάσεις Π x Β x Υ (mm)		440 * 280 * 625
Net Βάρος (kg)		50
Μικτό Βάρος (kg)		55
Γενικές παράμετροι		
Εργασίας Λειτουργία (Ρύθμιση)	1	Utility πρώτο (AC πρώτα) την εφεδρική μπαταρία αναμονής
	2	Κατάσταση νάρκης, δεν χρησιμότητα, δύναμη φορτίο είναι πάνω από 5% της ονομαστικής ισχύος εξόδου, Inverter αρχίσει να λειτουργεί αυτόματα
	3	Μπαταρία πρώτο (DC πρώτη) χρησιμότητα αναμονής
AC Είσοδος	Τάση	220V ± 35% ή 110V + 35% (Προαιρετικό)
	Συχνότητα	50Hz ± 3% ή 60 Hz ± 3% (Προαιρετικό)
AC Έξοδος	Τάση	220V ± 3% ή 230V ± 3 or240V ± 3% ή 100V ± 3% ή 110V ± 3% (Προαιρετικό)
	Συχνότητα	50Hz ± 0.5 ή 60Hz ± 0,5 (Προαιρετικό)
Utility χρεώνουν	AC Ρεύμα φόρτισης	0 ~ 15A
	Φορτίστε Ώρα	Βασιστείτε στην χωρητικότητα της μπαταρίας και την ποσότητα
	Μπαταρία Προστασία	Αυτόματη ανίχνευση, Φόρτιση και αποφόρτιση, Έξυπνη Διαχείριση
PV Φορτίστε		Συνολικό Ρεύμα εισόδου PV πρέπει να είναι μικρότερη Από το ονομαστικό ρεύμα του PWM ηλιακή ελεγκτή
Οθόνη	Οθόνη Λειτουργία	LCD + LED
	Οθόνη Πληροφορίες	Τάση εισόδου, τάση εξόδου, έξοδος συχνότητα, μπαταρία ικανότητα, την κατάσταση φορτίου, Κατάσταση Πληροφορίες
Έξοδος Wave Τύπος		Καθαρή παραγωγή κυμάτων ημιτόνου, Total Harmonic Παραμόρφωση THD≤3
Υπερφόρτωση Ικανότητα		> 120% 1 λεπτό,> 130% 10s
Ισχύς Κατανάλωση	Sleep Λειτουργία	1 ~ 6W
	Κανονική Λειτουργία	1 ~ 3A
Μετατροπή Αποδοτικότητα		80% ~ 90%
Μεταφορά Ώρα		<5ms (AC σε DC / DC σε AC)
Προστασία		Εξόδου υπερφόρτωση, βραχυκύκλωμα, υψηλής τάσης εισόδου, χαμηλής τάσης εισόδου, υπερθέρμανση
Περιβάλλον	Θερμοκρασία	-10 ℃ ~ 50 ℃
	Υγρασία	10% ~ 90%
	Απόκτηση	≤4000m

Ηπαραπάνω είναι η τυπική παράμετρο μας. Υπόκειται σε αλλαγή χωρίς προηγούμενη ειδοποίηση.

ΕμείςΈχουμε το δικό μας επαγγελματικό μετατροπέα και του ελεγκτή R & amp? D ομάδα και εμείς παρέχουν τεχνική υποστήριξη και OEM ODMυπηρεσία

Ηπληροφορίες για τον ελεγκτή παραπάνω είναι στάνταρ parameter.It εταιρεία μας μπορεί να

είναιάλλαξε σε άλλες PWM ελεγκτή ηλιακής φόρτισης.

ΣύνδεσηΔιάγραμμα

Άλλα

Παρακαλώ δείτε το περίγραμμα τηςτο σχεδιασμό, τεχνικά έγγραφα, εγχειρίδια, φυλλάδια προϊόντων, etc.Research καιΤο τμήμα ανάπτυξης της έκανε & nbsp? 1st έκδοση στις 5 Μαΐου του 2014.