I-P-SPC Σειρά χαμηλής συχνότητας Ηλιακή ΕνέργειαInverter με ενσωματωμένη Ηλιακός ρυθμιστής φόρτισης 350W

Συστατικό

1) Υψηλήποιότητας χαμηλής συχνότητας καθαρής inverter ημιτονοειδές κύμα (με χρέωση χρησιμότητα

λειτουργίακαι UPS λειτουργία)

2) Built-in PWMΡυθμιστής φόρτισης ηλιακής ενέργειας

Εφαρμογή

1)Off-δίκτυο σύστημα ηλιακής ενέργειας

2) Χρησιμότητα και ηλιακή συμπληρωματικάσύστημα παραγωγής ηλεκτρικής ενέργειας

Χαρακτηριστικά

1) Εύκολο ναεγκατάσταση. Για να διαμορφώσετε ένα ηλιακό σύστημα, οι χρήστες πρέπει απλά να το συνδέσετε με την ηλιακήπάνελ και μπαταρίες.

2) CPUδιαχείρισης, ευφυή ελέγχου, modular design

3) λυχνίες LED LCDοθόνη. LCD μπορεί να εμφανίσει διάφορες παραμέτρους (όπως η τάση εξόδου, συχνότητα,Λειτουργία εργασίας)

4) πολλαπλών λειτουργιώνσχεδιασμό, τη λειτουργία AVR UPS. Οι χρήστες δεν χρειάζεται να αγοράζουν ηλιακή, ελεγκτή, φορτιστής ACή σταθεροποιητή.

5) Εξωτερική σύνδεση της μπαταρίας, είναιβολικό για τους χρήστες να επεκτείνουν το χρόνο χρήσης και back-up χρόνο ρεύματος

6) Μεsuper φέρουσα ικανότητα και υψηλή χωρητικότητα φορτίου, αυτή η σειρά των & nbsp? μετατροπείς μπορούν να οδηγήσουν όχι μόνο το φορτίο αντίστασης?αλλά και διάφορα είδη επαγωγικά φορτία, όπως κινητήρα, κλιματιστικό,ηλεκτρικά τρυπάνια, λάμπα φθορισμού, λάμπα αερίου. Μπορεί να οδηγήσει σχεδόν κάθε είδουςφορτίο

7) Χαμηλήσυχνότητας σχεδιασμό καθαρό κύκλωμα ημιτονοειδές κύμα, σταθερή ποιότητα, εύκολη

συντήρηση, χαμηλήποσοστό αποτυχίας και μεγάλη διάρκεια ζωής (κάτωτην ορθή λειτουργία, μπορεί να διαρκέσειτουλάχιστον 5 έτη)

8) Perfectπροστασία: προστασία χαμηλής τάσης, προστασία υψηλής τάσης, προστασία υπερθέρμανσης,προστασία βραχυκυκλώματος, προστασία υπερφόρτωσης

9) CE /Εγκρίσεις EMC / LVD / RoHS / FCC

10) 2χρόνια εγγύηση, δια βίου τεχνικήυποστήριξη

Λειτουργία

Off-grid ηλιακήςσυστήματος ηλεκτρικής ενέργειας

1. Όταν συνδεθεί μεμπαταρία και AC φορτία, οι χρήστες μπορούν να το θέσετε σε κανονική κατάσταση λειτουργίας ή αναμονής.

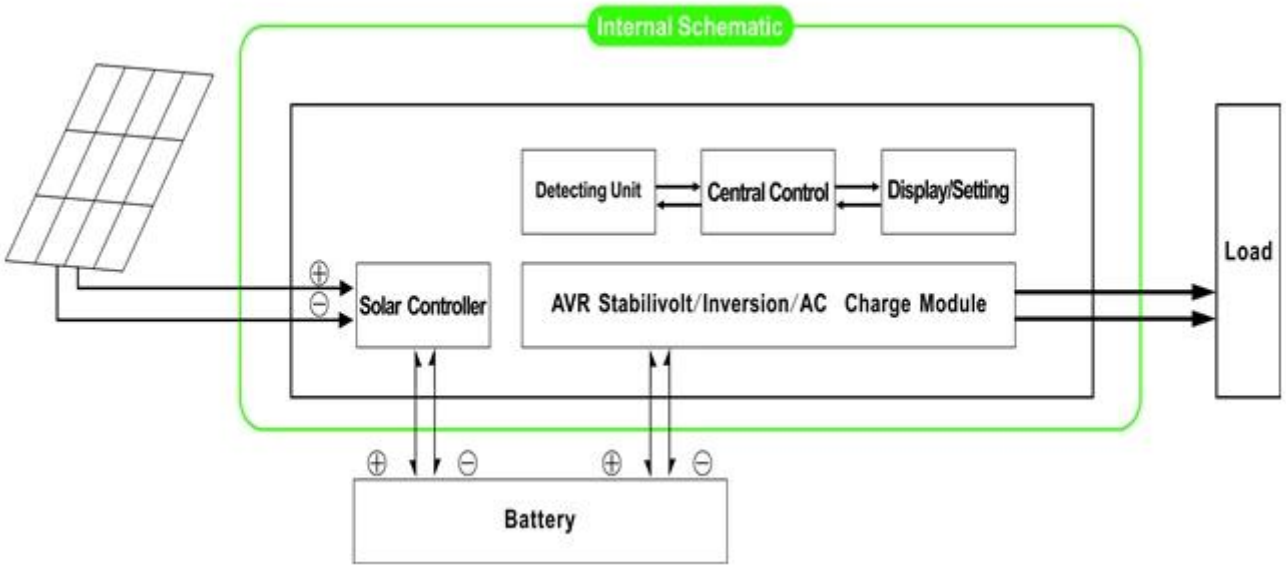

1.1 Κανονική εργασίαςΛειτουργία: ΣΥΧΝΟΤΗΤΑ στην οθόνη LCD είναι ρυθμισμένη σε01. Δεν έχει σημασία είναι συνδεδεμένο AC φορτία ή όχι, ηinverter πάντα μετατρέψει DC σε AC & nbsp.? Είναιέτοιμοι για την τροφοδοσία των φορτίων AC. Σε αυτή τη λειτουργία, η οθόνη LCD θα εμφανίσειτάσης εξόδου, όπως παρακάτω:

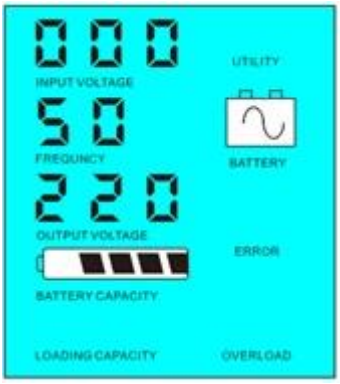

1.2 & nbsp? Λειτουργία Sleep: frequncyστην οθόνη LCD έχει οριστεί ως 02.If η ισχύς των συνδεδεμένων φορτίων AC είναι χαμηλότεροαπό το 5% της ονομαστικής ισχύος του μετατροπέα, δεν θα υπάρξει έξοδος από τομετατροπέα. Μόνο το τσιπ του μετατροπέα λειτουργεί. Η κατανάλωση ενέργειας από τομετατροπέας είναι μόνο 1-6W. Η οθόνη LCD εμφανίζει την τάση εξόδου 0 Αν η ισχύς τηςσυνδεδεμένα φορτία είναι πάνω από 5%, τότε ο μετατροπέας θα μετατρέψει αυτόματα DC σεAC για την παροχή ρεύματος για τα φορτία μέσα σε 5s. Η οθόνη LCD εμφανίζει την τάση εξόδου.Όπως φαίνεται παρακάτω:

Load's power < 5% of inverter's rated power

Load's power > 5% of inverter's rated power

Παρακαλείστε να σημειώσετε:

1) Μόνο τοηλιακά πάνελ φορτίζει τη μπαταρία

2) Off-gridσύστημα ηλιακής ενέργειας. Είναι κατάλληλο για τις περιοχές που είναι η έλλειψη χρησιμότητας ήάφθονη ηλιακή

Χρησιμότητα και ηλιακή συμπληρωματικάσύστημα παραγωγής ηλεκτρικής ενέργειας

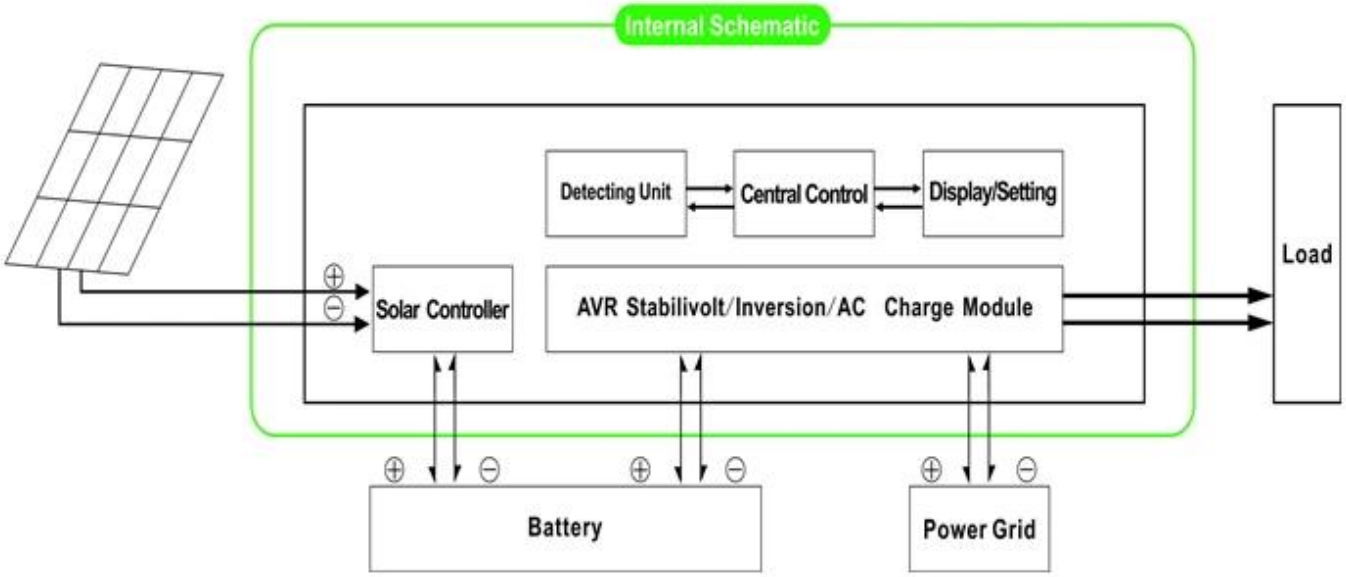

2. UPSΛειτουργία & nbsp? Όταν ο μετατροπέας είναι συνδεδεμένοςμε την μπαταρία και την εφαρμογή, οι χρήστες μπορούν να το θέσετε σε χρησιμότητα πρώτο (AC πρώτα) μπαταρίακατάσταση αναμονής ή της μπαταρίας πρώτα (DC πρώτα) αναμονής χρησιμότητα λειτουργία.

2.1.Utility πρώτο (AC πρώτα) της μπαταρίας σε κατάσταση αναμονής: ΣΥΧΝΟΤΗΤΑ στην οθόνη LCD έχει οριστεί σε 01. Πότε είναι η χρησιμότητα και η μπαταρίασυνδέεται με τον αντιστροφέα, το βοηθητικό πρόγραμμα θα παρέχει ισχύ στα φορτία πριν. Ότανχρησιμότητα κόβεται, η μπαταρία θα συνεχίσει αυτόματα με την παροχή ρεύματος μέσωμετατροπέα ρεύματος.

Βήματα έχουν ως εξής:

Βήμα 1: Όταν το βοηθητικό πρόγραμμα είναι διαθέσιμο, θα οδηγήσετετα φορτία αμέσως μετά την τάση να σταθεροποιηθεί και κατά την ίδια χρόνου φόρτισηςμπαταρίες μέσω του μετατροπέα ρεύματος.

Βήμα 2: Όταν το βοηθητικό πρόγραμμα έχει αποκοπεί, ομετατροπέας θα μετατρέψει την AC DC αυτόματα για να εξασφαλίζουν την αδιάλειπτη ισχύεφοδιασμού εντός 5ms.

Βήμα 3: Όταν το βοηθητικό πρόγραμμα είναι διαθέσιμο και πάλι,μετατροπέας θα μεταφέρει αυτόματα σε βοηθητικό παροχή ρεύματος σε φορτία καιφορτίσετε τις μπαταρίες μέσω του μετατροπέα ρεύματος ταυτόχρονα.

Δείτε Workflow όπως παρακάτω.

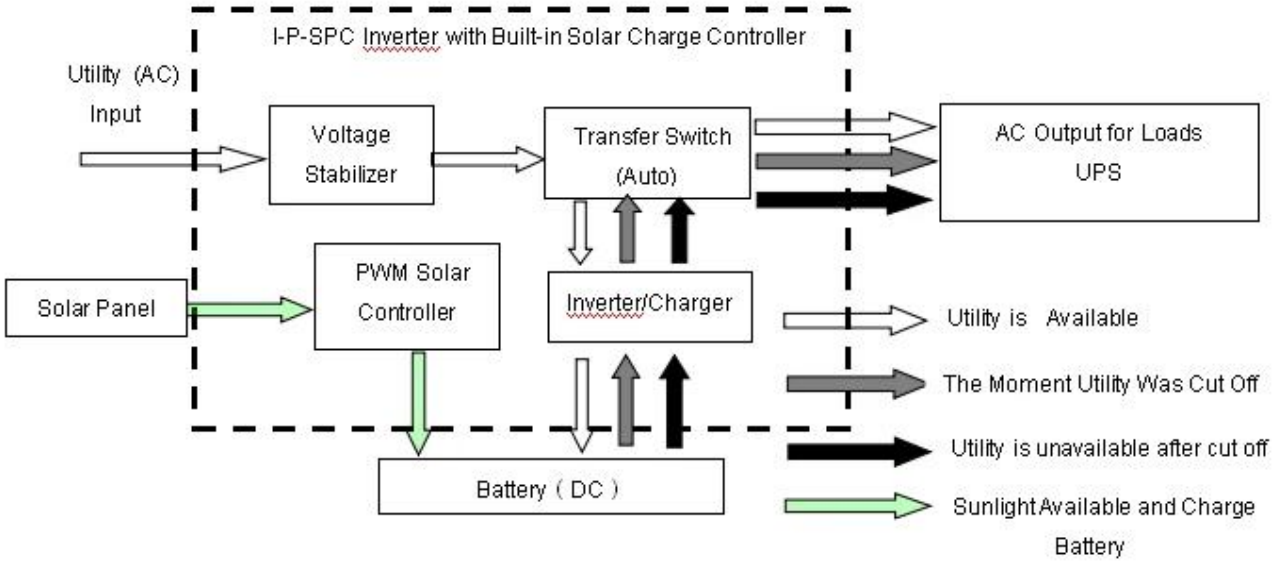

LCDεμφανίζεται όπως παρακάτω:

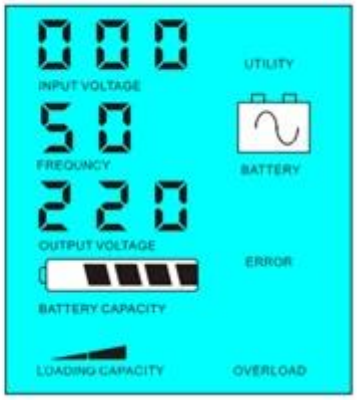

Παροχή ρεύματος και χρεώνουνμπαταρία
Χωρίςχρησιμότητα και την προμήθεια μπαταριών ενέργειας

Παρακαλείστε να σημειώσετε:

1) Υπάρχουν 2 τρόποι για να φορτίσετε την μπαταρία, η χρησιμότητα και η ηλιακήπάνελ

2) Αυτό το σύστημα είναι κατάλληλο για συστήματα ισχύος χτισμένο σε περιοχές πουείναι η έλλειψη χρησιμότητας. Ή οι άνθρωποι μπορούν να χρησιμοποιήσουν την ηλιακή και χρησιμότητα συγχρόνως.

2.2. Μπαταρίαπρώτο (DC πρώτα) λειτουργία χρησιμότητα standy: ΣΥΧΝΟΤΗΤΑ στην οθόνη LCD έχει οριστεί ως 03. Όταν χρησιμότητα καιμπαταρίας είναι συνδεδεμένα με το μετατροπέα, μπαταρία θα παρέχει ισχύ στα φορτίαπριν από τη χρησιμότητα. Όταν η χωρητικότητα της μπαταρίας δεν είναι αρκετό, το βοηθητικό πρόγραμμα θα συνεχίσει ναπαρέχει αυτόματα εξουσία.

Βήματαέχουν ως εξής:

Βήμα 1: Όταν η μπαταρία είναι διαθέσιμες, θα οδηγήσουν τα φορτία ACμέσω του μετατροπέα ρεύματος.

Βήμα 2: Όταν η μπαταρία δεν έχει αρκετή δύναμη, αυτόματα θαμεταφορά προς χρησιμότητα παρέχει ισχύ στα φορτία

Βήμα 3: Αφού η μπαταρία έχει φορτιστεί πλήρως (π.χ. από την ηλιακή ήφορτίο του ανέμου ελεγκτή), θα μεταφέρει αυτόματα στην μπαταρία προμηθεύουνενέργειας στα φορτία μέσω του μετατροπέα ρεύματος.

Δείτε Workflow όπως παρακάτω.

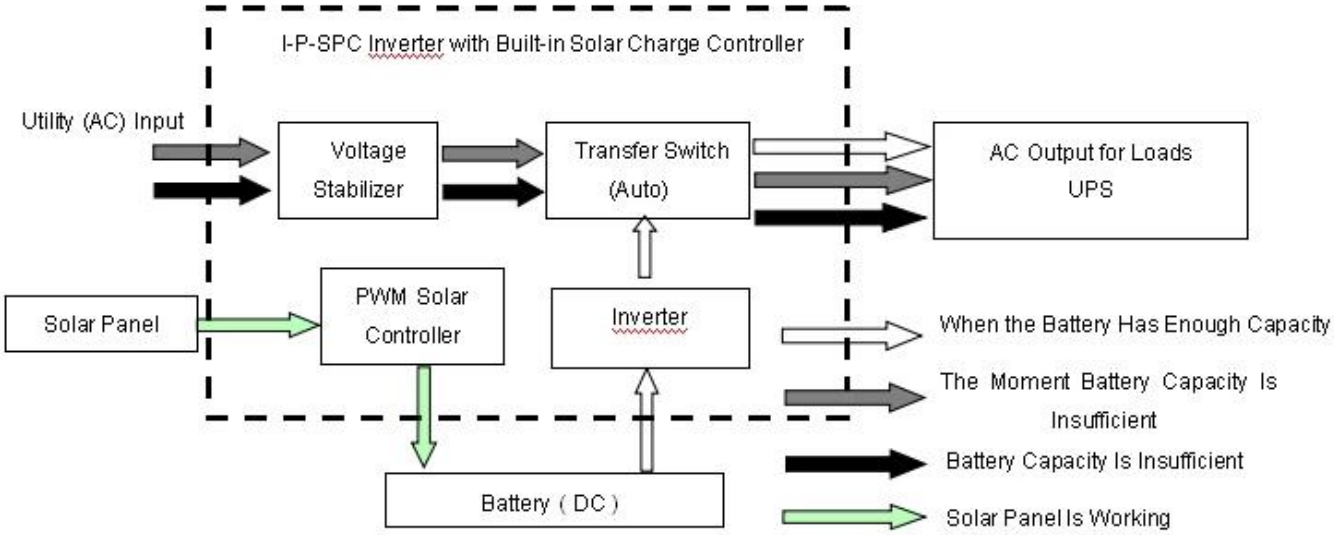

LCDεμφανίζεται όπως παρακάτω:

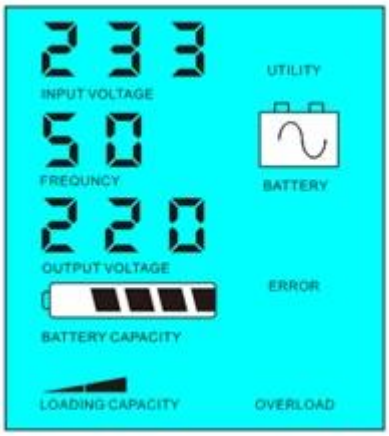

Μπαταρίαγια τροφοδότηση & nbsp? & Nbsp? & Nbsp? & Nbsp? Μπαταρίας δεν είναι διαθέσιμη, παροχή ρεύματος χρησιμότητας

Ευγενικάσημειώστε:

1)Υπάρχει μόνο ένας τρόπος για να χρεώνουν η μπαταρία: ηλιακά πάνελ

2) Το σύστημα αυτό είναι κατάλληλο για περιοχές όπου η ηλεκτρική ενέργεια είναιακριβό ή περιβαλλοντικούς τομείς όπου η ηλιακή ενέργεια μπορεί να χρησιμοποιηθεί πλήρως για να σώσει το βοηθητικό πρόγραμμαbill.such ως το σπίτι ηλιακής & amp? αιολικό σύστημα, streetlight ηλιακή &

amp? αιολικό σύστημα

Παράμετρος

Λειτουργία		500VA
Ονομαστική Χωρητικότητα εξόδου		350W
Peak Ισχύς		700W
Μπαταρία Τάση (DC)		12V ή 24V
PWM Ηλιακή ελεγκτή	Τάση	12V ή 24V
	Τρέχουσα	10A
	PV Max Τάση εισόδου	12V Σύστημα: 25V
		24V Σύστημα: 50V
Μέγεθος W × D × H (mm)		335 * 165 * 375
Συσκευασία Διαστάσεις Π x Β x Υ (mm)		355 * 185 * 395
Net Βάρος (kg)		7
Μικτό Βάρος (kg)		8
Γενικά Παράμετρος		
Εργασίας Λειτουργία (Ρύθμιση)	1	Utility πρώτο (AC πρώτα) την εφεδρική μπαταρία αναμονής
	2	Κατάσταση νάρκης, δεν χρησιμότητα, το φορτίο του εξουσία είναι πάνω από 5% της ονομαστικής ισχύος εξόδου, Inverter αρχίσει να λειτουργεί αυτόματα
	3	Μπαταρία πρώτο (DC πρώτη) χρησιμότητα αναμονής
AC Είσοδος	Τάση	220V ± 35% ή 110V + 35% (Προαιρετικό)
	Συχνότητα	50Hz ± 3% ή 60Hz ± 3% (Προαιρετικό)
AC Έξοδος	Τάση	220V ± 3% ή 230V ± 3 or240V ± 3% ή 100V ± 3% ή 110V ± 3% (Προαιρετικό)
	Συχνότητα	50Hz ± 0,5 ή 60Hz ± 0,5 (Προαιρετικό)
Utility χρεώνουν	AC Ρεύμα φόρτισης	0 ~ 15A
	Φορτίστε Ώρα	Βασιστείτε σχετικά με την ικανότητα και την ποσότητα της μπαταρίας
	Μπαταρία Προστασία	Αυτόματη ανίχνευση, Charge και αποφόρτιση, Έξυπνη Διαχείριση
PV Φορτίστε		Συνολικό Ρεύμα εισόδου PV Πρέπει να είναι μικρότερη από το ονομαστικό ρεύμα του PWM ηλιακή ελεγκτή
Οθόνη	Οθόνη Λειτουργία	LCD + LED
	Οθόνη Πληροφορίες	Είσοδος τάσης, η τάση εξόδου, συχνότητα εξόδου, η χωρητικότητα της μπαταρίας, την κατάσταση φορτίου, πληροφορίες κατάστασης
Έξοδος Wave Τύπος		Καθαρή παραγωγή κυμάτων ημιτόνου, Σύνολο Αρμονική παραμόρφωση THD≤3
Υπερφόρτωση Ικανότητα		> 120% 1 λεπτό,> 130% 10s
Ισχύς Κατανάλωση	Sleep Λειτουργία	1 ~ 6W
	Κανονική Λειτουργία	1 ~ 3A
Μετατροπή Αποδοτικότητα		80% ~ 90%
Μεταφορά Ώρα		<5ms (AC σε DC / DC σε AC)

Προστασία		Υπερφόρτωση εξόδου, βραχυκύκλωμα, είσοδος υψηλής τάσης, είσοδος χαμηλής τάσης, υπερθερμανθεί
Περιβάλλον	Θερμοκρασία	-10 ℃ ~ 50 ℃
	Υγρασία	10% ~ 90%
	Απόκτηση	≤4000m

Ηπαραπάνω είναι η τυπική παράμετρο μας. Υπόκειται σε αλλαγή χωρίς προηγούμενη ειδοποίηση.

Εμείς Έχουμε το δικό μας επαγγελματικό μετατροπέα και του ελεγκτή R & amp? D ομάδα και εμείς παροχή τεχνικής υποστήριξης και υπηρεσία ODM OEM

Ηπληροφορίες για τον ελεγκτή παραπάνω είναι στάνταρ parameter.It εταιρεία μας μπορεί να είναιάλλαξε σε άλλες PWM ελεγκτή ηλιακής φόρτισης.

Διάγραμμα σύνδεσης

Άλλα

Παρακαλώ δείτε το περίγραμμα του σχεδιασμού, των τεχνικών εγγράφων, ο χρήστηςεγχειρίδια, φυλλάδια προϊόντων, etc.Research και το τμήμα ανάπτυξης έκανε & nbsp? 1st έκδοση στις 5 Μαΐου του 2014.