I-P-SPCΣειρά χαμηλής συχνότητας Solarlσχύς Inverter με ενσωματωμένη Ηλιακός ρυθμιστής φόρτισης 1500W

Συστατικό

1) Υψηλήποιότητας χαμηλής συχνότητας καθαρό ημιτονοειδές κύμα μετατροπέα(Με χρέωση χρησιμότητα τη λειτουργία και τη λειτουργία UPS)

2) Built-in PWMΡυθμιστής φόρτισης ηλιακής ενέργειας

Εφαρμογή

1) Off-δίκτυο σύστημα ηλιακής ενέργειας

2) Χρησιμότητα και ηλιακή συμπληρωματικάσύστημα παραγωγής ηλεκτρικής ενέργειας

Χαρακτηριστικά

1) Εύκολο στην εγκατάσταση. Για να διαμορφώσετε ένα ηλιακόσύστημα, οι χρήστες πρέπει απλά να το συνδέσετε με ηλιακούς συλλέκτες και μπαταρίες.

2) διαχείριση των CPU, ευφυήέλεγχο, modular design

3) λυχνίες LED οθόνη LCD.LCD μπορεί να εμφανίσει διάφορες παραμέτρους (όπως η τάση εξόδου, συχνότητα,Λειτουργία εργασίας)

4) σχεδιασμός πολλαπλών λειτουργιών, τη λειτουργία AVR UPS.Οι χρήστες δεν χρειάζεται να αγοράζουν ηλιακή, ελεγκτής, AC φορτιστής ή σταθεροποιητή.

5) Εξωτερικόσύνδεση της μπαταρίας, είναι βολικό για τους χρήστες να επεκτείνουν το χρόνο χρήσης και back-upχρόνος ενέργειας

6) Με σούπερ φέρουσα ικανότητα και υψηλήωφέλιμο φορτίο, αυτή η σειρά των & nbsp? μετατροπείςΔεν μπορείτε να οδηγήσετε μόνο φορτίο αντίστασης? αλλά και διάφορα είδη επαγωγικά φορτία όπωςως κινητήρας, κλιματισμός, ηλεκτρικά τρυπάνια, λάμπα φθορισμού, λάμπα αερίου. Μπορεί ναοδηγούν σχεδόν κάθε είδους φορτίο

7) Χαμηλή συχνότητα κυκλώματος καθαρό ημιτονοειδές κύμασχεδιασμό, σταθερή ποιότητα, εύκολη

συντήρηση, χαμηλό ποσοστό αποτυχίας και καιρό υπηρεσίαζωής (σύμφωνα με την ορθή λειτουργία, μπορεί να διαρκέσει τουλάχιστον 5 χρόνια)

8) Τέλεια προστασία: χαμηλής τάσηςπροστασία, προστασία υψηλής τάσης, προστασία υπερθέρμανσης, βραχυκυκλώματοςπροστασία, προστασία υπερφόρτωσης

9) CE / EMC / LVD /Εγκρίσεις RoHS / FCC

10) 2 χρόνια εγγύηση,βίου τεχνική υποστήριξη

Λειτουργία

Off-δίκτυο σύστημα ηλιακής ενέργειας

1. Όταν συνδεθεί μεμπαταρία και AC φορτία, οι χρήστες μπορούν να το θέσετε σε κανονική κατάσταση λειτουργίας ή αναμονής.

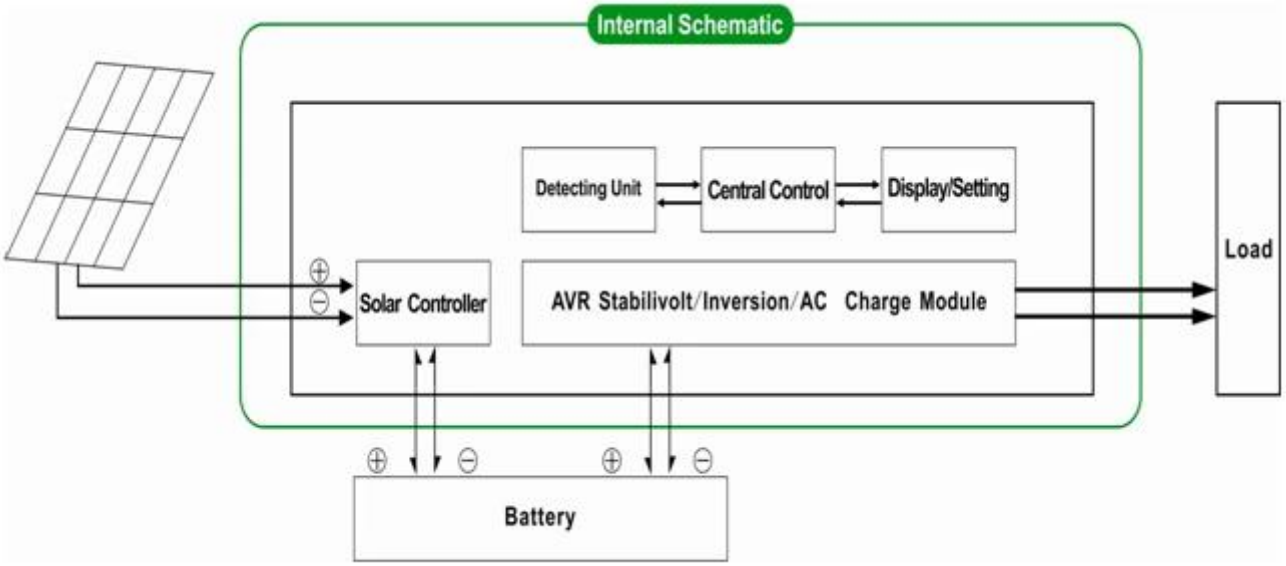

1.1 Κανονική κατάσταση λειτουργίας: ΣΥΧΝΟΤΗΤΑ σεη οθόνη LCD έχει οριστεί σε 01. Δεν έχει σημασίαείναι συνδεδεμένο AC φορτία ή όχι, ο μετατροπέας πάντα να μετατρέψει DC σε AC & nbsp.? Είναι έτοιμος για την τροφοδοσία των φορτίων AC. Σεαυτή τη λειτουργία, η οθόνη LCD θα εμφανίσει τάση εξόδου, όπως παρακάτω:

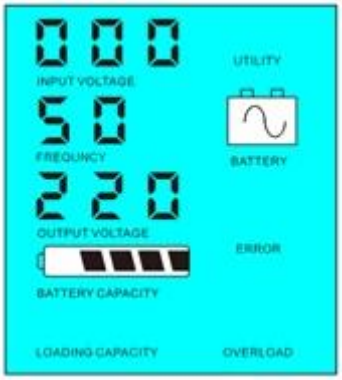

1.2 Λειτουργία Sleep: frequncyστην οθόνη LCD έχει οριστεί ως 02.If η ισχύς των συνδεδεμένων φορτίων AC είναι χαμηλότεροαπό το 5% της ονομαστικής ισχύος του μετατροπέα, δεν θα υπάρξει έξοδος από τομετατροπέα. Μόνο το τσιπ του μετατροπέα λειτουργεί. Η κατανάλωση ενέργειας από τομετατροπέας είναι μόνο 1-6W. Η οθόνη LCD εμφανίζει την τάση εξόδου 0 Αν η ισχύς τηςσυνδεδεμένα φορτία είναι πάνω από 5%, τότε ο μετατροπέας θα μετατρέψει αυτόματα DC σεAC για την παροχή ρεύματος για τα φορτία μέσα σε 5s. Η οθόνη LCD εμφανίζει την τάση εξόδου.Όπως φαίνεται παρακάτω:

Load's power< 5% of inverter's rated power

Load's power> 5% of inverter's rated power

Παρακαλείστε να σημειώσετε:

1) Μόνο τοηλιακά πάνελ φορτίζει τη μπαταρία

2) Off-gridσύστημα ηλιακής ενέργειας. Είναι κατάλληλο για τις περιοχές που είναι η έλλειψη χρησιμότητας ήάφθονη ηλιακή

Χρησιμότητα και ηλιακή συμπληρωματικάσύστημα παραγωγής ηλεκτρικής ενέργειας

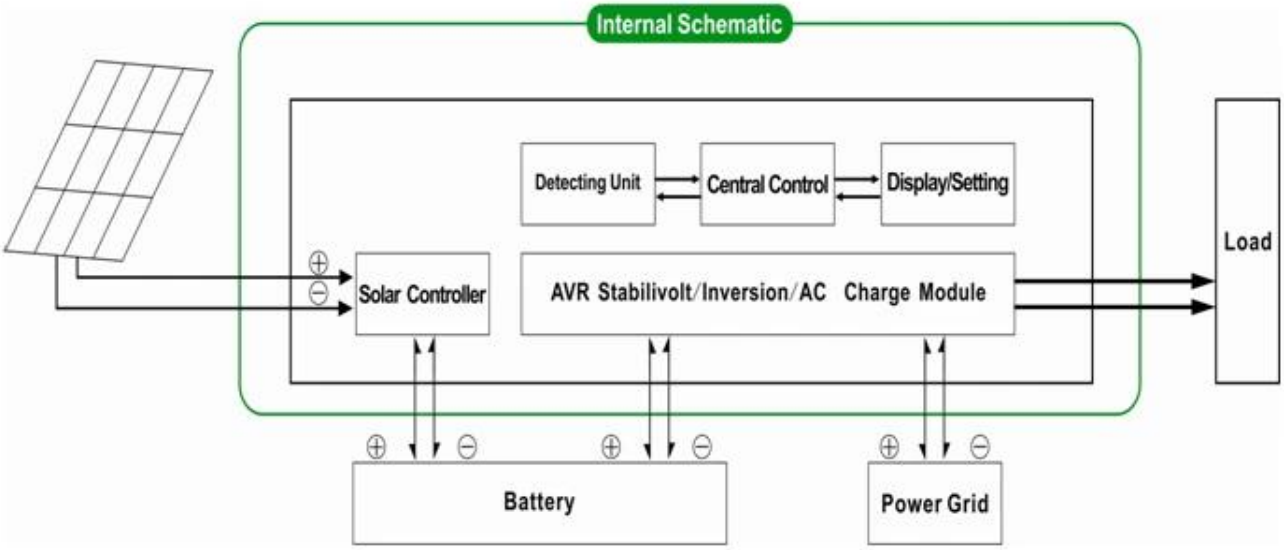

2. UPSΛειτουργία & nbsp? Όταν ο μετατροπέας είναι συνδεδεμένοςμε την μπαταρία και την εφαρμογή, οι χρήστες μπορούν να το θέσετε σε χρησιμότητα πρώτο (AC πρώτα) μπαταρίακατάσταση

αναμονής ή της μπαταρίας πρώτα (DC πρώτα) αναμονής χρησιμότητα λειτουργία.

2.1.Utility πρώτο (AC πρώτα) της μπαταρίας σε κατάσταση αναμονής: ΣΥΧΝΟΤΗΤΑ στην οθόνη LCD έχει οριστεί σε 01. Πότε είναι η χρησιμότητα και η μπαταρίασυνδέεται με τον αντιστροφέα, το βοηθητικό πρόγραμμα θα παρέχει ισχύ στα φορτία πριν. Ότανχρησιμότητα κόβεται, η μπαταρία θα συνεχίσει αυτόματα με την παροχή ρεύματος μέσωμετατροπέα ρεύματος.

Βήματα έχουν ως εξής:

Βήμα 1: Όταν το βοηθητικό πρόγραμμα είναι διαθέσιμο, θα οδηγήσετετα φορτία αμέσως μετά την τάση να σταθεροποιηθεί και κατά την ίδια χρόνου φόρτισηςμπαταρίες μέσω του μετατροπέα ρεύματος.

Βήμα 2: Όταν το βοηθητικό πρόγραμμα έχει αποκοπεί, ομετατροπέας θα μετατρέψει την AC DC αυτόματα για να εξασφαλίζουν την αδιάλειπτη ισχύεφοδιασμού εντός 5ms.

Βήμα 3: Όταν το βοηθητικό πρόγραμμα είναι διαθέσιμο και πάλι,μετατροπέας θα μεταφέρει αυτόματα σε βοηθητικό παροχή ρεύματος σε φορτία καιφορτίσετε τις μπαταρίες μέσω του μετατροπέα ρεύματος ταυτόχρονα.

Δείτε Workflow όπως παρακάτω.

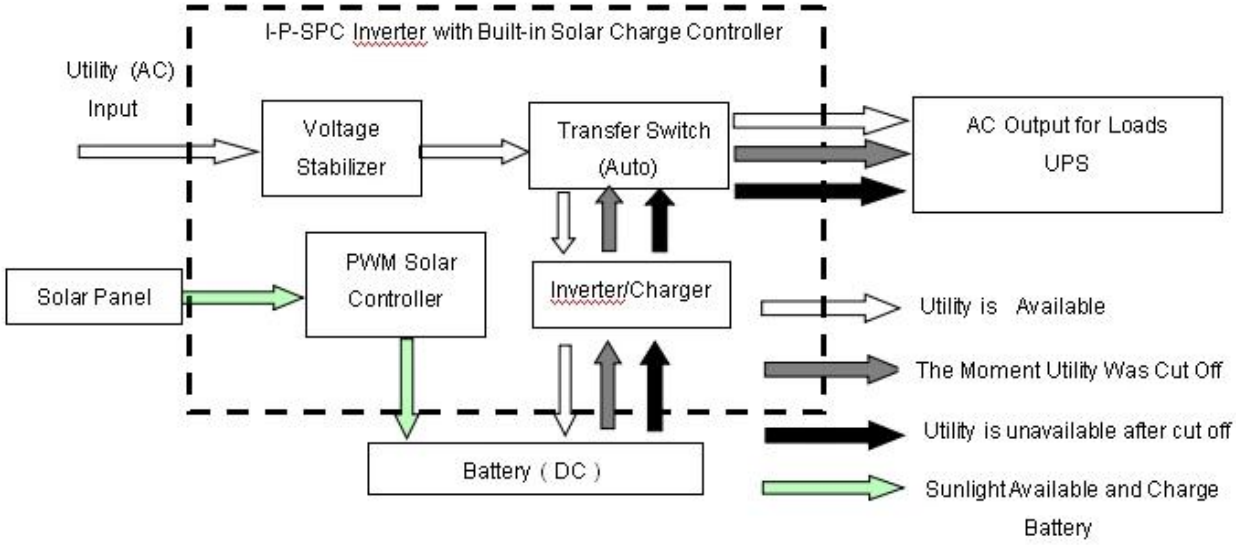

LCD εμφανίζεται όπως παρακάτω:

Utility supply power and charge battery

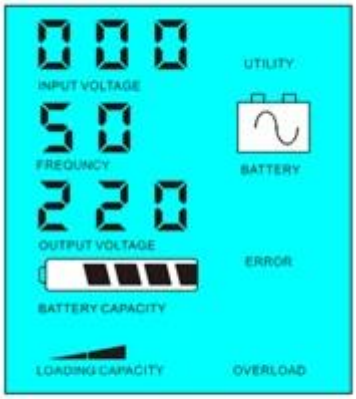

Without utility and battery supply power

Τροφοδοτικό Utility και χρέωσημπαταρία & nbsp? & nbsp? Χωρίςχρησιμότητα και την προμήθεια μπαταριών ενέργειας

Παρακαλείστε να σημειώσετε:

1) Υπάρχουν 2 τρόποι για να φορτίσετε την μπαταρία, η χρησιμότητα και η ηλιακήπάνελ

2) Αυτό το σύστημα είναι κατάλληλο για συστήματα ισχύος χτισμένο σε περιοχές πουείναι η έλλειψη χρησιμότητας. Ή οι άνθρωποι μπορούν να χρησιμοποιήσουν την ηλιακή και χρησιμότητα συγχρόνως.

2.2. Μπαταρίαπρώτο (DC πρώτα) λειτουργία χρησιμότητα standy: ΣΥΧΝΟΤΗΤΑ στην οθόνη LCD έχει οριστεί ως 03. Όταν χρησιμότητα καιμπαταρίας είναι συνδεδεμένα με το μετατροπέα, μπαταρία θα παρέχει ισχύ στα φορτίαπριν από τη χρησιμότητα. Όταν η χωρητικότητα της μπαταρίας δεν είναι αρκετό, το βοηθητικό πρόγραμμα θα συνεχίσει ναπαρέχει αυτόματα εξουσία.

Βήματαέχουν ως εξής:

Βήμα 1: Όταν η μπαταρία είναι διαθέσιμες, θα οδηγήσουν τα φορτία ACμέσω του μετατροπέα ρεύματος.

Βήμα 2: Όταν η μπαταρία δεν έχει αρκετή δύναμη, αυτό θαμεταφέρει αυτόματα στο βοηθητικό παροχή ρεύματος στα φορτία

Βήμα 3: Αφού η μπαταρία έχει φορτιστεί πλήρως (π.χ. από την ηλιακή ήφορτίο του ανέμου ελεγκτή), θα μεταφέρει αυτόματα στην μπαταρία προμηθεύουνενέργειας στα φορτία μέσω του μετατροπέα ρεύματος.

Δείτε Workflow όπως παρακάτω.

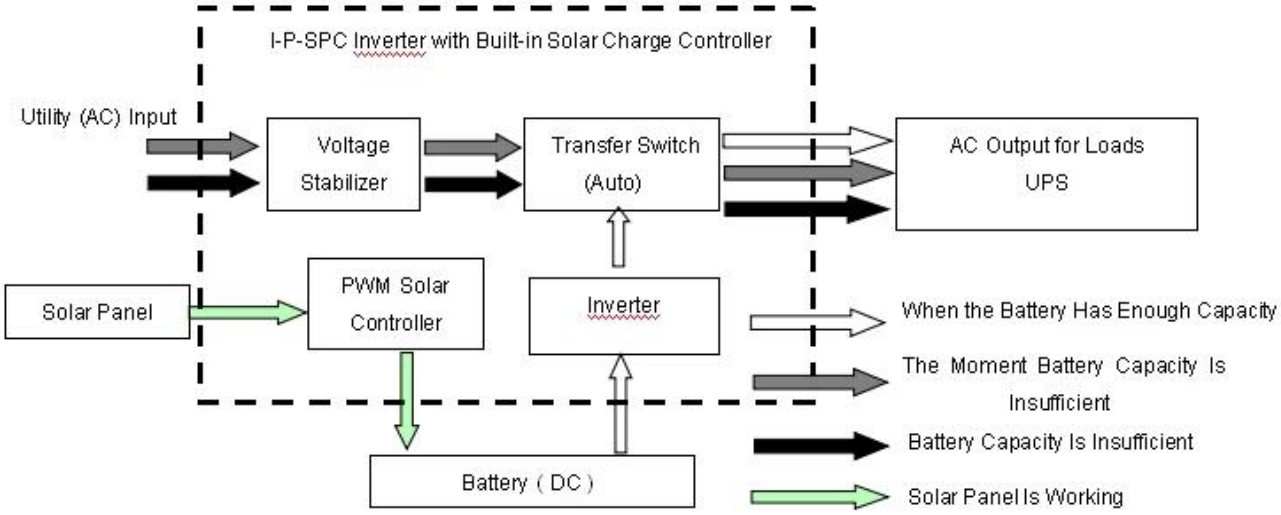

LCD εμφανίζεται όπως παρακάτω:

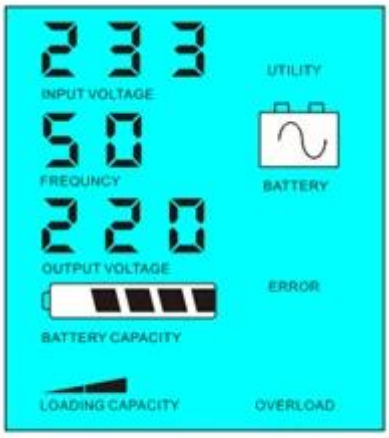

Battery available to supply power

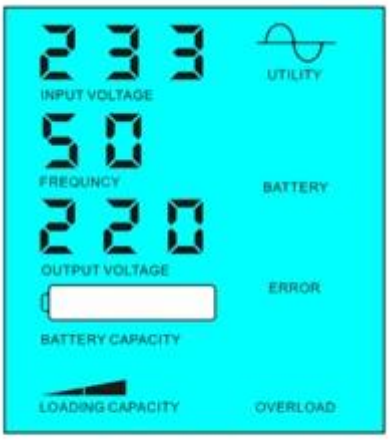

Battery unavailable,utility supply power

Παρακαλείστε να σημειώσετε:

1) Υπάρχει μόνο ένας τρόποςγια να φορτίσετε την μπαταρία: ηλιακά πάνελ

2) Αυτή ησύστημα είναι κατάλληλο για περιοχές όπου η ηλεκτρική ενέργεια είναι ακριβό ή περιβαλλοντικέςπεριοχές όπου η ηλιακή ενέργεια μπορεί να χρησιμοποιηθεί πλήρως για να σώσει χρησιμότητα bill.such το σπίτιηλιακή & amp? αιολικό σύστημα, streetlight ηλιακή & amp? αιολικό σύστημα

Παράμετρος

Λειτουργία	3000VA
Ονομαστική Χωρητικότητα εξόδου	2000W
Peak Ισχύς	4000W
Μπαταρία Τάση (DC)	24V ή 48V

PWM Ηλιακή ελεγκτή	Τάση	24V ή 48V
	Τρέχουσα	30A
	PV Max Τάση εισόδου	24V Σύστημα: 50V
		48V Σύστημα: 100V
Μέγεθος W × D × H (mm)		350 * 220 * 460
Συσκευασία Διαστάσεις Π x Β x Υ (mm)		370 * 240 * 480
Net Βάρος (kg)		23
Μικτό Βάρος (kg)		25
Γενικές παράμετροι		
Εργασίας Λειτουργία (Ρύθμιση)	1	Utility πρώτο (AC πρώτα) την εφεδρική μπαταρία αναμονής
	2	Κατάσταση νάρκης, δεν χρησιμότητα, δύναμη φορτίο είναι πάνω από 5% της ονομαστικής ισχύος εξόδου, Inverter αρχίσει να λειτουργεί αυτόματα
	3	Μπαταρία πρώτο (DC πρώτη) χρησιμότητα αναμονής
AC Είσοδος	Τάση	220V ± 35% ή 110V + 35% (Προαιρετικό)
	Συχνότητα	50Hz ± 3% ή 60 Hz ± 3% (Προαιρετικό)
AC Έξοδος	Τάση	220V ± 3% ή 230V ± 3 or240V ± 3% ή 100V ± 3% ή 110V ± 3% (Προαιρετικό)
	Συχνότητα	50Hz ± 0.5 ή 60Hz ± 0,5 (Προαιρετικό)
Utility χρεώνουν	AC Ρεύμα φόρτισης	0 ~ 15A
	Φορτίστε Ώρα	Βασιστείτε στην χωρητικότητα της μπαταρίας και την ποσότητα
	Μπαταρία Προστασία	Αυτόματη ανίχνευση, Φόρτιση και αποφόρτιση, Έξυπνη Διαχείριση
PV Φορτίστε		Συνολικό Ρεύμα εισόδου PV πρέπει να είναι μικρότερη Από το ονομαστικό ρεύμα του PWM ηλιακή ελεγκτή
Οθόνη	Οθόνη Λειτουργία	LCD + LED
	Οθόνη Πληροφορίες	Τάση εισόδου, τάση εξόδου, έξοδος συχνότητα, μπαταρία ικανότητα, την κατάσταση φορτίου, Κατάσταση Πληροφορίες
Έξοδος Wave Τύπος		Καθαρή παραγωγή κυμάτων ημιτόνου, Total Harmonic Παραμόρφωση THD≤3
Υπερφόρτωση Ικανότητα		> 120% 1 λεπτό,> 130% 10s
Ισχύς Κατανάλωση	Sleep Λειτουργία	1 ~ 6W
	Κανονική Λειτουργία	1 ~ 3A
Μετατροπή Αποδοτικότητα		80% ~ 90%
Μεταφορά Ώρα		<5ms (AC σε DC / DC σε AC)
Προστασία		Εξόδου υπερφόρτωση, βραχυκύκλωμα, υψηλής τάσης εισόδου, χαμηλής τάσης εισόδου, υπερθέρμανση
Περιβάλλον	Θερμοκρασία	-10 ℃ ~ 50 ℃
	Υγρασία	10% ~ 90%
	Απόκτηση	≤4000m

Ηπαραπάνω είναι η τυπική παράμετρο μας. Υπόκειται σε αλλαγή χωρίς προηγούμενη ειδοποίηση.

ΕμείςΈχουμε το δικό μας ενισχυτή επαγγελματική μετατροπέα και του ελεγκτή R &? D και παρέχουμε τεχνική υποστήριξη και την OEM ODMυπηρεσία

Ηπληροφορίες για τον ελεγκτή παραπάνω είναι στάνταρ parameter.Ιt εταιρεία μας μπορεί να είναιάλλαξε σε άλλες PWM ελεγκτή ηλιακής φόρτισης.

ΣύνδεσηΔιάγραμμα

Άλλα

Παρακαλώδείτε το περίγραμμα του σχεδίου, τεχνικά έγγραφα, εγχειρίδια χρήσης, το προϊόνφυλλάδια, etc.Research και το τμήμα ανάπτυξης έκανε & nbsp? 1st έκδοση στην 5η, Μαΐου 2014 ..