Εφαρμογή

1. Back-up συστήματος UPS για την βιομηχανική, εμπορική, οικιακής χρήσης, κ.λπ.

2. Κινητή ενέργεια και ισχύος σε κατάσταση αναμονής για τις περιοχές που είναι η έλλειψη χρησιμότητας.

3. Off αυτόνομων ηλιακών & σύστημα αιολικής ενέργειας

3.1 Απλή ηλιακή Off-grid & σύστημα αιολικής ενέργειας

3.2 AC πρώτη Off αυτόνομων ηλιακών & σύστημα αιολικής ενέργειας

3.3 DC πρώτη Off αυτόνομων ηλιακών & σύστημα αιολικής ενέργειας

Χαρακτηριστικά

1. Καθαρό ημιτονοειδές κύμα εξόδου, πλήρη ισχύ

2. Τη διαχείριση και τον έλεγχο της CPU, modular σχεδίαση

3. LCD οθόνη, μπορεί να εμφανίζει οπτικά διάφορες παραμέτρους

4. Πολλαπλών λειτουργιών σχεδιασμού, μπορείτε να ορίσετε μια ποικιλία του τρόπου εργασίας

5. Εξωτερική σύνδεση της μπαταρίας, βολικό για την επέκταση του χρόνου χρήσης και back-up του χρόνου ισχύος? χρήστης μπορεί να συνδεθεί όσες στήλες, όπως απαιτείται

6. Με σούπερ φέρουσα ικανότητα και την υψηλή χωρητικότητα φορτίου, αυτή η σειρά των μετατροπείς μπορούν να οδηγήσουν όχι μόνο φορτίο αντίστασης? αλλά και διάφορα είδη επαγωγικά φορτία, όπως κινητήρα, air condition, ηλεκτρικά τρυπάνια, λάμπα φθορισμού, λάμπα αερίου, κλπ. Μπορεί να οδηγήσει σχεδόν κάθε είδους φορτίου

7. Σχεδιασμός χαμηλής συχνότητας του κυκλώματος, καλή σταθερότητα του συστήματος, το χαμηλό ποσοστό αποτυχίας και μεγάλη διάρκεια ζωής (κάτω από τη σωστή λειτουργία, μπορεί να είναι για όσο διάστημα 5 ετών)

8. Τέλεια προστασία: προστασία χαμηλής τάσης, πάνω από την προστασία τάσης, προστασία από υπερθέρμανση, προστασία βραχυκυκλώματος, υπερφόρτωσης προστασία? ειδοποίησης έκτακτης ανάγκης

9. CE / EMC / LVD / RoHS Εγκρίσεις.

10. Δύο χρόνια εγγύηση, δια βίου τεχνική υποστήριξη

Λειτουργία

1. Η μόνη λειτουργία αντιστροφής στη λειτουργία αναστροφής (συνδέεται μόνο με μπαταρία), μπορεί να ρυθμιστεί σε κανονική κατάσταση λειτουργίας και σε κατάσταση νάρκης.

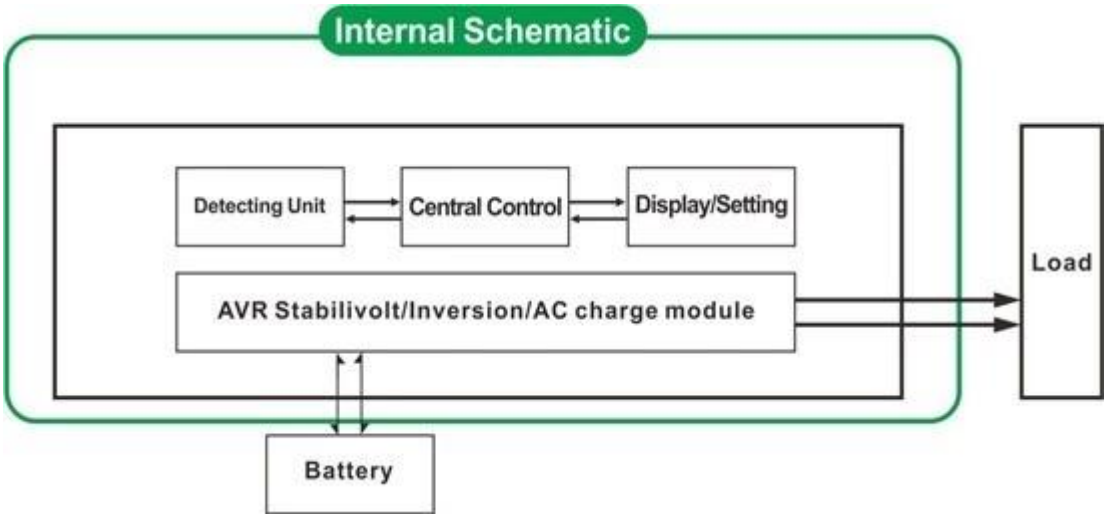

1.1 Κανονική κατάσταση λειτουργίας:. Frequncy στην οθόνη LCD έχει οριστεί ως 01 Δεν έχει σημασία αν υπάρχουν AC φορτία που συνδέονται με μετατροπέα ή όχι, το τερματικό εξόδου του μετατροπέα θα έχουν πάντα την τάση έτοιμοι για την τροφοδοσία των φορτίων. Σύμφωνα με αυτή τη λειτουργία, η οθόνη LCD θα εμφανιστεί όπως παρακάτω:

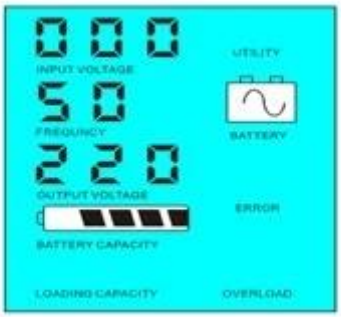

1.2 Λειτουργία ύπνου:. Frequncy στην οθόνη LCD έχει οριστεί ως 02 Αν η ισχύς των φορτίων που συνδέονται με το μετατροπέα είναι χαμηλότερη από το 5% της ονομαστικής ισχύος του μετατροπέα, δεν θα υπάρξει έξοδος από το μετατροπέα. Δηλαδή, μόνο το τσιπ του μετατροπέα λειτουργεί υπ αυτές τις συνθήκες και η κατανάλωση ενέργειας είναι μόλις 1-6W? Αν η ισχύς των φορτίων που συνδέονται με το μετατροπέα είναι μεγαλύτερη από 5% της ονομαστικής ισχύος του μετατροπέα, τότε ο μετατροπέας θα ξεκινήσει αυτόματα τη λειτουργία αναστροφής και να τροφοδοτεί τα φορτία εντός 5s. Όπως φαίνεται παρακάτω:

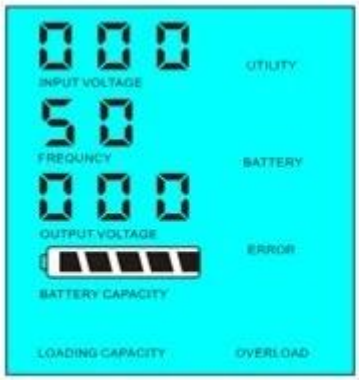

Load's power＜5% of inverter's rated power

Load's power＞5% of inverter's rated power

2. Λειτουργία UPS στη λειτουργία χρησιμότητας (που συνδέεται με την μπαταρία και τη χρησιμότητα.

Μπορεί να οριστεί ως πρώτα το βοηθητικό πρόγραμμα, κατάσταση μπαταρίας και λειτουργία της μπαταρίας πρώτα, χρησιμότητα κατάσταση αναμονής).

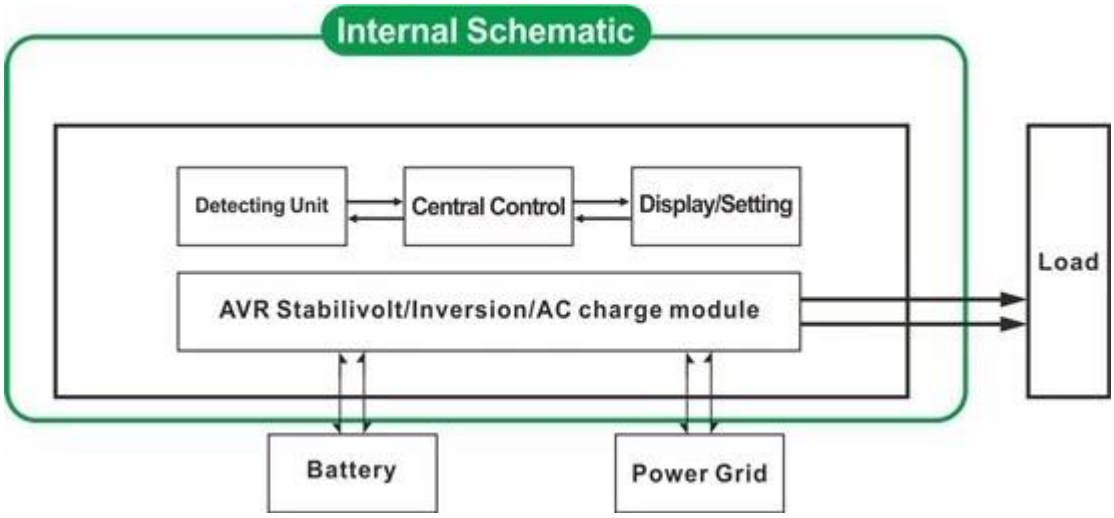

2.1 Utility πρώτη, μπαταρία αναμονής UPS: ΣΥΧΝΟΤΗΤΑ στην οθόνη LCD έχει οριστεί ως 01 Όταν και οι δύο χρησιμότητα και η μπαταρία είναι συνδεδεμένη με το μετατροπέα, βοηθητικό πρόγραμμα θα παρέχει ισχύ στα φορτία πριν από την μπαταρία.. Όταν το βοηθητικό πρόγραμμα είναι αποκομμένη, η μπαταρία θα συνεχίσει αυτόματα να παρέχει ισχύ μετά την αναστροφή.

Βήματα έχουν ως εξής:

Βήμα 1: Όταν η τάση του ρεύματος είναι διαθέσιμο, θα εξόδου αμέσως μετά voltagebeing σταθεροποιηθεί και να φορτίσετε τις μπαταρίες ταυτόχρονα.

Βήμα 2: Όταν το ρεύμα κόβεται ξαφνικά, ο μετατροπέας θα μετατρέψει συνεχούς ρεύματος σε εναλλασσόμενο ρεύμα αυτόματα να εξασφαλίζουν την αδιάλειπτη παροχή ηλεκτρικού ρεύματος εντός 5ms.

Βήμα 3: Όταν ρεύματος γίνεται και πάλι διαθέσιμο, θα μεταφέρει αυτόματα στο βοηθητικό παροχή ρεύματος σε φορτία και να φορτίσετε τις μπαταρίες ταυτόχρονα.

Δείτε Workflow όπως παρακάτω.

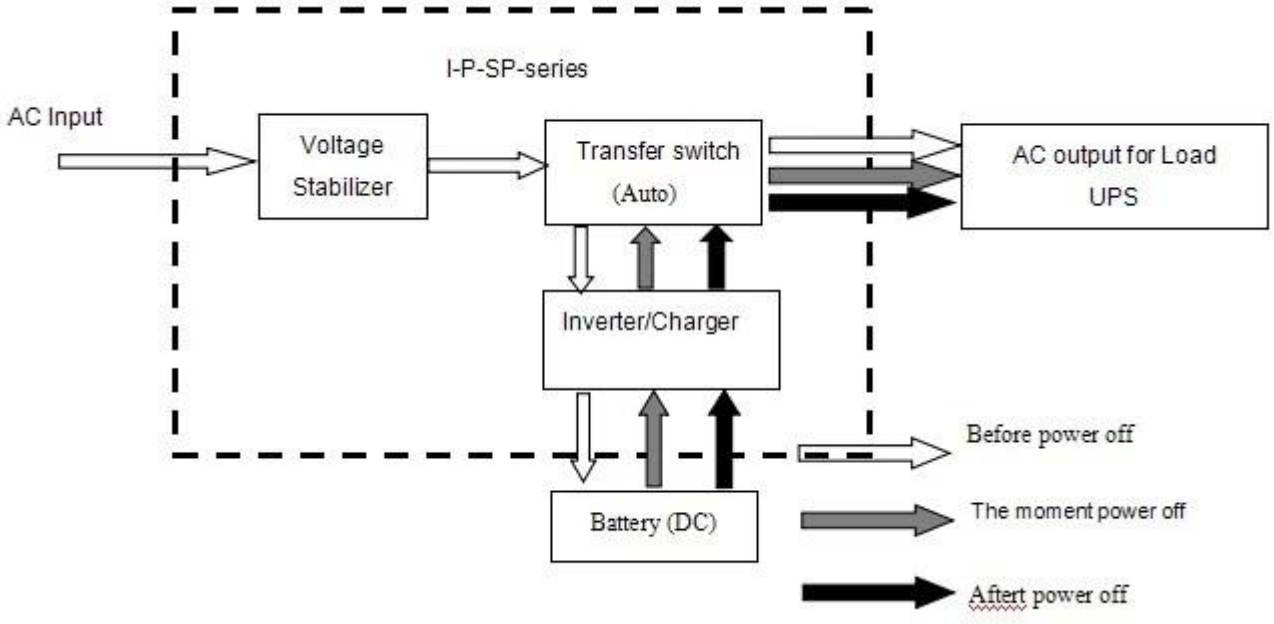

LCD εμφανίζεται όπως παρακάτω:

Utility supply power and charge battery

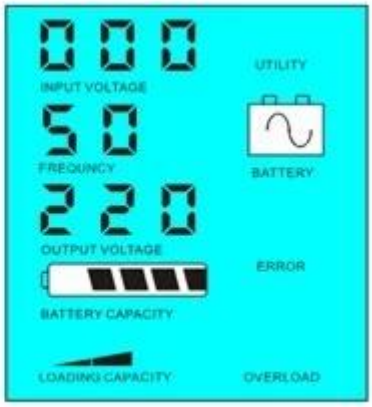

Without utility and battery supply power

2.2 Μπαταρία πρώτη, η λειτουργία χρησιμότητας αναμονής UPS: ΣΥΧΝΟΤΗΤΑ στην οθόνη LCD έχει οριστεί ως 03. Όταν και οι δύο χρησιμότητα και η μπαταρία είναι συνδεδεμένη με το μετατροπέα, η μπαταρία θα παρέχει ισχύ στα φορτία πριν χρησιμότητα. Όταν η χωρητικότητα της μπαταρίας δεν είναι αρκετό, το βοηθητικό πρόγραμμα θα συνεχίσει να παρέχει ισχύ αυτόματα.

Βήματα έχουν ως εξής:

Βήμα 1: Όταν η μπαταρία έχει αρκετή ισχύ, θα παρέχει ισχύ στα φορτία άμεσα

Βήμα 2: Όταν η μπαταρία δεν έχει αρκετή δύναμη, αυτό θα μεταφέρει αυτόματα στο βοηθητικό παροχή ρεύματος στα φορτία

Βήμα 3: Μετά η μπαταρία είναι πλήρως φορτισμένη (π.χ. ηλιακή ή την αιολική ρυθμιστή φορτίου), τότε θα μεταφέρει αυτόματα στην μπαταρία που παρέχει ισχύ στους φορτία.

Δείτε Workflow όπως παρακάτω.

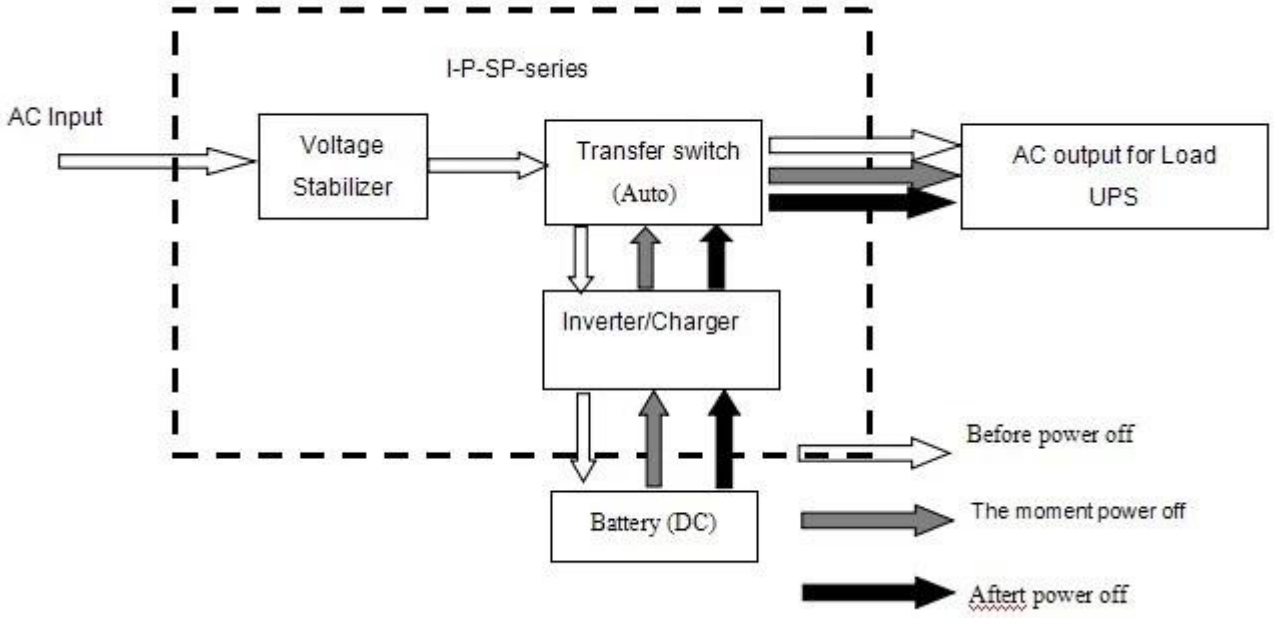

LCD εμφανίζεται όπως παρακάτω:

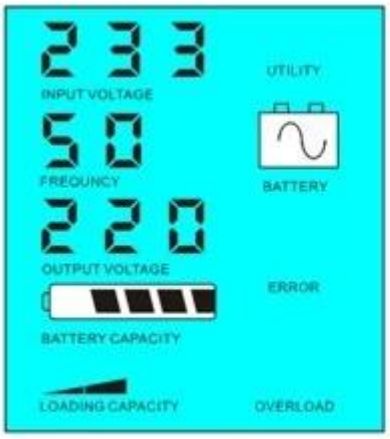

Battery has power

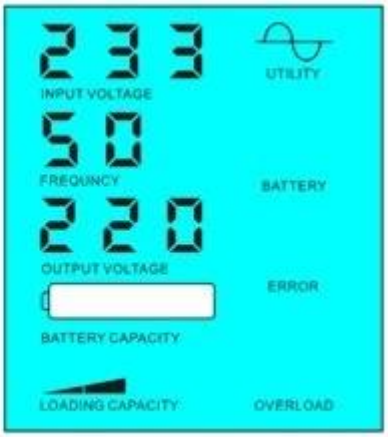

Battery dead, utility supply power

Παράμετρος

Μοντέλο Παράμετρος	1000VA
Ονομαστική Χωρητικότητα Εξόδου	700W
Μέγιστη ισχύς	1500W
Τάση μπαταρίας (DC)	24V
Μέγεθος Π × Β × Υ (mm)	335 * 165 * 375
Συσκευασία Μέγεθος Π × Β × Υ (mm)	355 * 185 * 395
Καθαρό Βάρος (kg)	12
Μεικτό βάρος (kg)	13
Γενική Παράμετρος	

Τρόπος εργασίας (Περιβάλλον)	1	Utility Πρώτον, Μπαταρία Αναμονή
	2	Νάρκης, καμία χρησιμότητα, ισχύος φορτίου του υπερβαίνει το 5% της ονομαστικής ισχύος, να αρχίσει να λειτουργεί αυτόματα
	3	Μπαταρία πρώτη, η χρησιμότητα αναμονής
Είσοδος AC	Τάση	220V ± 35% ή 110V +35% (προαιρετικό)
	Συχνότητα	50Hz ± 3% ή 60 Hz ± 3% (προαιρετικά)
Έξοδος AC	Τάση	220V ± 3% ή 230V ± 3 ή 240V ± 3% ή 100V ± 3%
		ή 110V ± 3% (προαιρετικά)
	Συχνότητα	50Hz ± 0.5 ή 60Hz ± 0.5 (Προαιρετικό)
Φόρτισης της μπαταρίας	AC Ρεύμα φόρτισης	0 ~ 15A
	Χρόνος φόρτισης	Εξαρτηθεί από την ικανότητά της μπαταρίας και την ποσότητα
	Προστασία μπαταρίας	Αυτόματη ανίχνευση, Φόρτισης και αποφόρτισης προστασία, Έξυπνη Διαχείριση
Επίδειξη	Λειτουργία εμφάνισης	LCD
	Προβολή Πληροφοριών	Η τάση εισόδου, τάση εξόδου, έξοδος συχνότητας, μπαταρία ικανότητα, την κατάσταση φορτίου, Κατάσταση Πληροφορίες
Έξοδος Wave Τύπος		Καθαρό ημιτονοειδές κύμα εξόδου, κυματομορφή ποσοστό παραμόρφωση ≤ 3
Δυνατότητα υπερφόρτωσης		> 120% 1 λεπτό,> 130% 10s
Κατανάλωση ρεύματος	Νάρκης	1 ~ 6W
	Normal Mode	1 ~ 3A
Αποδοτικότητα μετατροπής		80% ~ 90%
Χρόνος Μεταγωγής		<5ms (AC σε DC / DC στο AC)
Προστασία		Εξόδου υπερφόρτωσης, βραχυκύκλωμα, υψηλής τάσης εισόδου, είσοδος χαμηλής τάσης, υπερθέρμανση
Περιβάλλον	Θερμοκρασία	-10 ℃ ~ 50 ℃
	Υγρασία	10% ~ 90%
	Υψόμετρο	≤ 4000m

Παρατήρηση

Το «προαιρετικό» παράμετρος μπορεί να οριστεί ως ανά απαίτηση του πελάτη

Το παραπάνω είναι τυπική παράμετρο μας. Μπορούν να αλλάξουν χωρίς προηγούμενη ειδοποίηση.

Έχουμε το δικό μας επαγγελματικό μετατροπέα και ελεγκτή ομάδα R & D και παρέχουμε τεχνική υποστήριξη και εξυπηρέτηση KAE.

Άλλα

Παρακαλείσθε να συμβουλευθείτε το γενικό σχέδιο, τεχνικά έγγραφα, φυλλάδια προϊόντων, κλπ.

Made by Τμήμα Μηχανικών 5 Μάη του 2014 2nd Edition