12V 24V 48V 1KW TPI2 σειρά Inverter Φορτιστής UPS Κίνα

Λεπτομερείς φωτογραφίες

DC−
DC+
DC INPUT
12V 24V 48V
Remote Port
AC OUTPUT
MAX 5A
AC INPUT
AC OUTPUT
L N E L N E
Inverter
Output Protect
Charger
Input Protect

Βασικά Χαρακτηριστικά
1. Surge ισχύς του μετατροπέα μέχρι 3 φορές
2. Συχνότητα εξόδου: 50 Hz ή 60 Hz ρυθμιζόμενο από τους χρήστες
3. Τρόποι εργασίας: DC πρώτη / AC πρώτη ρυθμιζόμενο από τους χρήστες
4. Χαμηλή Κατανάλωση ισχύος κάτω από κατάσταση αναστολής λειτουργίας, 1-6w
Στάδιο 5. Τρεις επιβάρυνση της μπαταρίας: CC, CV, CF

Για να πάρετε προδιαγραφή, παρακαλώ κατεβάστε το από εδώ

Λειτουργία
Λειτουργία 1.DC / AC μετατροπής

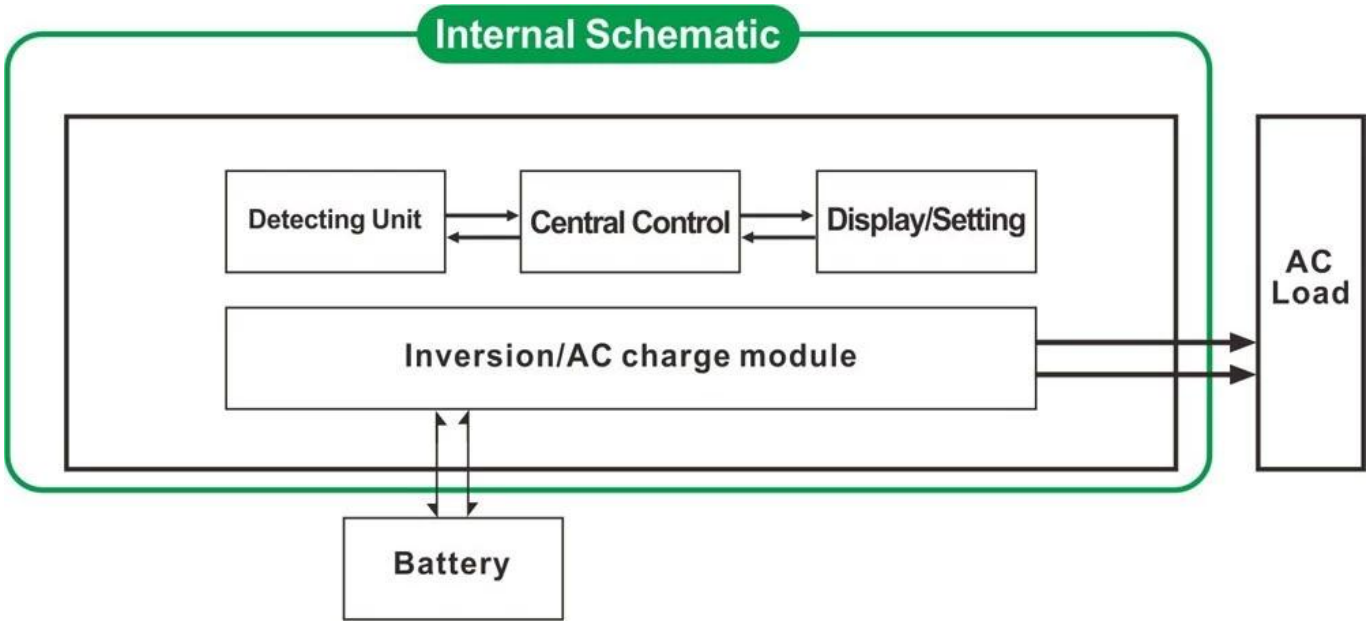

2. Υψηλής ισχύος λειτουργίας έξυπνη φόρτιση

1) Μπορεί να φορτίσει 8 είδη των μπαταριών (λεπτομέρειες παρακαλούμε να ελέγξετε την παράμετρο)

2) Υψηλή ισχύς φόρτισης (λεπτομέρειες παρακαλούμε να ελέγξετε την παράμετρο)

3) Λειτουργία τριών σταδίων φόρτισης: Συνεχής στάδιο ρεύμα φόρτισης (CC), το στάδιο Constant φόρτισης τάσης (CV), Float στάδιο φόρτισης (CF)

3. Η λειτουργία του UPS

Μπορεί να οριστεί ως πρώτα το βοηθητικό πρόγραμμα (AC πρώτα) την εφεδρική μπαταρία αναμονής ή πρώτη μπαταρία (DC πρώτα) αναμονής χρησιμότητα λειτουργία.

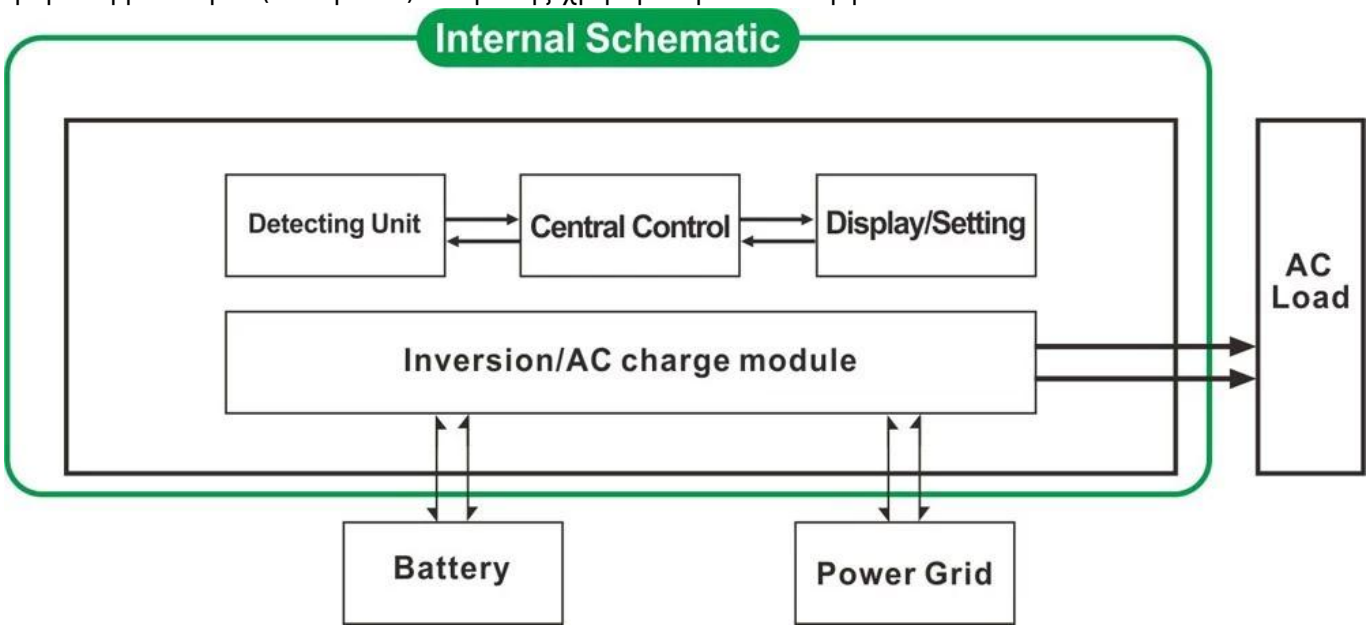

3.1. Χρησιμότητα πρώτα, μπαταρία αναμονής UPS (στον πίνακα γυρίστε το κουμπί για να "AC")

3.2. Μπαταρία πρώτη, χρησιμότητα κατάσταση αναμονής UPS (στον πίνακα γυρίστε το κουμπί στο "DC").

Χαρακτηριστικά

1. Καθαρή παραγωγή κυμάτων ημιτόνου
2. Διαχείριση CPU, ευφυής έλεγχος, modular σχεδίαση
3. LCD και LED οθόνη μπορεί να δείξει τις παραμέτρους του μετατροπέα και εργασιακό καθεστώς.
4. Οι χρήστες μπορούν να το θέσετε σε κατάσταση αναστολής λειτουργίας ή κανονική κατάσταση λειτουργίας και να ορίσετε προτεραιότητα εξόδου (AC ή DC πρώτα πρώτα). Η συχνότητα εξόδου (50Hz ή 60Hz) μπορεί να επιλεγεί.
5. Υψηλή αποδοτικότητα μετατροπής (87% -98%), χαμηλή κατανάλωση ενέργειας (1W ~ 6W κάτω από κατάσταση αναστολής λειτουργίας). Είναι η καλύτερη επιλογή των μετατροπέων για σύστημα ηλιακής ενέργειας
6. Ο μετατροπέας μπορεί να φορτίσει 8 είδη των μπαταριών, όπως σφραγισμένη μπαταρία μολύβδου οξέος, ανοιχτό μολύβδου-οξέος μπαταρία, μπαταρία γέλης. Παρακαλείστε να σημειώσετε: Η μπαταρία λιθίου μπορεί να φορτιστεί επίσης, οι σχετικές παράμετροι πρέπει να τεθούν στο εργοστάσιο.
7. Υψηλής ισχύος φόρτισης και η λειτουργία φόρτισης μπορεί να κλείσει
8. Αυτή η σειρά των μετατροπέων έχουν ισχυρή φέρουσα ικανότητα και ικανότητα υπερφόρτωσης. Η μέγιστη ισχύς είναι 3 φορές της ονομαστικής ισχύος εξόδου. Για παράδειγμα, το μοντέλο 1KW μπορεί να οδηγήσει 1HP κλιματιστικό, μοντέλο 2KW μπορεί να οδηγήσει 2HP κλιματιστικό, 3KW μπορεί να οδηγήσει 3HP κλιματιστικό.
9. Η υιοθέτηση της πιο πρόσφατης αμερικανικής σχεδιασμό κυκλωμάτων χαμηλής συχνότητας, ολοκαίνουργιο εισαγόμενων ηλεκτρικών υλικών, καθαρό χαλκό μετασχηματιστή, το σύστημα είναι πολύ σταθερό μεγάλη διάρκεια ζωής (πάνω από 5 χρόνια, υπό κανονικές συνθήκες χρήσης)
10. Τέλεια προστασία (προστασία από χαμηλή τάση εισόδου, προστασία υψηλή τάση εισόδου, προστασία υπερθέρμανσης, προστασία βραχυκυκλώματος, προστασία υπερφόρτωσης)
11. EMC, LVD, εγκρίσεις πιστοποίησης RoHS
12. 2-ετή εγγύηση και διάρκεια ζωής της τεχνικής βοήθειας.

Προσδιορισμός

Παράμετρος Μοντέλο		1000W	2000W	3000W	4000W	5000W	6000W
Ονομαστική ισχύς εξόδου		1000W	2000W	3000W	4000W	5000W	6000W
Μέγιστη ισχύς		3000W	6000W	9000W	12000W	15000W	18000W
Τάση μπαταρίας (DC)		12V ή 24V ή 48V (προαιρετικό)			24V ή 48V (προαιρετικό)		
Μέγεθος Π x Β x Υ (mm)		318 * 218 * 368			440 * 218 * 400		
Συσκευασία Μέγεθος Π x Β x Υ (mm)		395 * 275 * 520			520 * 275 * 520		
Καθαρό Βάρος (kg)		27	28	30	39	40	51
Μεικτό βάρος (kg)		29	30	32	43	48	53
Τρόπος εργασίας (Περιβάλλον)	ON	Κανονική κατάσταση λειτουργίας					
	S-ON	Ύπνος Mode.1-6W κατανάλωση Όταν η ισχύς του φορτίου είναι μεγαλύτερη από 5% ονομαστική ισχύ εξόδου, θα αρχίσει να λειτουργεί αυτόματα					
	OFF	Εντελώς off					
Είσοδος AC	Δυναμικό	220V ± 35% ή 110V + 35% (προαιρετικό)					
	Συχνότητα	50Hz ή 60Hz					
Έξοδος AC	Δυναμικό	220V ± 3% ή 230V ± 3 ή 240V ± 3% ή 100V ± 3% ή 110V ± 3% (προαιρετικό)					
	Συχνότητα	Συχνότητα είναι το ίδιο με συχνότητα χρησιμότητα σε λειτουργία χρησιμότητας. Συχνότητα 50Hz ή 60Hz (προαιρετικό) στο DC / AC λειτουργία μετατρέπουν					

Χρησιμότητα φόρτιση (Τύπος μπαταρίας "0" σημαίνει ότι οι AC φόρτισης λειτουργία είναι κλειστό)	AC Ρεύμα φόρτισης (Max)	ΒΔΤ	1000W	2000W	3000W	4000W	5000W	6000W
		12V	35A	65A	75A	/	/	/
		24V	20A	35A	45A	65A	70A	75A
		48V	10A	15A	30A	35A	40A	50A
	Τύπος μπαταρίας		Αμερικανός Gel μπαταρίας, μαλλί μπαταρίας 1, Μάλλινα μπαταρία2, Sealed Lead Acid Μπαταρίας, η Ευρώπη Gel μπαταρίας, Ανοιχτό Lead Acid μπαταρίες, μπαταρία ασβέστιο, De-Acid Μπαταρία ή OEM μπαταρίας					
	Λειτουργία φόρτισης		Φόρτισης τριών σταδίων: CC, CV, CF					
	Χρόνος φόρτισης		Αποφασίστηκε από την ικανότητα και την ποσότητα της μπαταρίας					
	Προστασία μπαταρίας		Αυτόματη ανίχνευση, φόρτιση και αποφόρτιση, ευφυής διαχείριση					
UPS Προτεραιότητα	AC		Χρησιμότητα πρώτη, την εφεδρική μπαταρία					
	DC		Μπαταρία πρώτη, χρησιμότητα αναμονής					
Επίδειξη	Τρόπος Εμφάνισης		LCD + LED					
	Οθόνη Πληροφοριών		Εισαγωγή τάσης, έξοδος τάσης, έξοδος συχνότητα, μπαταρία χωρητικότητα, φορτίου κατάσταση, Κατάσταση Πληροφορίες					
Έξοδος Κύμα Τύπος			Καθαρό κύμα ημιτόνου					
Ικανότητα υπερφόρτωσης			> 120% 1 λεπτό,> 130% 10s					
Κατανάλωση ρεύματος	Κατάσταση νάρκης		1 ~ 6W					
	Κανονική λειτουργία		1 ~ 3A					
Απόδοση μετατροπής			87% ~ 98%					
Χρόνος μεταφοράς			<5ms (AC σε DC / DC σε AC)					
Προστασία			Υπερφόρτωση εξόδου, βραχυκύκλωμα, υψηλής τάσης εισόδου, χαμηλής τάσης εισόδου, υπερθερμαίνεται					
Περιβάλλον	Θερμοκρασία		-10 ℃ ~ 50 ℃					
	Υγρασία		10% ~ 90%					
	Υψόμετρο		≤4000m					

Πιστοποιητικά
ISO2008
ISO2004
CE-EMC
CE-LVD
FCC
RoHS
Εξυπηρέτηση και Επικοινωνία
1. KAE και ODM παραγγελίες Παρέχονται.
2. Η λύση ισχύος συμβουλευτείτε διαθέσιμη με βάση την τεχνική ομάδα
3. 24 μήνες εγγύηση? δια βίου φορά παραταθεί τεχνική υπηρεσία.
4. Οποιαδήποτε από τις ερωτήσεις σας, θα πρέπει να καθοδηγείται από επαγγελματική ομάδα τεχνικών.
5. Δωρεάν τεχνική μελέτη και συζήτηση σχετικά με τα προϊόντα που παρέχονται κάθε χρόνο.

Ένα από τα άλλα βασικά προϊόντα μας: I-P-smart2 MPPT ρυθμιστή φόρτισης.