Traits

1) Facile à installer. Pour configurer un système solaire, les clients doivent seulement se connecter avec des panneaux solaires et des batteries.
2) la gestion et le contrôle CPU, la conception modulaire
3) d'affichage à cristaux liquides, peut afficher visuellement différents paramètres (tels que la tension de sortie, la fréquence, le mode de travail, etc).
4) conception multifonction, les clients n'ont pas besoin d'acheter l'énergie solaire, contrôleur, chargeur et stabilisateur, etc.
5) connexion de la batterie externe, pratique pour étendre back-up temps de pouvoir; utilisateur peut connecter autant de piles que nécessaire en fonction de la lumière du soleil et du vent locale.
6) Avec la capacité de charge des super et la capacité de charge élevée, cette série de & nbsp; onduleurs peuvent non seulement conduire charge de résistance; mais aussi toutes sortes de charges inductives, comme moteur, l'air conditionné, des perceuses électriques, lampes fluorescentes, lampes à gaz, etc Il peut conduire presque tous les types de charge.
7) la conception du circuit d'onde sinusoïdale pure basse fréquence, une bonne stabilité du système, facile d'entretien, faible taux d'échec et longue durée de vie (sous un bon fonctionnement, il peut être aussi longtemps que 5 ans).
8) Une protection parfaite: protection de basse tension, protection de surtension, protection contre la surchauffe, protection contre les courts-circuits, les surcharges protection.
9) les approbations CE / EMC / LVD / RoHS / CCC.
10) 2 ans de garantie, supports techniques long de la vie.

Fonction

1 seule fonction d'inversion dans le mode d'inversion (uniquement relié à la batterie), peut être réglé en mode de fonctionnement normal et en mode veille

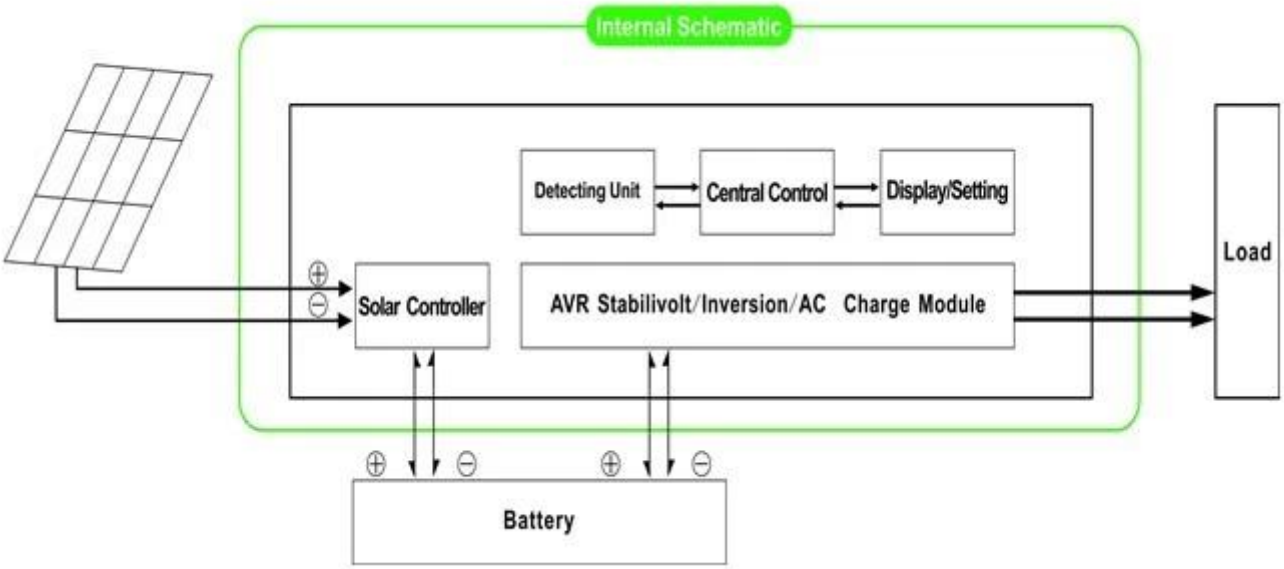

1.1 mode de fonctionnement normal: fréquence sur l'écran LCD est réglé comme 01. Peu importe si il ya des charges AC connectés à l'onduleur ou pas, la borne de sortie de l'onduleur sera toujours prêt tension pour alimenter les charges. Sous ce mode, l'écran LCD s'affiche comme ci-dessous:

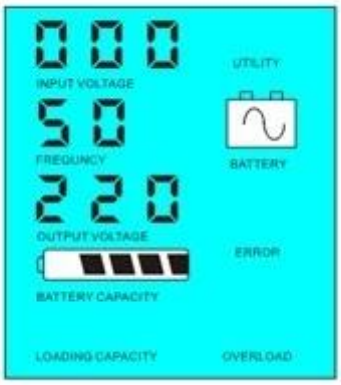

1.2 & nbsp; mode veille: fréquence sur l'écran LCD est réglé comme 02. Si la puissance des charges reliées à l'onduleur est inférieure à 5% de la puissance nominale de l'onduleur, il n'y aura pas de sortie de l'onduleur. C'est-à-dire, que la puce de convertisseur fonctionne dans de telles conditions et la consommation d'énergie n'est que 1-6W; Si la puissance des charges reliées à l'onduleur est supérieure à 5% de la puissance nominale de l'onduleur, l'onduleur démarre automatiquement la fonction d'inversion et alimenter les charges en 5 secondes. Comme indiqué ci-dessous:

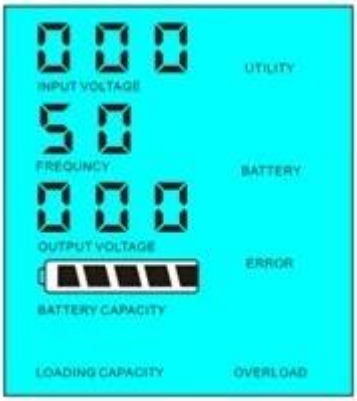

Load's power< 5% of inverter's rated power

Load's power> 5% of inverter's rated power

mise en place du système dans ce mode:
1) Seul le panneau solaire charge la batterie
2) seule indépendant hors réseau de système d'énergie solaire; adapté pour les zones qui sont & nbsp; & nbsp; & nbsp; & nbsp; & nbsp; manque d'utilité ou avoir de l'énergie solaire riche
2. Fonction UPS en mode utilitaire (relié à la batterie et l'utilité .Peut être défini comme utilité première, mode veille première batterie et la batterie, mode veille d'utilité.

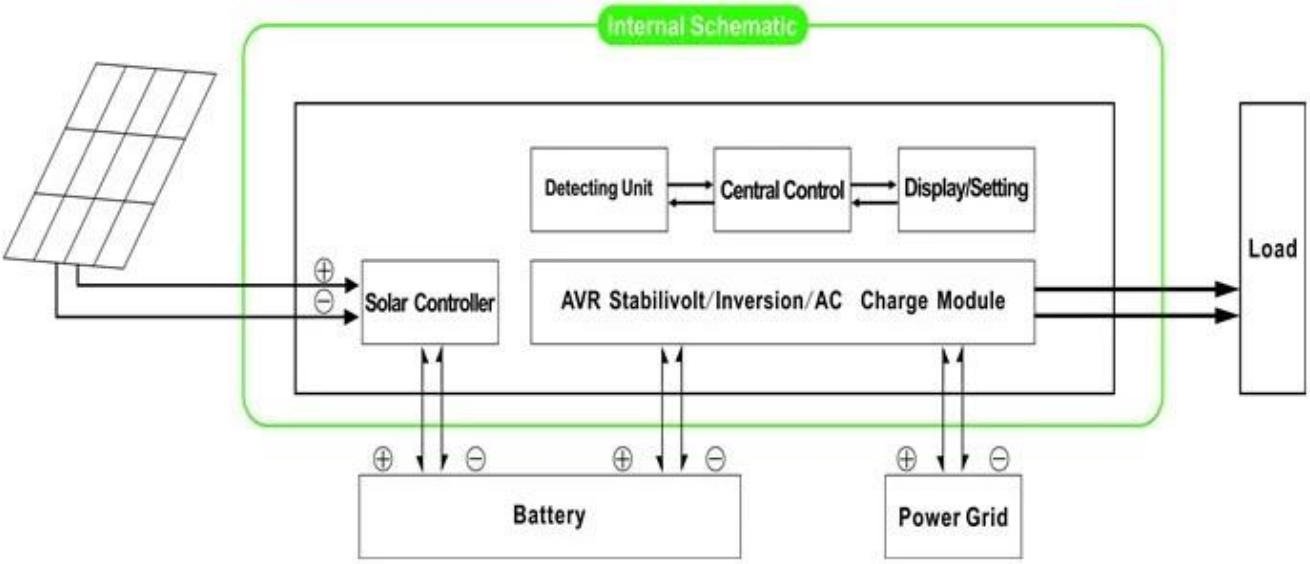

2.1. Utilitaire abord, la batterie de secours UPS Mode: fréquence sur l'écran LCD est réglé comme 01. Lorsque les deux utilité et la batterie sont raccordés à l'onduleur, utilitaire alimenter les charges avant de la batterie. Lorsque l'utilitaire est coupée, la batterie sera automatiquement continuer à fournir de l'énergie après inversion.
Étapes sont les suivantes:
Étape 1: Lorsque le courant est disponible, elle sera sortie directement après la tension est stabilisée et de charge des batteries en même temps.
Étape 2: Lorsque le courant est coupé soudainement, l'onduleur convertit courant continu en courant alternatif automatiquement pour assurer une alimentation ininterrompue dans 5ms.
Étape 3: Lorsque le courant est de nouveau disponible, il sera automatiquement transféré à l'utilité l'alimentation des charges et de charger les batteries en même temps.

Voir workflow comme ci-dessous.

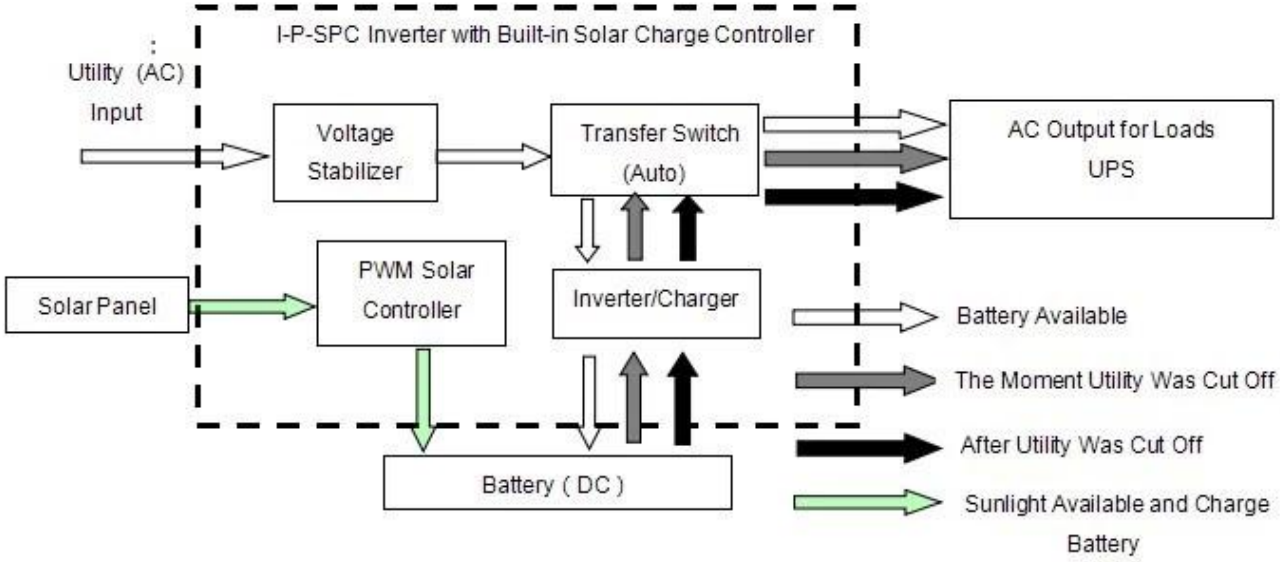

LCD s'affiche comme ci-dessous:

Utility supply power and charge battery

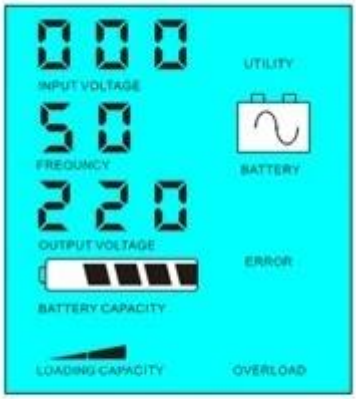

Without utility and battery supply power

mise en place du système dans ce mode:
1) Seul le panneau solaire charge la batterie
2) seule indépendant hors réseau de système d'énergie solaire; adapté pour les zones qui sont le manque d'utilité ou d'avoir l'énergie solaire riche
mise en place du système dans ce mode:
1) Il ya 2 manières de recharger la batterie, l'utilité et panneau solaire
2) Ce système est adapté pour les systèmes d'alimentation intégrés dans les zones dépourvues de systèmes de services publics ou de puissance que fréquemment utilisés dans les zones avec / sans utilité
2.2. Batterie d'abord, l'utilité d'attente UPS Mode: fréquence sur l'écran LCD est réglé comme 03 & nbsp; Lorsque les deux utilité et la batterie sont connectés à l'onduleur, la batterie d'alimenter les charges avant utilité. Lorsque la capacité de la batterie n'est pas assez, utilitaire continuera à alimenter automatiquement.
Étapes sont les suivantes:
Étape 1: Lorsque la batterie est suffisamment chargée, il alimentera les charges directement
Étape 2: Lorsque la batterie n'a pas assez de puissance, il sera automatiquement transféré à l'utilité d'alimenter les charges
Étape 3: Une fois la batterie complètement chargée (par exemple régulateur solaire ou la charge de vent), il sera alors automatiquement transféré à la batterie d'alimenter les charges.
Voir workflow comme ci-dessous.

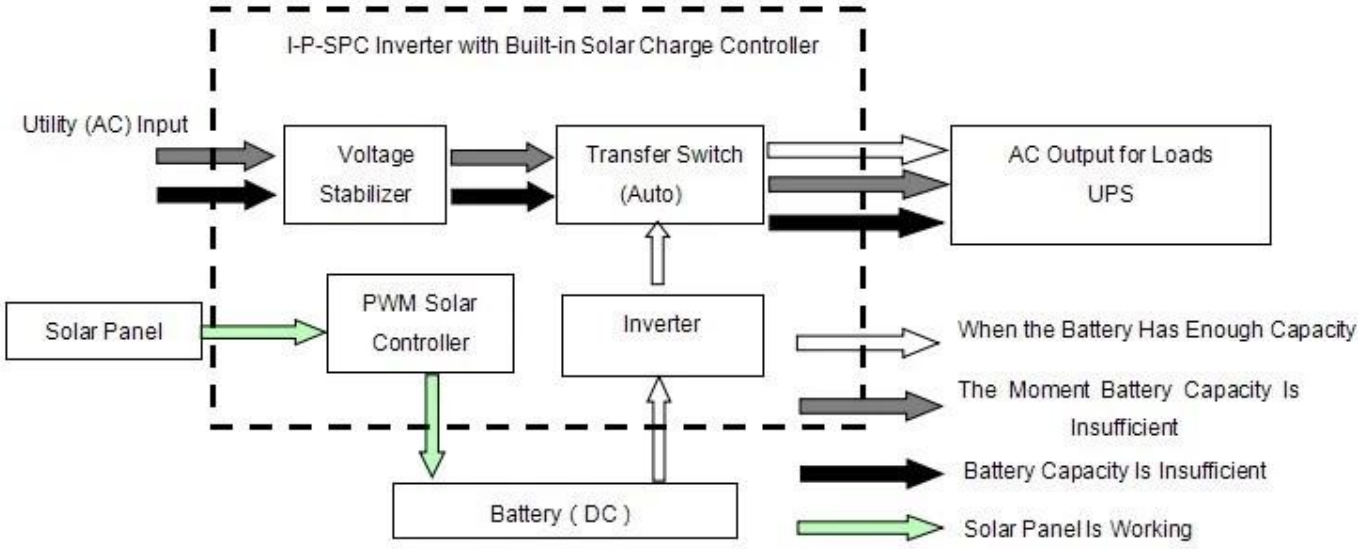

LCD s'affiche comme ci-dessous:

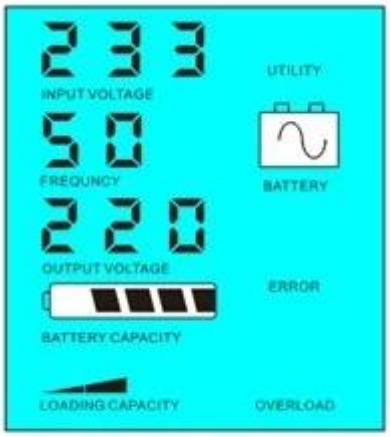

Battery has power and supply power

Battery dead, utility supply power

mise en place du système dans ce mode:
1) Il n'y a qu'une façon de charger la batterie: panneau solaire
2) Ce système est adapté pour les zones où l'électricité est chère et les zones environnementales où l'énergie solaire peut être entièrement utilisé pour sauver utiliypower, comme la famille solaire & amp; système de vent et lampadaire solaire & amp; système éolien

Paramètre

Mode		1500VA
Capacité nominale de sortie		1000W
Puissance de crête		2000W
Tension de la batterie (DC)		24V
Contrôleur PWM solaire	Tension	24V
	Courant	20A
	Tension d'entrée PV Max	50V
Taille L x P x H (mm)		335 * 165 * 375
Taille d'emballage L x P x H (mm)		355 * 185 * 395
Poids net (kg)		14
Poids brut (kg)		16
Paramètres généraux		
Mode de fonctionnement (Réglage)	1	Utilitaire d'abord, Batterie Autonomie en veille
	2	Mode veille, aucune utilité, puissance de charge plus élevé que 5% de la puissance nominale, commencer à travailler automatiquement
	3	Batterie d'abord, l'utilité de veille
Entrée CA	Tension	220V ± 35% ou 110V + 35% (Facultatif)
	Fréquence	50Hz ± 3% ou 60 Hz ± 3% (Facultatif)
Sortie AC	Tension	220V ± 3% ou ± 3 230 ± 3% or240V ou 100V ± 3% ou 110V ± 3% (Facultatif)
	Fréquence	50Hz ou 60Hz ± 0,5 ± 0,5 (Facultatif)
charge de l'utilitaire	AC Courant de charge	0 ~ 15A
	Temps de charge	Dépendra de la capacité de la batterie et de la quantité
	Protection de batterie	Détection automatique, charge et décharge protection, de gestion intelligente
Charge PV		Courant total de PV d'entrée doit être inférieure à Courant nominal

Affichage	Mode d'affichage	LCD + LED
	Informations sur l'affichage	La tension d'entrée, tension de sortie, la fréquence de sortie, capacité de la batterie, l'état de charge, des informations d'état
Type de sortie d'onde		Sortie d'une onde sinusoïdale pure, des distorsions du signal rate≤3
Capacité de surcharge		> 120% 1 min,> 130% 10s
Consommation	Mode veille	1 ~ 6W
	Mode Normal	1 ~ 3
Efficacité de conversion		80% ~ 90%
Temps de transfert		<5 ms (AC-DC / DC à AC)
Protection		sortie de surcharge, court-circuit, entrée haute tension, entrée basse tension, surchauffe
Environnement	Température	-10 ℃ ~ 50 ℃
	Humidité	10% à 90%
	Altitude	≤4000m

Les paramètres ci-dessus avec "ou" signifie que le paramètre doit faire & nbsp; réglages d'usine que par la préférence du client.
Les informations du contrôleur ci-dessus est le paramètre standard de notre entreprise et peut être modifié selon les exigences du client.
Nous avons notre propre contrôleur professionnel de l'onduleur UPS et R & amp; D team et nous apportons un soutien technique et le service d'OEM.

Schéma de connexion

Autres
S'il vous plaît se référer à l'avant-projet, les documents techniques, les brochures de produits, etc
Fabriqué par le Service Technique, le 5 mai 2014, 1ère édition