I-P-CPSPower Inverter avec haut-solaire Contrôleur de charge 500W

Hors réseau système d'énergie solaire

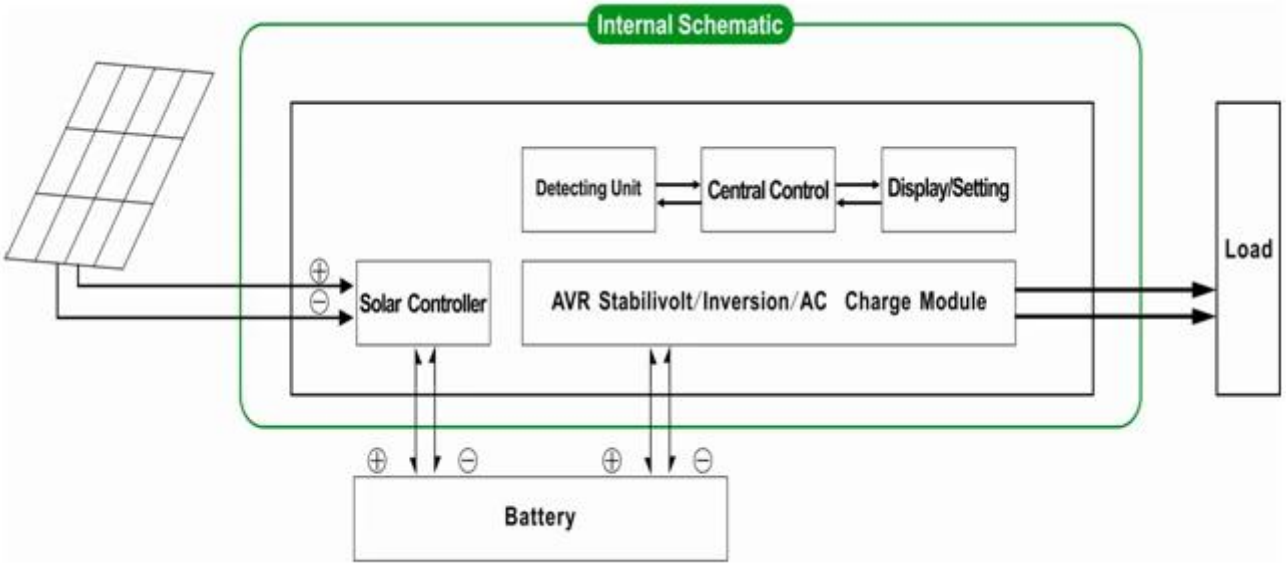

Utilitaire et le système solaire de production d'énergie complémentaire

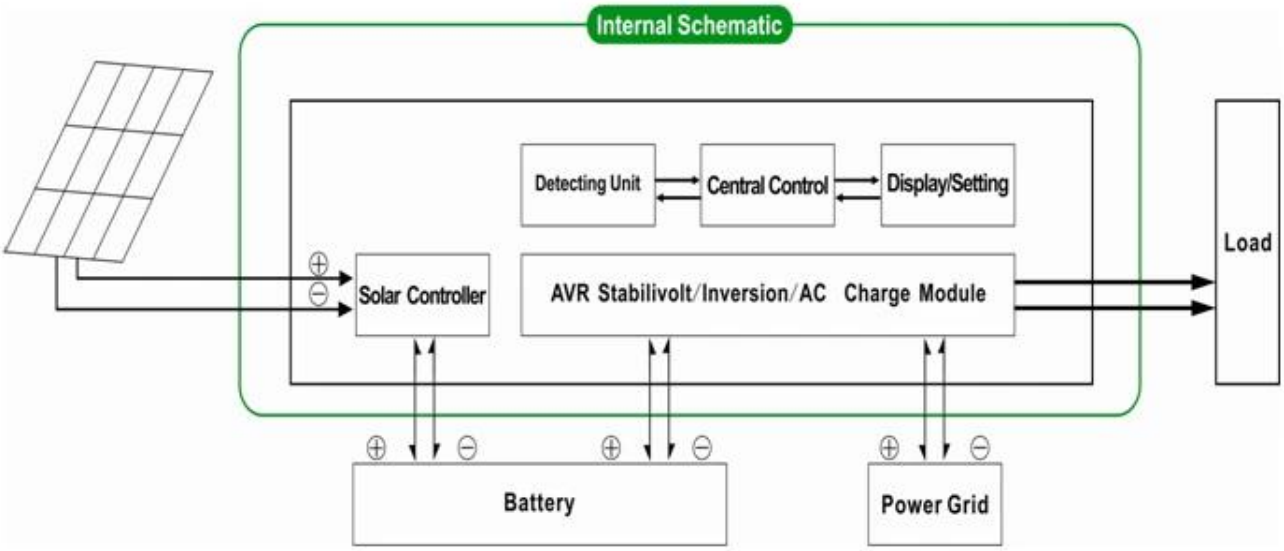

Application

1)Hors réseau système d'énergie solaire

2) utilitaire et solaire complémentaireSystème de génération de puissance

Traits

1) Facile à installer. Pour configurer un solairesystème, les utilisateurs doivent simplement se connecter avec des panneaux solaires et des batteries.

2) la gestion de la CPU, intelligentcontrôle, la conception modulaire

3) LED écran LCD.LCD peut afficher divers paramètres (tels que la tension de sortie, la fréquence,mode de fonctionnement)

4) conception multifonction, la fonction AVR UPS.Les utilisateurs n'ont pas besoin d'acheter, contrôleur, chargeur ou stabilisateur AC solaire.

5)Connexion de la batterie externe, il est pratique pour les utilisateurs d'étendre l'utilisation du temps etsauvegarder le délai de mise

6) Grâce à la capacité de charge de super et de hautela capacité de charge, cette série de & nbsp; onduleurs peuventnon seulement conduire charge de résistance; mais aussi différents types de charges inductives tellescomme moteur, l'air conditionné, des perceuses électriques, lampes fluorescentes, lampes à gaz. Ça peutconduire presque tous les types de charge

7) Basse fréquence circuit d'onde sinusoïdale puredesign, la qualité stable, facile à l'entretien, faible taux d'échec et une longue durée devie (sous un bon fonctionnement, il peut durer au moins 5 ans)

8) Une protection parfaite: basse tensionprotection, protection à haute tension, protection contre la surchauffe, court-circuitprotection, protection contre les surcharges

9) CE / EMC / LVD /Approbations RoHS / FCC

10) Garantie 2 ans,support technique long de la vie

Paramètre

Mode		700VA
Classé Capacité de sortie		500W
Pic Puissance		1000W
Batterie Tension (DC)		12V ou 24V
PWM Contrôleur solaire	Tension	12V ou 24V
	Courant	20A
	PV max Tension d'entrée	12V Système: 25V
		24V Système: 50V
Taille L x P x H (mm)		335 * 165 * 375
Emballage Taille L x P x H (mm)		355 * 185 * 395
Net Poids (kg)		8
Brut Poids (kg)		9
Paramètres généraux		
De travail Mode (Réglage)	1	Utilitaire premier (AC premier) en mode batterie de secours
	2	Mode veille, aucune utilité, la puissance de charge est supérieure à 5% de puissance de sortie nominale, l'onduleur commence à fonctionner automatiquement
	3	Batterie premier (DC premier) en mode utilitaire de veille
AC Contribution	Tension	220V ± 35% ou 110V + 35% (Facultatif)
	Fréquence	50Hz ± 3% ou 60 Hz ± 3% (Facultatif)
AC Sortie	Tension	220V ± 3% ou 230 ± 3 or240V ± 3% ou 100V ± 3% ou 110V ± 3% (Facultatif)
	Fréquence	50 Hz ou 60 Hz ± 0,5 ± 0,5 (Facultatif)
Utilitaire charger	AC Courant de charge	0 ~ 15A
	Chargez Temps	Dépendra de la capacité de la batterie et la quantité
	Batterie Protection	Détection automatique, Charge et la protection de décharge, de gestion intelligente
PV Chargez		Total actuel de l'entrée PV devraient être moins De courant nominal de régulateur solaire PWM
Affichage	Affichage Mode	LCD + LED
	Affichage Informations	La tension d'entrée, tension de sortie, la sortie fréquence, la batterie capacité, état de charge, de la Condition Informations
Sortie Type de vague		Sortie d'une onde sinusoïdale pure, harmonique totale Distorsion THD≤3
Surcharge Capacité		> 120% 1 min,> 130% 10s
Puissance Consommation	Sommeil Mode	1 ~ 6W
	Normal Mode	1 ~ 3
Conversion Efficacité		80% ~ 90%
Transfert Temps		<5 ms (AC-DC / DC à AC)
Protection		sortie de surcharge, court-circuit, haute-tension entrée à basse tension entrée, surchauffe
Environnement	Température	-10 ℃ ~ 50 ℃
	Humidité	10% à 90%
	Altitude	≤4000m

Laci-dessus est notre paramètre standard. Sous réserve de modifications sans préavis.

Nousavoir notre propre ampli professionnel onduleur et contrôleur R &; D équipe et nous apportons un soutien technique et OEM ODMservice

Lainformations sur le contrôleur ci-dessus est parameter.It norme de notre société peut êtrechangé à régulateur de charge solaire PWM autre.

LienDiagramme

I-P-SPC-Series System

I-P-SPC-Series Inverter+Solar Controller