I-P-CPSPuissance Onduleur avec Solar intégré Contrôleur de charge 1000W

Application

1)Hors réseau système d'énergie solaire

2) Utilitaire et solaire complémentaireSystème de génération de puissance

Traits

1) Facile à installer. Pour configurer un solairesystème, Les utilisateurs doivent simplement se connecter avec des panneaux solaires et des batteries.

2) la gestion de la CPU, intelligentcontrôle, la conception modulaire

3) LED écran LCD.LCD peut afficher divers paramètres (tels que la tension de sortie, la fréquence,mode de fonctionnement)

4) conception multifonction, la fonction AVR UPS.Les utilisateurs n'ont pas besoin d'acheter l'énergie solaire, contrôleur, Chargeur secteur ou stabilisateur.

5) externeconnexion de la batterie, il est pratique pour les utilisateurs d'étendre le temps d'utilisation et de back-uptemps de mise

6) Grâce à la capacité de charge de super et de hautela capacité de charge, cette série de & nbsp; onduleurspeut non seulement conduire charge de résistance; mais aussi différents types de charges

inductives tellescomme moteur, l'air conditionné, des perceuses électriques, lampes fluorescentes, lampes à gaz. Ça peutconduire presque tous les types de charge

7) Basse fréquence circuit d'onde sinusoïdale puredesign, la qualité stable, facile à l'entretien, faible taux d'échec et une longue durée devie (sous un bon fonctionnement, il peut durer au moins 5 ans)

8) Une protection parfaite: basse tensionprotection, protection à haute tension, protection contre la surchauffe, court-circuitprotection, protection contre les surcharges

9) CE / EMC / LVD /Approbations RoHS / FCC

10) Garantie 2 ans,support technique long de la vie

Hors réseau système d'énergie solaire

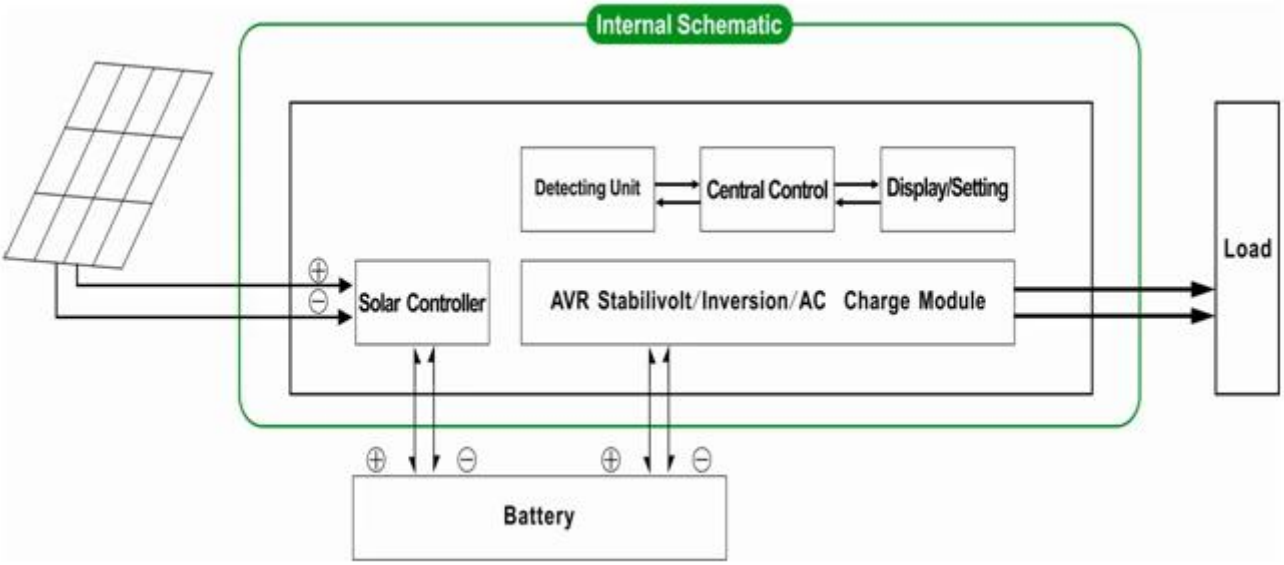

Utilitaire et solaire complémentaireSystème de génération de puissance

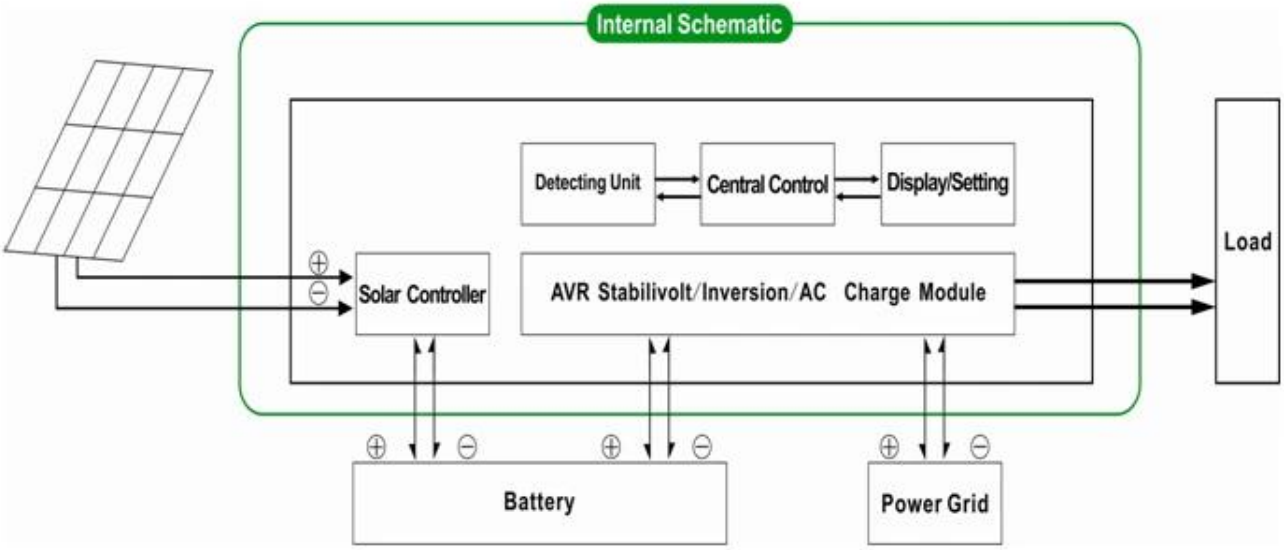

Paramètre

Mode		1500VA
Capacité nominale de sortie		1000W
Puissance de crête		2000W
Tension de la batterie (DC)		24V
Contrôleur PWM solaire	Tension	24V
	Courant	20A
	Tension d'entrée PV Max	24V Système: 50V
Taille L x P x H (mm)		335 * 165 * 375
Taille d'emballage L x P x H (mm)		355 * 185 * 395
Poids net (kg)		14
Poids brut (kg)		16
Paramètres généraux		
Mode de fonctionnement (Réglage)	1	Utilitaire premier (AC premier) en mode batterie de secours
	2	Mode veille, aucune utilité, la puissance de charge est supérieure à 5% de puissance de sortie nominale, l'onduleur commence à fonctionner automatiquement
	3	Batterie premier (DC premier) en mode utilitaire de veille
Entrée CA	Tension	220V ± 35% ou 110V + 35% (Facultatif)
	Fréquence	50Hz ± 3% ou 60 Hz ± 3% (Facultatif)
Sortie AC	Tension	220V ± 3% ou 230 ± 3 or240V ± 3% ou 100V ± 3% ou 110V ± 3% (Facultatif)
	Fréquence	50 Hz ou 60 Hz ± 0,5 ± 0,5 (Facultatif)
charge de l'utilitaire	AC Courant de charge	0 ~ 15A
	Temps de charge	Dépendra de la capacité de la batterie et la quantité
	Protection de batterie	Détection automatique, Charge et la protection de décharge, de gestion intelligente
Charge PV		Total actuel de l'entrée PV devraient être moins De courant nominal de régulateur solaire PWM
Affichage	Mode d'affichage	LCD + LED
	Informations sur l'affichage	La tension d'entrée, tension de sortie, la sortie fréquence, la batterie capacité, état de charge, de la Condition Informations
Type de sortie d'onde		Sortie d'une onde sinusoïdale pure, harmonique totale Distorsion THD≤3
Capacité de surcharge		> 120% 1 min,> 130% 10s
Consommation	Mode veille	1 ~ 6W
	Mode Normal	1 ~ 3
Efficacité de conversion		80% ~ 90%
Temps de transfert		<5 ms (AC-DC / DC à AC)
Protection		sortie de surcharge, court-circuit, haute-tension entrée à basse tension entrée, surchauffe
Environnement	Température	-10 ℃ ~ 50 ℃
	Humidité	10% à 90%
	Altitude	≤4000m

Laci-dessus est notre paramètre standard. Sous réserve de modifications sans préavis.

Nousavoir notre propre professionnel onduleur et contrôleur R & amp; D team et nous fournir un appui technique et ODM OEMservice

Lainformations sur le contrôleur ci-dessus est parameter.It norme de notre société peut êtrechangé à régulateur de charge solaire PWM autre.

LienDiagramme

DC FIRST SYSTEM
Grid
SPC pure sine wave inverter
with built-in solar controller
AC Loads
PV
Batteries