I-P-CPS Power Inverteravec haut-charge solaire contrôleur 10000W

Application

1) hors réseauSystème d'énergie solaire

2) Utilitaireet le système solaire de production d'énergie complémentaire

Traits

1) Facile à installer. Pour configurer un solairesystème, les utilisateurs doivent simplement se connecter ilavec des panneaux solaires et des batteries.

2) la gestion de l'unité centrale, le contrôle intelligent, conception modulaire

3) LED écran LCD. LCD peut afficher diversesdes paramètres (tels que la tension de sortie, la fréquence, le mode de fonctionnement)

4) conception multifonction, la fonction AVR UPS. Utilisateursn'ont pas besoin d'acheter, contrôleur, chargeur ou stabilisateur AC solaire.

5) connexion de la batterie externe, il est commode pouraux utilisateurs d'étendre le temps d'utilisation et de back-up de temps de puissance

6) avec la capacité de charge élevée et super-chargecapacité, cette série d'onduleurs peut non seulement conduire charge de résistance;mais aussi différents types de charges inductives telles que le moteur, l'air conditionné,perceuses électriques, lampes fluorescentes, lampes à gaz. Il peut piloter presque tous les types decharge

7) la conception du circuit d'onde sinusoïdale pure basse fréquence,qualité stable, facile à l'entretien,

faible taux d'échec et longue durée de vie(Sous un bon fonctionnement, il peut durer au moins 5 ans)

8) Une protection parfaite: protection de basse tension, hauteprotection de surtension, protection contre la surchauffe, protection contre les courts-circuits,protection contre les surcharges

9) CE / EMC / LVD / approbations RoHS / FCC

10) 2 ans de garantie, support technique long de la vie

Paramètre

Mode		15KVA
Classé Capacité de sortie		10KW
Pic Puissance		20KW
Batterie Tension (DC)		96V
PWM Contrôleur solaire	Tension	96V
	Courant	50A
	PV max Tension d'entrée	200V
Taille L x P x H (mm)		420 * 260 * 605
Emballage Taille L x P x H (mm)		440 * 280 * 625
Net Poids (kg)		85
Brut Poids (kg)		95
Paramètres généraux		
De travail Mode (Réglage)	1	Utilitaire premier (AC premier) en mode batterie de secours
	2	Mode veille, aucune utilité, la puissance de charge est supérieure à 5% de puissance de sortie nominale, l'onduleur commence à fonctionner automatiquement
	3	Batterie premier (DC premier) en mode utilitaire de veille
AC Contribution	Tension	220V ± 35% ou 110V + 35% (Facultatif)
	Fréquence	50Hz ± 3% ou 60 Hz ± 3% (Facultatif)
AC Sortie	Tension	220V ± 3% ou 230 ± 3 or240V ± 3% ou 100V ± 3% ou 110V ± 3% (Facultatif)
	Fréquence	50 Hz ou 60 Hz ± 0,5 ± 0,5 (Facultatif)
Utilitaire charger	AC Courant de charge	0 ~ 15A
	Chargez Temps	Dépendra de la capacité de la batterie et la quantité
	Batterie Protection	Détection automatique, Charge et la protection de décharge, de gestion intelligente
PV Chargez		Total actuel de l'entrée PV devraient être moins De courant nominal de régulateur solaire PWM
Affichage	Affichage Mode	LCD + LED
	Affichage Informations	La tension d'entrée, tension de sortie, la sortie fréquence, la batterie capacité, état de charge, de la Condition Informations
Sortie Type de vague		Sortie d'une onde sinusoïdale pure, harmonique totale Distorsion THD≤3
Surcharge Capacité		> 120% 1 min,> 130% 10s

Consommation	Sommeil Mode	1 ~ 6W
	Normal Mode	1 ~ 3
Conversion Efficacité		80% ~ 90%
Transfert Temps		<5 ms (AC-DC / DC à AC)
Protection		sortie de surcharge, court-circuit, haute-tension entrée à basse tension entrée, surchauffe
Environnement	Température	-10 ℃ ~ 50 ℃
	Humidité	10% à 90%
	Altitude	≤4000m

Hors réseauSystème d'énergie solaire

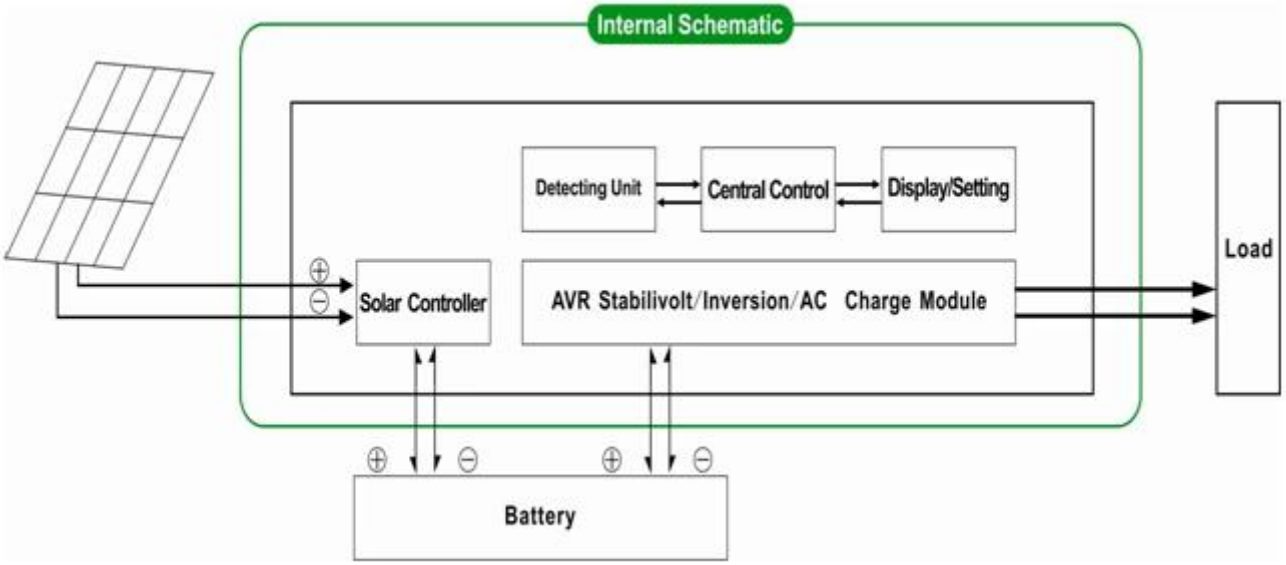

Utilité et production d'énergie solaire complémentairesystème

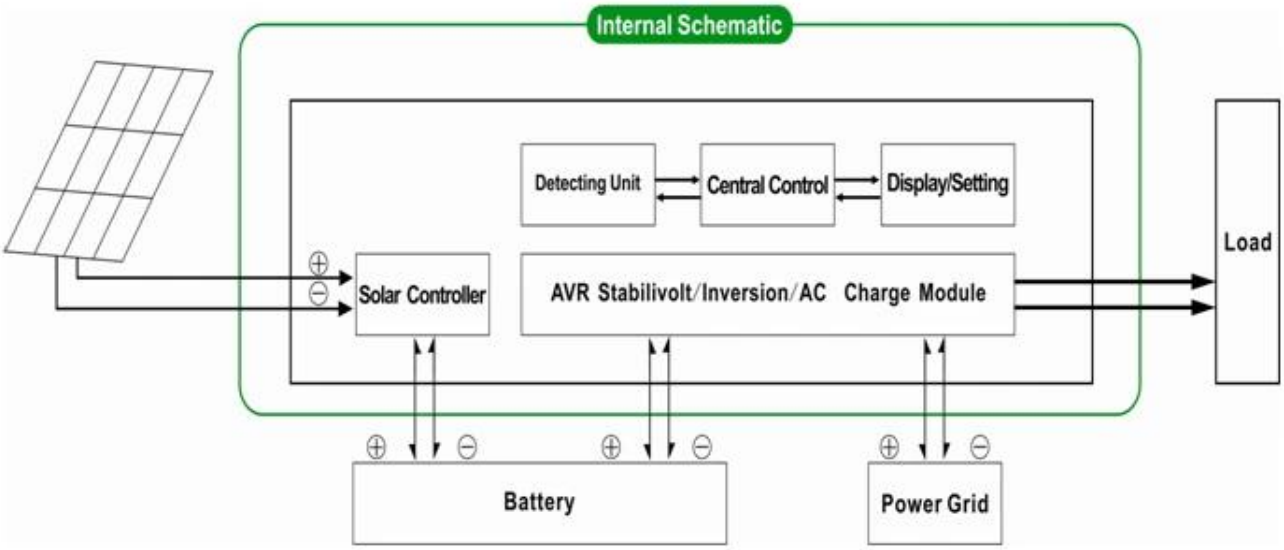

Ce qui précède est notre paramètre standard. Sujet àchanger sans préavis.

Nous avons notre propre onduleur professionnel etcontrôleur R & amp; D team et nous apportons un soutien technique et OEM ODMservice

Le contrôleur informations ci-dessus est notre société deparameter.It standard peut être modifié à l'autre PWM régulateur de charge solaire.

Schéma de connexion

DC FIRST SYSTEM
Grid
SPC pure sine wave inverter
with built-in solar controller
AC Loads
PV
Batteries