I-P-SPC Series LowFréquence énergie solaire Onduleur avec Built-in de charge solaireContrôleur 500W

Composant

1) Hautebasse fréquence qualité onduleur à onde sinusoïdale pure(Avec frais de service

la fonction et la fonction UPS)

2) Built-in PWMrégulateur de charge solaire

Application

1) système d'énergie solaire hors réseau

2) utilitaire et solaire complémentaireSystème de génération de puissance

Traits

1) Facile à installer. Pour configurer un solairesystème, les utilisateurs doivent simplement se connecter avec des panneaux solaires et des batteries.

2) la gestion de l'unité centrale, le contrôle intelligent, modulaireconception

3) LED écran LCD. LCD peut afficher diversesdes paramètres (tels que la tension de sortie, la fréquence, le mode de fonctionnement)

4) conception multifonction, la fonction AVR UPS.Les utilisateurs n'ont pas besoin d'acheter, contrôleur, chargeur ou stabilisateur AC solaire.

5) externeconnexion de la batterie, il est pratique pour les utilisateurs d'étendre le temps d'utilisation et de back-uptemps de mise

6) Grâce à la capacité de charge de super et de hautela capacité de charge, cette série de & nbsp; onduleurspeut non seulement conduire charge de résistance; mais aussi différents types de charges inductives tellescomme moteur, l'air conditionné, des perceuses électriques, lampes fluorescentes, lampes à gaz. Ça peutconduire presque tous les types de charge

7) Basse fréquence circuit d'onde sinusoïdale puredesign, la qualité stable, facile à l'entretien, faible taux d'échec et une longue durée devie (sous un bon fonctionnement, il peut durer au moins 5 ans)

8) Une protection parfaite: basse tensionprotection, protection à haute tension, protection contre la surchauffe, court-circuitprotection, protection contre les surcharges

9) CE / EMC / LVD / RoHS / FCC approbations

10) 2 ans de garantie, support technique long de la vie

Fonction

Hors réseau système d'énergie solaire

1. Lors de la connexion avecbatterie et charges CA, les utilisateurs peuvent mettre en mode de fonctionnement normal ou en mode veille.

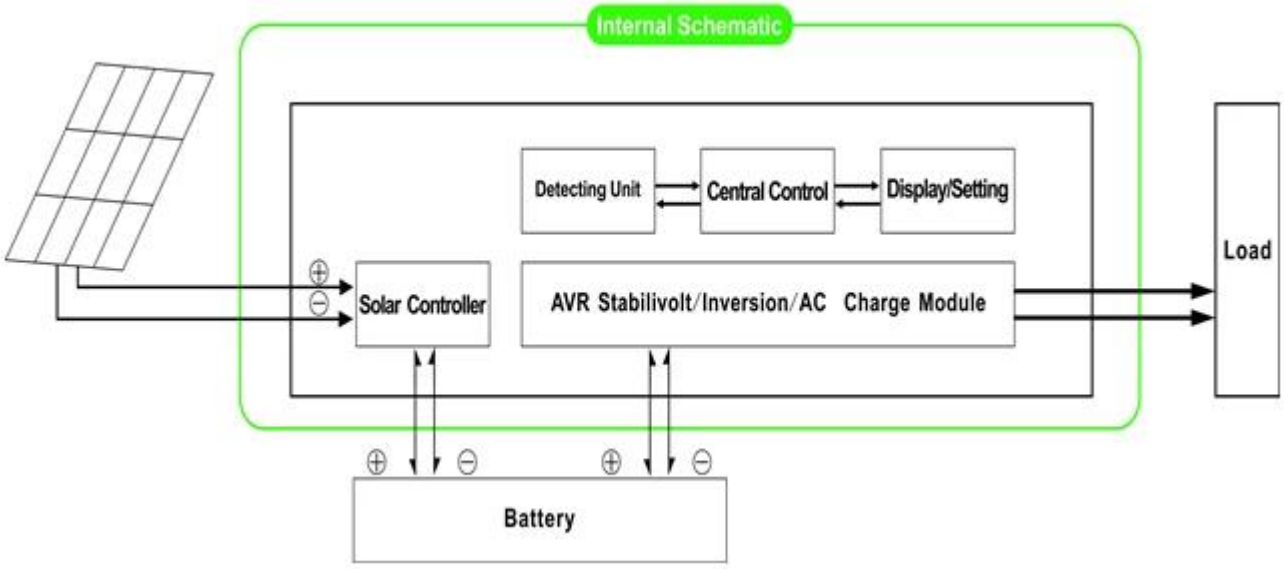

1.1 mode de fonctionnement normal: fréquence sur l'écran LCD est réglé sur 01 Peu importe qu'il est connecté charges CA ou non, laonduleur convertit toujours continu en courant alternatif. & nbsp; C'estprêt à alimenter les charges CA. Dans ce mode, l'écran LCD affichela tension de sortie comme ci-dessous:

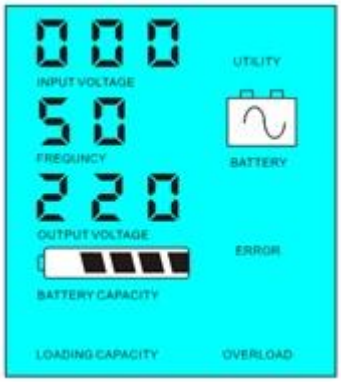

1.2 mode veille: Frequncysur l'écran LCD est réglé comme 02.If la puissance des charges CA connectées est inférieurde 5% de la puissance nominale de l'onduleur, il n'y aura pas de sortie de laonduleur. Seule la puce de convertisseur fonctionne. La consommation d'énergie de l'onduleur n'est 1-6W. L'écran LCD affiche la tension de sortie 0 Si la puissance de l'charges connectées est de plus de 5%, l'onduleur convertit automatiquement DCAC pour alimenter des charges au sein de 5s. L'écran

LCD affiche la tension de sortie.Comme indiqué ci-dessous:

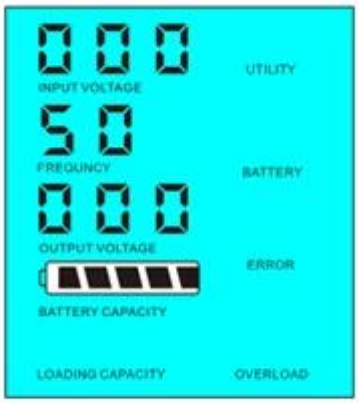

Load's power< 5% of inverter's rated power

Load's power> 5% of inverter's rated power

Veuillez noter:

1) Seul le panneau solaire charge labatterie

2) système d'énergie solaire hors réseau. Il estadapté pour les zones qui sont le manque d'utilité ou de l'énergie solaire abondante

Utilité etSystème de production d'énergie solaire complémentaire

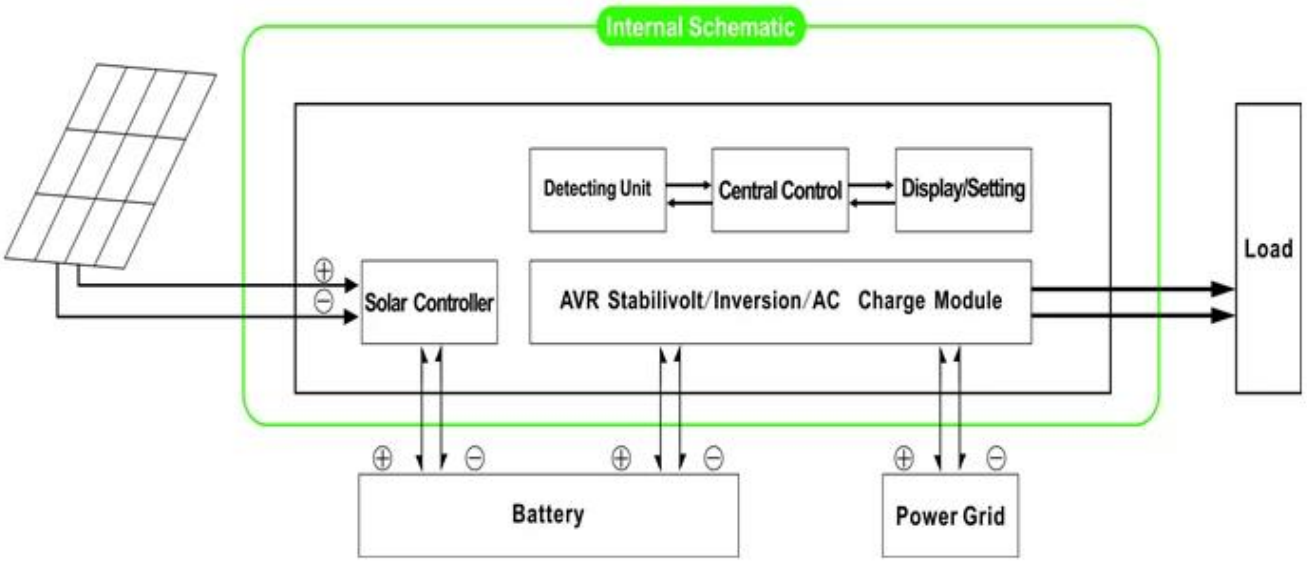

2. fonction & nbsp UPS; Lorsque l'onduleur est connecté à la batterie etutilitaire, les utilisateurs peuvent mettre à l'utilité première (AC première) en mode batterie de secours oupremière batterie (DC en premier) en mode utilitaire de veille.

2.1.Utilitypremier (AC première) de la batterie en mode veille: fréquence sur l'écran LCD est réglé sur 01.Lorsque l'utilité et la batterie sont connectés à l'onduleur, l'utilité fournirapuissance aux charges antérieures. Lorsque l'utilitaire est coupée, la batterie secontinuer automatiquement pour alimenter par onduleur.

Mesuressont les suivants:

Étape1: Quand utilitaire est disponible, il sera dur les charges directement après la tensionêtre stabilisée et les mêmes batteries de charge de temps via onduleur.

Étape2: Lorsque l'utilité est coupée, l'onduleur convertit DC à AC automatiquementassurer une alimentation ininterrompue dans 5ms.

Étape3: Lorsque l'utilitaire est à nouveau disponible, variateur de transférer automatiquement àutilitaire l'alimentation des charges et de charger les batteries via onduleur à l'en même temps.

Voir workflowcomme ci-dessous.

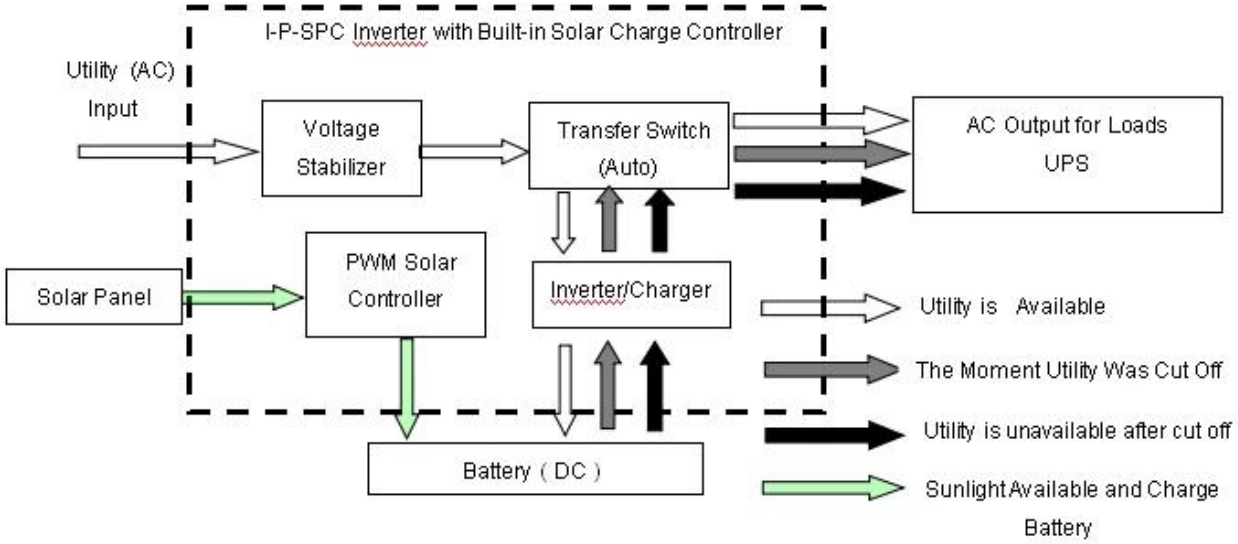

LCDaffiché comme ci-dessous:

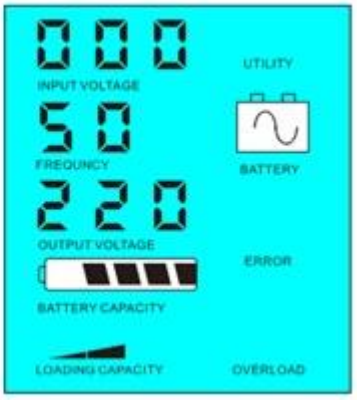

l'offre des services publicspuissance et charge de la batterie & nbsp; & Nbsp; & Nbsp; & Nbsp; & Nbsp; & Nbsp; & Nbsp; & Nbsp; & Nbsp; & Nbsp; & Nbsp; & Nbsp; Sansutilité et l'approvisionnement en alimentation de la batterie

Veuillez noter:

1) Il ya 2 manières de recharger labatterie, l'utilité et panneau solaire

2) Ce système est adapté à la puissancesystèmes construits dans les zones qui sont le manque

d'utilité. Ou les gens peuvent utiliser l'énergie solaire etutilité dans le même temps.

2.2. Batteriepremier (DC en premier) le mode utilitaire standy: fréquence sur l'écran LCD est réglé comme 03. Lorsque utilité etbatterie sont connectés à l'onduleur, la batterie d'alimenter les chargesavant l'utilité. Lorsque la capacité de la batterie n'est pas assez, utilitaire continuera àfournir automatiquement la puissance.

Étapes sont les suivantes:

Étape1: Lorsque la batterie est disponible, il sera dur les charges CA via onduleur.

Étape2: Lorsque la batterie n'a pas assez de puissance, il sera automatiquement transféré àutilitaire alimenter les charges

Étape3: Après la batterie est entièrement chargée (par exemple par charge solaire ou éoliennecontrôleur), il sera automatiquement transféré à la pile à alimenter lecharges via onduleur.

Voir workflowcomme ci-dessous.

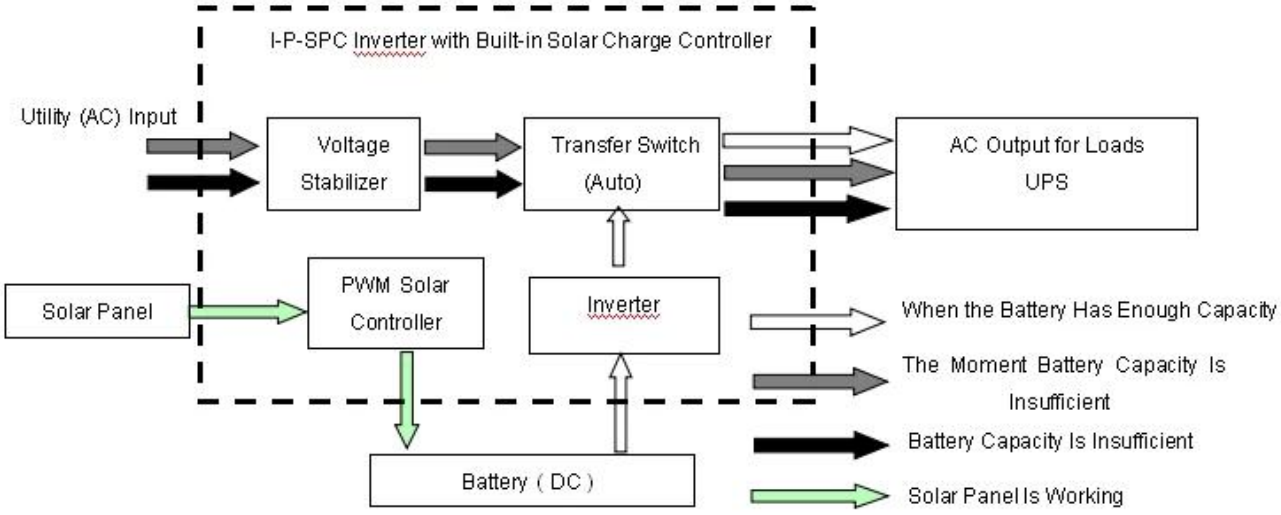

LCD s'affiche comme ci-dessous:

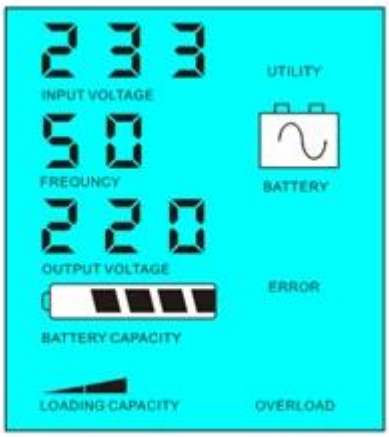

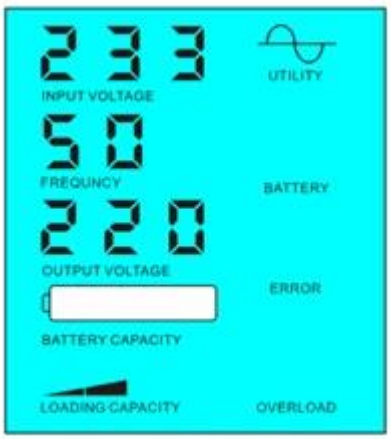

Batterie disponible pour alimenter & nbsp; & Nbsp; & Nbsp; & Nbsp; & Nbsp; & Nbsp; & Nbsp; & Nbsp; & Nbsp; & Nbsp; & Nbsp; & Nbsp; & Nbsp; & Nbsp; & Nbsp; Batterie, la puissance de source d'alimentation disponible

Veuillez noter:

1) Il n'y a qu'une seule façonpour charger la batterie: panneau solaire

2) Cettesystème est adapté pour les zones où l'électricité est chère ou de l'environnementles zones où l'énergie solaire peut être entièrement utilisé pour sauver utilité bill.such comme la maisonsolaire & amp; système de vent, lampadaire solaire & amp; système éolien

Paramètre

Mode		700VA
Classé Capacité de sortie		500W
Pic Puissance		1000W
Batterie Tension (DC)		12V ou 24V
PWM Contrôleur solaire	Tension	12V ou 24V
	Courant	20A
	PV max Tension d'entrée	12V Système: 25V
		24V Système: 50V
Taille L x P x H (mm)		335 * 165 * 375
Emballage Taille L x P x H (mm)		355 * 185 * 395
Net Poids (kg)		8
Brut Poids (kg)		9
Paramètres généraux		
De travail Mode (Réglage)	1	Utilitaire premier (AC premier) en mode batterie de secours
	2	Mode veille, aucune utilité, la puissance de charge est supérieure à 5% de puissance de sortie nominale, l'onduleur commence à fonctionner automatiquement
	3	Batterie premier (DC premier) en mode utilitaire de veille
AC Contribution	Tension	220V ± 35% ou 110V + 35% (Facultatif)
	Fréquence	50Hz ± 3% ou 60 Hz ± 3% (Facultatif)
AC Sortie	Tension	220V ± 3% ou 230 ± 3 or240V ± 3% ou 100V ± 3% ou 110V ± 3% (Facultatif)
	Fréquence	50 Hz ou 60 Hz ± 0,5 ± 0,5 (Facultatif)
Utilitaire charger	AC Courant de charge	0 ~ 15A
	Chargez Temps	Dépendra de la capacité de la batterie et la quantité
	Batterie Protection	Détection automatique, Charge et la protection de décharge, de gestion intelligente
PV Chargez		Total actuel de l'entrée PV devraient être moins De courant nominal de régulateur solaire PWM
Affichage	Affichage Mode	LCD + LED
	Affichage Informations	La tension d'entrée, tension de sortie, la sortie fréquence, la batterie capacité, état de charge, de la Condition Informations
Sortie Type de vague		Sortie d'une onde sinusoïdale pure, harmonique totale Distorsion THD≤3
Surcharge Capacité		> 120% 1 min,> 130% 10s

Puissance Consommation	Sommeil Mode	1 ~ 6W
	Normal Mode	1 ~ 3
Conversion Efficacité		80% ~ 90%
Transfert Temps		<5 ms (AC-DC / DC à AC)
Protection		sortie de surcharge, court-circuit, haute-tension entrée à basse tension entrée, surchauffe
Environnement	Température	-10 ℃ ~ 50 ℃
	Humidité	10% à 90%
	Altitude	≤4000m

Laci-dessus est notre paramètre standard. Sous réserve de modifications sans préavis.

Nousavoir notre propre ampli professionnel onduleur et contrôleur R &; D team et nous apportons un soutien technique et le service d'OEM ODM

Lainformations sur le contrôleur ci-dessus est parameter.It norme de notre société peut êtrechangé à régulateur de charge solaire PWM autre.

LienDiagramme

Autres

S'il vous plaît voir le contour de la conception, la techniquedocuments, manuels d'utilisation, des brochures de produits, etc.Research et développementministère a & nbsp; 1er éditionsur le 5 mai 2014