I-P-SPCSérie solaire basse fréquencePuissance Onduleur avec Built-in charge solaire contrôleur 20000W

Composant

1) Hautqualité basse fréquence sinusoïdale pure onduleur à onde (avec supplément d'utilité la fonction et la fonction UPS)

2) Haut-PWMcontrôleur de charge de l'énergie solaire

Application

1)Off-grid système d'énergie solaire

2) Utilité et solaire complémentaireSystème de production d'énergie

Caractéristiques

1) Facile à installer. Pour configurer un solairesystème, les utilisateurs ont juste besoin de se connecter avec des panneaux solaires et des batteries.

2) la gestion de la CPU, Intelligentle contrôle, la conception modulaire

3) LED écran LCD.LCD peut afficher divers paramètres (tels que la tension de sortie, la fréquence,mode de fonctionnement)

4) la conception multifonction, la fonction AVR UPS.Les utilisateurs ne doivent pas acheter, contrôleur, chargeur ou stabilisateur AC solaire.

5)connexion batterie externe, il est pratique pour les utilisateurs d'étendre l'utilisation du temps etback-up de temps de puissance

6) Avec la capacité super-porteur de charge et de hautecapacité de charge, cette série d'onduleurs peuventnon seulement conduire la charge de la résistance; mais aussi différents types de charges inductives tellescomme moteur, climatiseur, perceuses électriques, lampe fluorescente, lampe à gaz. Ça peutconduire presque tous les types de charge

7) Basse fréquence circuit d'onde sinusoïdale pureconception, qualité stable, facile à l'entretien, faible

taux d'échec et de longues années de servicela vie (sous un bon fonctionnement, il peut durer au moins 5 ans)

8) Une protection parfaite: basse tensionprotection, protection haute tension, protection contre la surchauffe, court-circuitprotection, protection contre les surcharges

9) CE / EMC / LVD /approbations RoHS / FCC

10) Garantie 2 ans,support technique long de la vie

Fonction

Off-grid système d'énergie solaire

1. Lorsqu'il est connecté avecbatterie et charges CA, les utilisateurs peuvent mettre en mode de fonctionnement normal ou en mode veille.

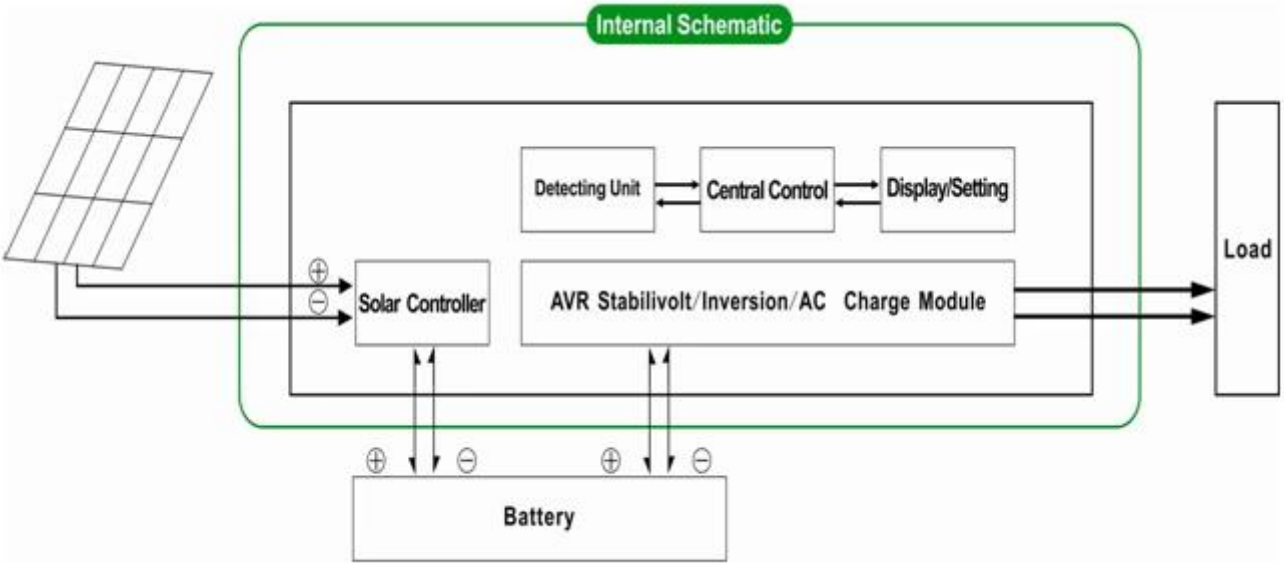

1.1 Mode normal de travail: FRÉQUENCE dansl'écran LCD est réglé sur 01. Peu importeil est connecté charges CA ou non, l'onduleur convertit toujours continu en courant alternatif. Il est prêt à alimenter les charges CA. Dansce mode, l'écran LCD affiche la tension de sortie comme ci-dessous:

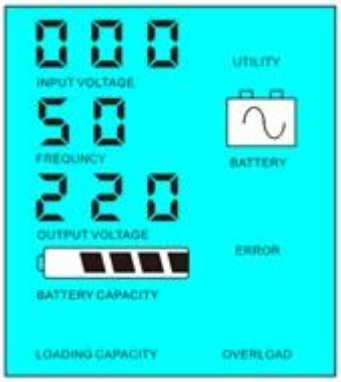

1.2 Mode veille: frequncysur l'écran LCD est réglé comme 02.If la puissance des charges CA connectées est inférieurede 5% de la puissance nominale de l'onduleur, il n'y aura pas de sortie de

laonduleur. Seule la puce de l'inverseur fonctionne. La consommation d'énergie duonduleur est seulement 1-6W. L'écran LCD affiche la tension de sortie 0. Si la puissance ducharges connectées est supérieur à 5%, l'onduleur convertit automatiquement DCAC pour alimenter les charges au sein de 5s. L'écran LCD affiche la tension de sortie.Comme indiqué ci-dessous:

Load's power< 5% of inverter's rated power

Load's power> 5% of inverter's rated power

Note gentille:

1) Seul lepanneau solaire charge la batterie

2) hors réseausystème d'énergie solaire. Il est adapté pour les zones qui sont le manque d'utilité ousolaire abondante

Utilité et solaire complémentaireSystème de production d'énergie

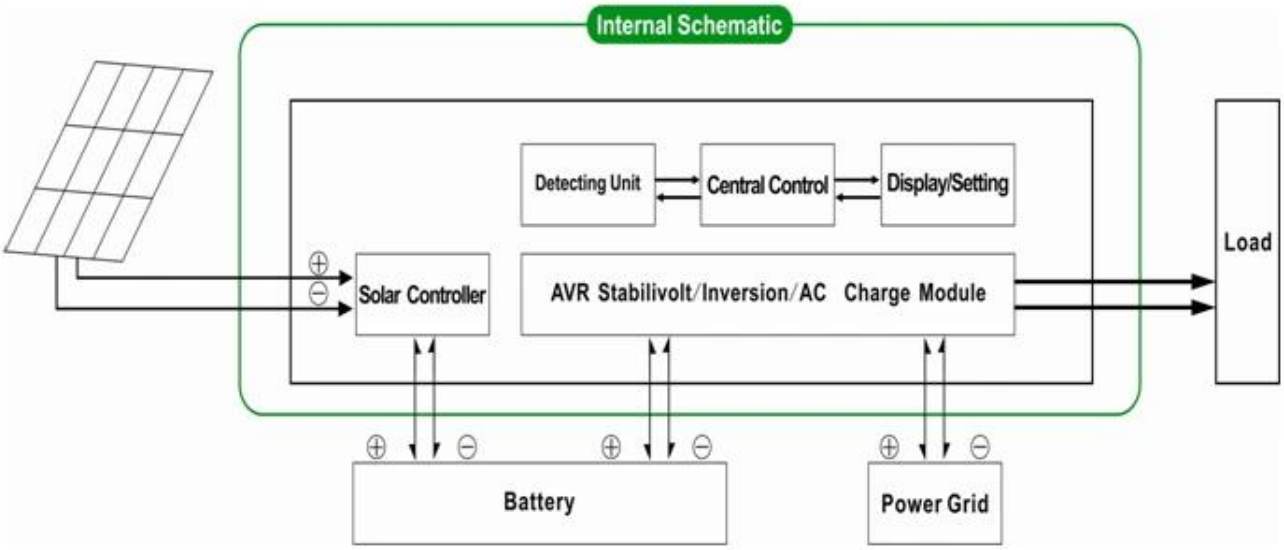

2. UPSFonction Lorsque l'onduleur est connectéà la batterie et de l'utilité, les utilisateurs peuvent mettre à l'utilité première (AC première) batteriemode veille ou de la batterie en premier (DC premier) Mode utilitaire de veille.

2.1.Utility premier (AC premier) mode de veille de la batterie: FRÉQUENCE à l'écran LCD est réglé sur

01. Lorsque l'utilitaire et la batterie sont connectésà l'onduleur, l'utilité alimentera les charges avant. Quand l'utilité estcoupé, la batterie sera automatiquement continuer à fournir de l'énergie par l'intermédiaire de la puissanceonduleur.

Les étapes sont les suivantes:

Étape 1: Lorsque utilitaire est disponible, il piloterales charges directement après la tension est stabilisée et en même temps de chargebatteries via onduleur.

Étape 2: Lorsque l'utilitaire est coupée, laonduleur convertit DC à AC automatiquement pour assurer une alimentation ininterrompueapprovisionnement au sein de 5ms.

Étape 3: Lorsque l'utilitaire est à nouveau disponible,onduleur sera automatiquement transféré à l'utilité d'alimenter des charges etcharger les batteries via onduleur en même temps.

Voir workflow comme ci-dessous.

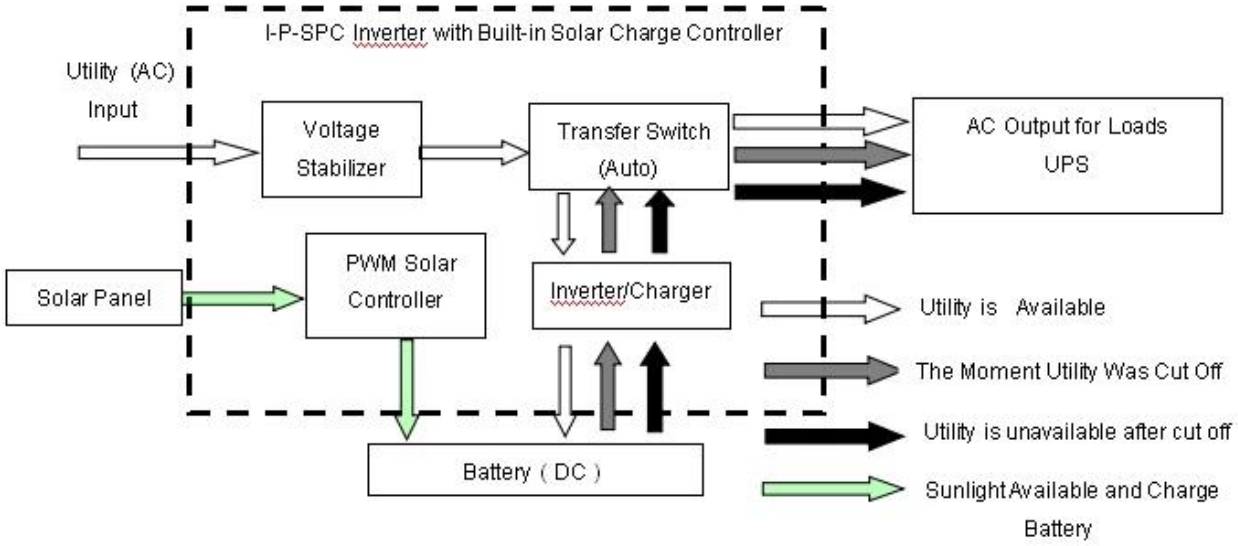

LCD affiché comme ci-dessous:

Utility supply power and charge battery

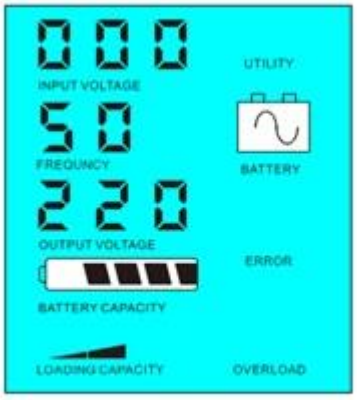

Without utility and battery supply power

Note gentille:

1) Il y a 2 façons de charger la batterie, l'utilité et l'énergie solairepanneau

2) Ce système est adapté pour les systèmes d'alimentation intégrés dans des domaines quisont le manque d'utilité. Ou les gens peuvent utiliser l'énergie solaire et de l'utilité dans le même temps.

2.2. Batteriepremier (DC premier) Mode utilitaire standy: FRÉQUENCE à l'écran LCD est réglé comme 03. Lorsque l'utilité etla batterie sont connectés à l'onduleur, la batterie alimentera les chargesavant l'utilité. Lorsque la capacité de la batterie ne suffit pas, l'utilitaire va continuer àfournir automatiquement la puissance.

Des passont les suivants:

Étape 1: Lorsque la batterie est disponible, il pilotera les charges CAvia onduleur.

Étape 2: Lorsque la batterie n'a pas assez de puissance, il seratransférer automatiquement à l'utilité d'alimenter les charges

Étape 3: Une fois la batterie est entièrement chargée (par exemple par l'énergie solaire oucontrôleur de charge du vent), il sera automatiquement transféré à la batterie fournissantpuissance aux charges par onduleur.

Voir workflow comme ci-dessous.

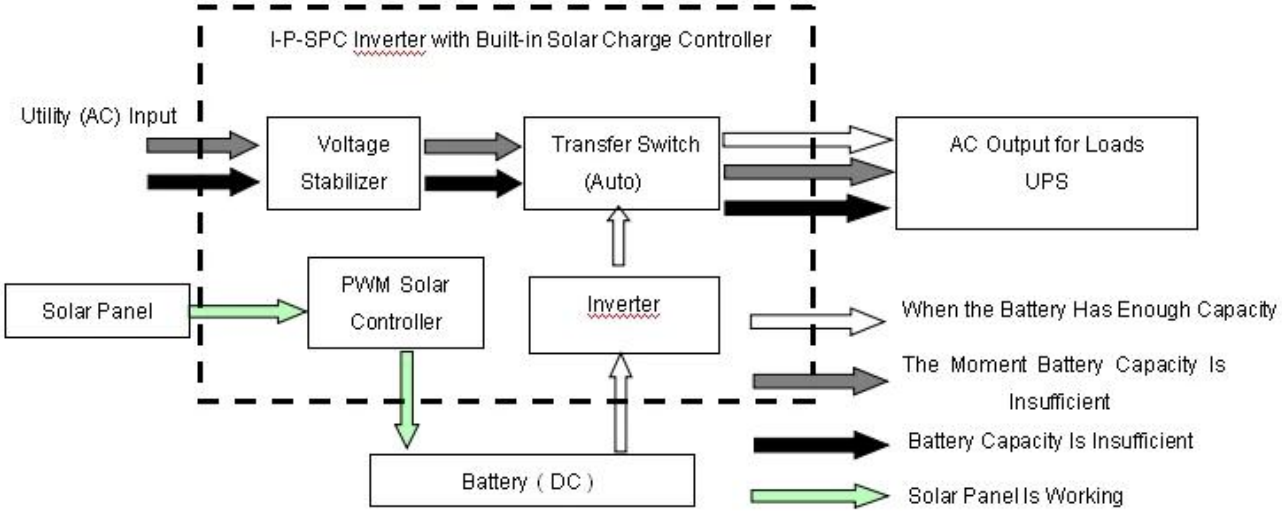

LCD affiché comme ci-dessous:

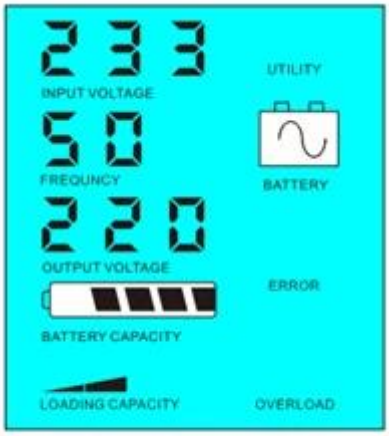

Battery available to supply power

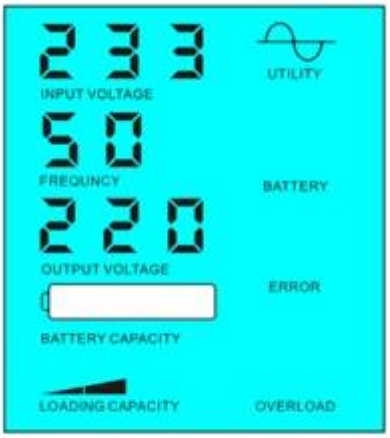

Battery unavailable,utility supply power

Note gentille:

1) Il n'y a qu'une seule façonpour charger la batterie: panneau solaire

2) Cettesystème est adapté pour les zones où l'électricité est chère ou environnementaleles zones où l'énergie solaire peut être entièrement utilisé pour enregistrer l'utilitaire bill.such comme la maisonsolaire & système éolien, éclairage solaire & système éolien

Paramètre

Mode		30KVA
Noté Capacité de sortie		20KW
Pic Puissance		40KW
Batterie Tension (DC)		192V
PWM contrôleur solaire	Tension	192V
	Courant	50A
	PV max Tension d'entrée	400V
Taille W × D × H (mm)		420 * 280 * 625
Emballage Taille L × P × H (mm)		* 300 * 440 645
Net poids (kg)		125
Brut poids (kg)		135
paramètres généraux		
Travailler Mode (Réglage)	1	Utilitaire premier (AC en premier) en mode batterie de secours
	2	Mode veille, aucune utilité, la puissance de la charge est supérieure à 5% de puissance de sortie nominale, variateur commence à fonctionner automatiquement
	3	Batterie premier (DC premier) Mode utilitaire de veille
AC Contribution	Tension	220V ± 35% ou 110V + 35% (Facultatif)
	La fréquence	50Hz ± 3% ou 60Hz ± 3% (en option)
AC Sortie	Tension	220 ± 3% ou 230 ± 3 or240V ± 3% ou 100V ± 3% ou 110V ± 3% (Facultatif)
	La fréquence	50 Hz ou 60 Hz ± 0,5 ± 0,5 (Optionnel)

Utilitaire charger	AC courant de charge	0 ~ 15A
	Charger Temps	Depend sur la capacité de la batterie et la quantité
	Batterie protection	Détection automatique, Charge et protection contre la décharge, la gestion intelligente
PV Charger		Courant total de PV d'entrée devrait être moins Than Courant nominal du régulateur solaire PWM
Afficher	Afficher Mode	LCD + LED
	Afficher Information	La tension d'entrée, la tension de sortie, la sortie la fréquence, la batterie la capacité, l'état de charge, état Information
Sortie type de vague		sortie d'onde sinusoïdale pure, harmonique totale Distorsion THD≤3
Surcharge Capacité		> 120% 1 min,> 130% 10s
Puissance Consommation	Dormir Mode	1 ~ 6W
	Ordinaire Mode	1 ~ 3A
Conversion Efficacité		80% ~ 90%
Transfert Temps		<5ms (AC à DC / DC à AC)
protection		sortie de surcharge, court-circuit, haute tension entrée, basse tension entrée, surchauffe
Environnement	Température	-10 ℃ ~ 50 ℃
	Humidité	10% à 90%
	Altitude	≤4000m

leci-dessus est notre paramètre standard. Sujet à modification sans préavis.

nousavoir notre propre ampli professionnel onduleur et contrôleur R &; D équipe et nous fournissons un soutien technique et OEM ODMun service

leinformations de contrôleur ci-dessus est parameter.It standard de notre société peut êtrechangé au contrôleur de charge solaire autre PWM.

ConnexionDiagramme

Autres

S'il vous plaîtvoir les grandes lignes de la conception, des documents techniques, manuels d'utilisation, produitbrochures, etc.Research et département de développement fait 1st édition le 5 mai 2014 ..